(19)中华人民共和国国家知识产权局

(12)实用新型专利

(10)授权公告号 CN 203262168 U
(45)授权公告日 2013.11.06

(21)申请号 201320200087.8

(22)申请日 2013.04.19

(73)专利权人 张新南
地址 362400 福建省泉州市安溪县桃舟乡南坑村南坑头43号

(72)发明人 张新南

(51)Int.Cl.
A23F 3/06(2006.01)

权利要求书1页 说明书2页 附图1页

(54)实用新型名称

一种带有风干功能的滚筒式鲜茶叶清洗机

(57)摘要

本实用新型涉及茶叶加工设备技术领域，特别是涉及一种带有风干功能的滚筒式鲜茶叶清洗机，包括机壳、滚筒、进水装置和出水装置、动力机构、清洗袋和热风烘干装置，所述热风烘干装置包括鼓风机和热风出口，所述鼓风机连接于所述机壳的外部，所述热风出口设置于所述滚筒的底部，热风出口设有防水开关，所述清洗袋设置于所述滚筒里面，清洗袋的上端扣接在所述滚筒的上端部，所述清洗袋与所述滚筒可拆卸连接，所述滚筒的下方设有过滤筛盘，所述机壳对应所述过滤筛盘的位置的侧面设有开槽，通过此开槽可以对所述过滤筛盘进行清洗或者把所述过滤筛盘拆卸出来，所述出水装置设于所述机壳的底部，具有清洗、烘干鲜茶叶的特点。

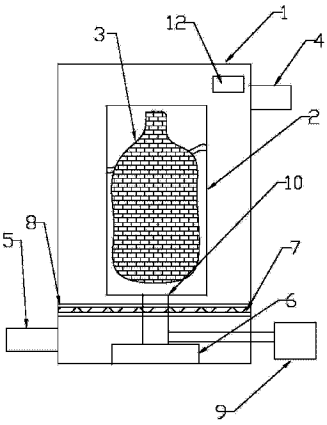

CN 203262168 U

1. 一种具有自动风干功能的滚筒式鲜茶叶清洗机，其特征在于：包括机壳、滚筒、进水装置和出水装置、动力机构、清洗袋和热风烘干装置，所述热风烘干装置包括鼓风机和热风出口，所述鼓风机连接于所述机壳的外部，所述热风出口设置于所述滚筒的底部，热风出口设有防水开关，所述清洗袋设置于所述滚筒里面，清洗袋的上端扣接在所述滚筒的上端部，所述清洗袋与所述滚筒可拆卸连接，所述滚筒的下方设有过滤筛盘，所述机壳对应所述过滤筛盘的位置的侧面设有开槽，通过此开槽可以对所述过滤筛盘进行清洗或者把所述过滤筛盘拆卸出来，所述出水装置设于所述机壳的底部。

2. 根据权利要求 1 所述的一种带有风干功能的滚筒式鲜茶叶清洗机，其特征在于：所述清洗袋为网格袋。

3. 根据权利要求 1 所述的一种带有风干功能的滚筒式鲜茶叶清洗机，其特征在于：所述防水开关设有密封胶圈。

4. 根据权利要求 1 所述的一种带有风干功能的滚筒式鲜茶叶清洗机，其特征在于：所述鼓风机设有加热装置。

一种带有风干功能的滚筒式鲜茶叶清洗机

技术领域

[0001] 本实用新型涉及茶叶加工设备技术领域，特别是涉及一种带有风干功能的滚筒式鲜茶叶清洗机。

[0002] 背景技术

[0003] 茶叶从茶园采摘回来，由于残留了大量的农药或者尘土，需要进行清洗，去除茶叶表面的农药或者尘土，以保证茶叶的清洁卫生，但目前针对茶叶的清洗，多采用清洗池或者喷淋的模式，其不但浪费水资源，而且清洗不干净，尤其是对于残留的农药，需要添加一定的助剂才能清洗干净。鲜茶叶在清洗完之后，不能通过强力甩水进行脱水，会影响破坏茶叶的纤维，影响茶叶的质量。

[0004] 发明内容

[0005] 本实用新型的目的在于针对现有技术的不足，而提供一种带有风干功能的滚筒式鲜茶叶清洗机，其具有清洗、烘干鲜茶叶的特点。

[0006] 本实用新型解决其技术问题所采用的技术方案是：

[0007] 一种具有自动风干功能的滚筒式鲜茶叶清洗机，包括机壳、滚筒、进水装置和出水装置、动力机构、清洗袋和热风烘干装置，所述热风烘干装置包括鼓风机和热风出口，所述鼓风机连接于所述机壳的外部，所述热风出口设置与所述滚筒的底部，热风出口设有防水开关，所述清洗袋设置于所述滚筒里面，清洗袋的上端扣接在所述滚筒的上端部，所述清洗袋与所述滚筒可拆卸连接，所述滚筒的下方设有过滤筛盘，所述机壳对应所述过滤筛盘的位置的侧面设有开槽，通过此开槽可以对所述过滤筛盘进行清洗或者把所述过滤筛盘拆卸出来，所述出水装置设于所述机壳的底部。

[0008] 其中，所述清洗袋为网格袋。

[0009] 其中，所述防水开关设有密封胶圈。

[0010] 其中，所述鼓风机设有加热装置。

[0011] 本实用新型的有益效果是：对鲜茶叶先进行清洗，然后再打开热风烘干装置，对清洗完的鲜茶叶进行烘干，保持鲜茶叶新鲜的特性，功能多，使用方便。

附图说明

[0012] 图 1 为本实用新型一种带有风干功能的滚筒式鲜茶叶清洗机的整体结构示意图。

具体实施方式

[0013] 下面结合附图和具体实施例对本实用新型作进一步详细的说明，并不是把本实用新型的实施范围限制于此。

[0014] 实施例一。

[0015] 如图 1 所示，一种具有自动风干功能的滚筒式鲜茶叶清洗机，包括机壳 1、滚筒 2、进水装置 4 和出水装置 5、动力机构 6、清洗袋 3 和热风烘干装置，所述热风烘干装置包括鼓风机 9 和热风出口 10，所述鼓风机 9 连接于所述机壳 1 的外部，所述热风出口 10 设置于所

述滚筒 2 的底部，热风出口 10 设有防水开关，所述清洗袋 3 设置于所述滚筒 2 里面，清洗袋 3 的上端扣接在所述滚筒 2 的上端部，所述清洗袋 3 与所述滚筒 2 可拆卸连接，所述滚筒 2 的下方设有过滤筛盘 7，所述机壳 1 对应所述过滤筛盘 7 的位置的侧面设有开槽 8，通过此开槽 8 可以对所述过滤筛盘 7 进行清洗或者把所述过滤筛盘 7 拆卸出来，所述出水装置 5 设于所述机壳 1 的底部。

[0016] 清洗袋 3 用于承装茶叶，方便放进茶叶和取出茶叶，清洗时，打开出水装置 5，把茶叶浸泡在水中一会，然后启动动力装置，驱动滚筒 2 转动，茶叶在水中翻滚洗刷，有效去除杂质和灰尘。清洗程序结束后，打开出水装置 5，即可排水，然后打开热风烘干装置，对茶叶进行烘干，防水开关在清洗程序运行时处于关闭状态，当启动热风烘干装置时才会打开，热风从滚筒 2 的底部像上注风，茶叶处于悬空状态，有利于水蒸气的蒸发。

[0017] 其中，所述清洗袋 3 为网格袋，根据茶叶的大小设置网格的大小，目的是允许沙尘、茶梗等细小杂质的通过，但茶叶仍留在网格袋内。

[0018] 其中，所述防水开关设有密封胶圈，防止清洗茶叶时，水进入开关。

[0019] 其中，所述鼓风机 9 设有加热装置，使鼓风机 9 吹出来的风属于热风，加快烘干。

[0020] 最后应当说明的是，以上实施例仅用以说明本实用新型的技术方案，而非对本实用新型保护范围的限制，尽管参照较佳实施例对本实用新型作了详细地说明，本领域的普通技术人员应当理解，可以对本实用新型的技术方案进行修改或者等同替换，而不脱离本实用新型技术方案的实质和范围。

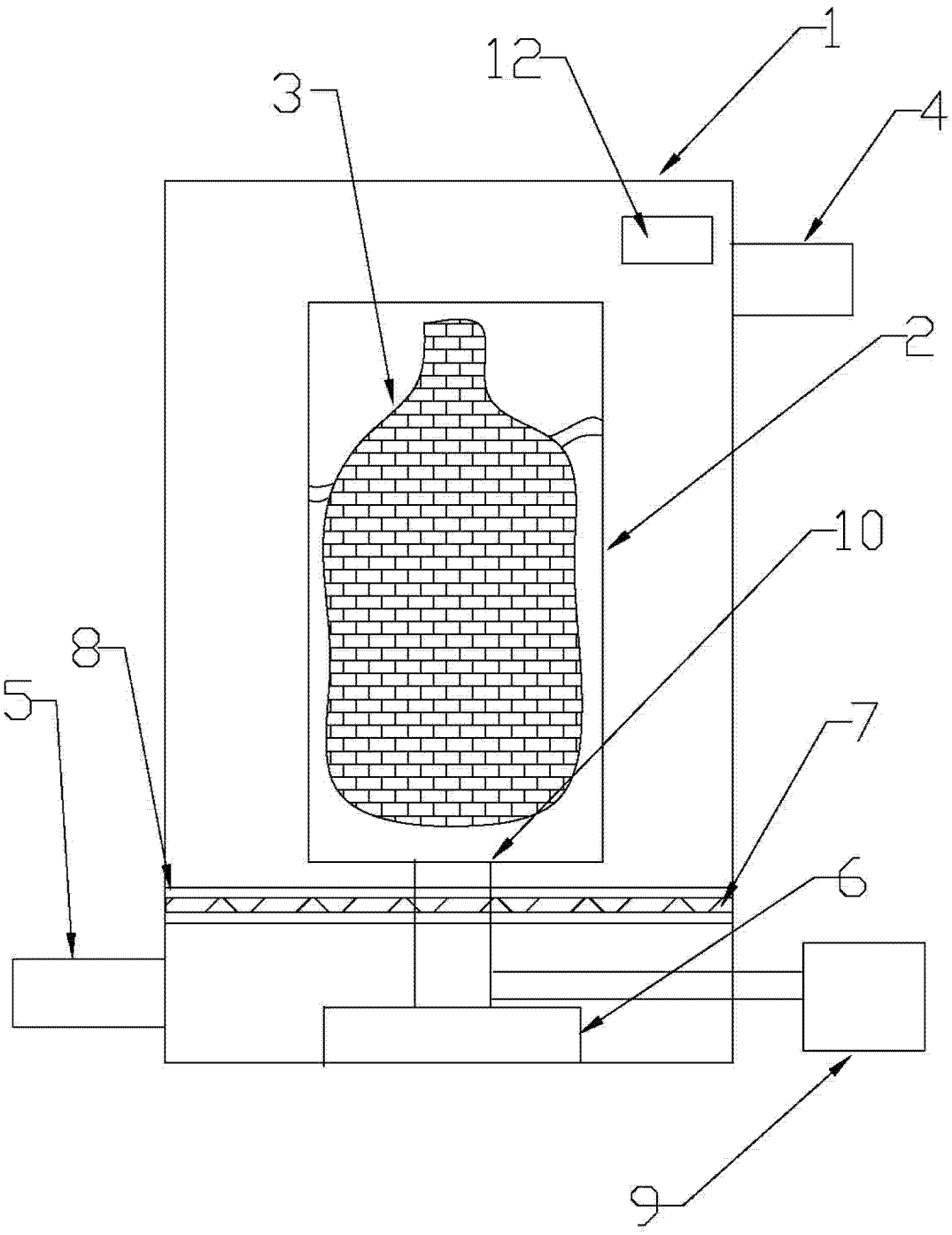

图 1