(19)中华人民共和国国家知识产权局

(12)实用新型专利

(10)授权公告号 CN 204229618 U
(45)授权公告日 2015.03.25

(21)申请号 201420749441.7

(22)申请日 2014.12.04

(73)专利权人 深圳市星火原光电科技有限公司
地址 518100 广东省深圳市宝安区福永街道和平和盛工业区第9幢第二层

(72)发明人 付承海 赵昶

(51)Int.Cl.
G08C 17/02(2006.01)
H04B 5/02(2006.01)

权利要求书1页 说明书3页 附图1页

(54)实用新型名称

控制手机的蓝牙遥控器

(57)摘要

本实用新型公开一种控制手机的蓝牙遥控器，包括有中框、底壳、PCB板、面壳以及装饰片；该底壳扣合安装于中框的底部，底壳与中框围构形成的空腔内设置有电池，该中框上设置有正极五金和负极五金，该正极五金和负极五金均与PCB板焊接电连接并分别与电池的正极和负极抵触电连接，该PCB板置于中框上，PCB板的周缘均布有四个带灯按键开关和蓝牙模块。通过设置有蓝牙模块，使得本实用新型可与手机建立无线连接，从而远程控制手机，同时，通过设置有带灯按键开关，以便于夜间操作，本产品结构简单、外形美观小巧，组装和使用都非常方便。

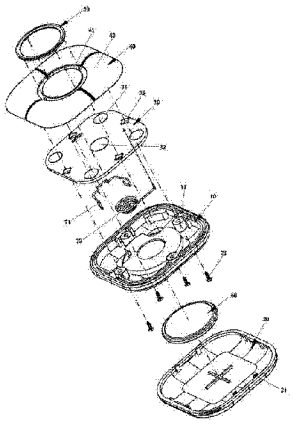

CN 204229618 U

1. 一种控制手机的蓝牙遥控器，其特征在于：包括有中框、底壳、PCB 板、面壳以及装饰片；该底壳扣合安装于中框的底部，底壳与中框围构形成的空腔内设置有电池，该中框上设置有正极五金和负极五金，该正极五金和负极五金均与 PCB 板焊接电连接并分别与电池的正极和负极抵触电连接，该 PCB 板置于中框上，PCB 板的周缘均布有四个带灯按键开关和蓝牙模块，该面壳呈环形，该面壳包括有一固定环以及分布于固定环外周围的四个按压部，该面壳与中框固定连接并盖住 PCB 板，四个按压部分别位于对应的带灯按键开关的正上方，该装饰片的周缘与固定环的周缘固定连接。

2. 如权利要求 1 所述的控制手机的蓝牙遥控器，其特征在于：所述中框上凸设有定位柱，该 PCB 板上设置有定位孔，该定位柱插入定位孔中上。

3. 如权利要求 2 所述的控制手机的蓝牙遥控器，其特征在于：所述面壳通过螺丝与中框固定连接，该螺丝由中框的底部穿过定位柱而与固定环固定连接。

4. 如权利要求 1 所述的控制手机的蓝牙遥控器，其特征在于：所述 PCB 板为双面玻纤板。

5. 如权利要求 1 所述的控制手机的蓝牙遥控器，其特征在于：所述底壳、中框以及装饰片均为 ABS 材质。

6. 如权利要求 1 所述的控制手机的蓝牙遥控器，其特征在于：所述面壳为 PA66 材质。

7. 如权利要求 1 所述的控制手机的蓝牙遥控器，其特征在于：所述正极五金和负极五金均为镀镍碳钢线。

8. 如权利要求 1 所述的控制手机的蓝牙遥控器，其特征在于：所述电池为纽扣电池。

9. 如权利要求 1 所述的控制手机的蓝牙遥控器，其特征在于：所述底壳的周缘凸设有卡钩，该中框上设置有扣槽，该卡钩与扣槽扣合连接固定。

10. 如权利要求 1 所述的控制手机的蓝牙遥控器，其特征在于：所述按压部为直角拱形结构，各按压部紧邻排布在固定环的外周围。

控制手机的蓝牙遥控器

技术领域

[0001] 本实用新型涉及遥控器领域技术，尤其是指一种控制手机的蓝牙遥控器。

背景技术

[0002] 目前智能手机的功能越来越强大，可以进行上网和播放高清电影，并且还可以连接到显示屏，电视机甚至是投影仪，进行大屏幕的播放视频，浏览新闻，网页等功能。由于需要数据线相连，加之大屏幕不易于近距离观察和操作，因此通过手机连接到电视机等设备进行大屏幕播放视频时，具体操作十分麻烦，需要用户通过对手机操作才能实现，不能实现远程遥控操作。

[0003] 针对于此，虽然目前出现有用于控制手机的遥控器，然后，该种遥控器结构复杂、组装和使用均存在不便。

发明内容

[0004] 有鉴于此，本实用新型针对现有技术存在之缺失，其主要目的是提供一种控制手机的蓝牙遥控器，其能有效解决现有之用于控制手机的遥控器存在结构复杂、组装和使用不便的问题。

[0005] 为实现上述目的，本实用新型采用如下之技术方案：

[0006] 一种控制手机的蓝牙遥控器，包括有中框、底壳、PCB 板、面壳以及装饰片；该底壳扣合安装于中框的底部，底壳与中框围构形成的空腔内设置有电池，该中框上设置有正极五金和负极五金，该正极五金和负极五金均与 PCB 板焊接电连接并分别与电池的正极和负极抵触电连接，该 PCB 板置于中框上，PCB 板的周缘均布有四个带灯按键开关和蓝牙模块，该面壳呈环形，该面壳包括有一固定环以及分布于固定环外周围的四个按压部，该面壳与中框固定连接并盖住 PCB 板，四个按压部分别位于对应的带灯按键开关的正上方，该装饰片的周缘与固定环的周缘固定连接。

[0007] 优选的，所述中框上凸设有定位柱，该 PCB 板上设置有定位孔，该定位柱插入定位孔中上。

[0008] 优选的，所述面壳通过螺丝与中框固定连接，该螺丝由中框的底部穿过定位柱而与固定环固定连接。

[0009] 优选的，所述 PCB 板为双面玻纤板。

[0010] 优选的，所述底壳、中框以及装饰片均为 ABS 材质。

[0011] 优选的，所述面壳为 PA66 材质。

[0012] 优选的，所述正极五金和负极五金均为镀镍碳钢线。

[0013] 优选的，所述电池为纽扣电池。

[0014] 优选的，所述底壳的周缘凸设有卡钩，该中框上设置有扣槽，该卡钩与扣槽扣合连接固定。

[0015] 优选的，所述按压部为直角拱形结构，各按压部紧邻排布在固定环的外周围。

[0016] 本实用新型与现有技术相比具有明显的优点和有益效果，具体而言，由上述技术方案可知：

[0017] 通过设置有蓝牙模块，使得本实用新型可与手机建立无线连接，从而远程控制手机，同时，通过设置有带灯按键开关，以便于夜间操作，本产品结构简单、外形美观小巧，组装和使用都非常方便。

[0018] 为更清楚地阐述本实用新型的结构特征和功效，下面结合附图与具体实施例来对本实用新型进行详细说明。

附图说明

[0019] 图 1 是本实用新型之较佳实施例的分解图。

[0020] 附图标识说明：

[0021]	10、中框	11、定位柱
[0022]	20、底壳	21、卡钩
[0023]	30、PCB 板	31、带灯按键开关
[0024]	32、蓝牙模块	33、定位孔
[0025]	40、面壳	41、固定环
[0026]	42、按压部	50、装饰片
[0027]	60、电池	71、正极五金
[0028]	72、负极五金	73、螺丝

具体实施方式

[0029] 请参照图 1 所示，其显示出了本实用新型之较佳实施例的具体结构，包括有中框 10、底壳 20、PCB 板 30、面壳 40 以及装饰片 50。

[0030] 该中框 10、底壳 20、PCB 板 30 以及面壳 40 的外形轮廓均呈方形，且它们的各个边角均为圆角，外形极为美观，该底壳 20、中框 10 以及装饰片 50 均为 ABS 材质，该 PCB 板 30 为双面玻纤板，该面壳 40 为 PA66 材质。

[0031] 其中，该底壳 20 扣合安装于中框 10 的底部，具体而言，在本实施例中，该底壳 20 的周缘凸设有卡钩 21，该中框 10 上设置有扣槽(图中未示)，该卡钩 21 与扣槽扣合连接固定。

[0032] 该底壳 20 与中框 10 围构形成的空腔(图中未示)内设置有电池 60，在本实施例中，该电池 60 为纽扣电池，该中框 10 上设置有正极五金 71 和负极五金 72，该正极五金 71 和负极五金 72 均与 PCB 板 30 焊接电连接并分别与电池 60 的正极和负极抵触电连接，该正极五金 71 和负极五金 72 均为镀镍碳钢线。

[0033] 该 PCB 板 30 置于中框 10 上，PCB 板 30 的周缘均布有四个带灯按键开关 31 和蓝牙模块 32，该蓝牙模块 32 用于与手机匹配并通信连接。

[0034] 该面壳 40 呈环形，该面壳 40 包括有一固定环 41 以及分布于固定环 41 外周围的四个按压部 42，在本实施例中，该按压部 42 为直角拱形结构，各按压部 42 紧邻排布在固定环 41 的外周围；该面壳 40 与中框 10 固定连接并盖住 PCB 板 30，四个按压部 42 分别位于对应的带灯按键开关 31 的正上方；该装饰片 50 的周缘与固定环 41 的周缘固定连接。

[0035] 以及，在本实施例中，该中框 10 上凸设有定位柱 11，该 PCB 板 30 上设置有定位孔 33，该定位柱 11 插入定位孔 33 中上，以使得 PCB 板 30 定位于中框 10 上；并且，该面壳 40 通过螺丝 73 与中框 10 固定连接，具体而言，该螺丝 73 由中框 10 的底部穿过定位柱 11 而与固定环 41 固定连接。

[0036] 本实用新型的设计重点是：通过设置有蓝牙模块，使得本实用新型可与手机建立无线连接，从而远程控制手机，同时，通过设置有带灯按键开关，以便于夜间操作，本产品结构简单、外形美观小巧，组装和使用都非常方便。

[0037] 以上结合具体实施例描述了本实用新型的技术原理。这些描述只是为了解释本实用新型的原理，而不能以任何方式解释为对本实用新型保护范围的限制。基于此处的解释，本领域的技术人员不需要付出创造性的劳动即可联想到本实用新型的其它具体实施方式，这些方式都将落入本实用新型的保护范围之内。

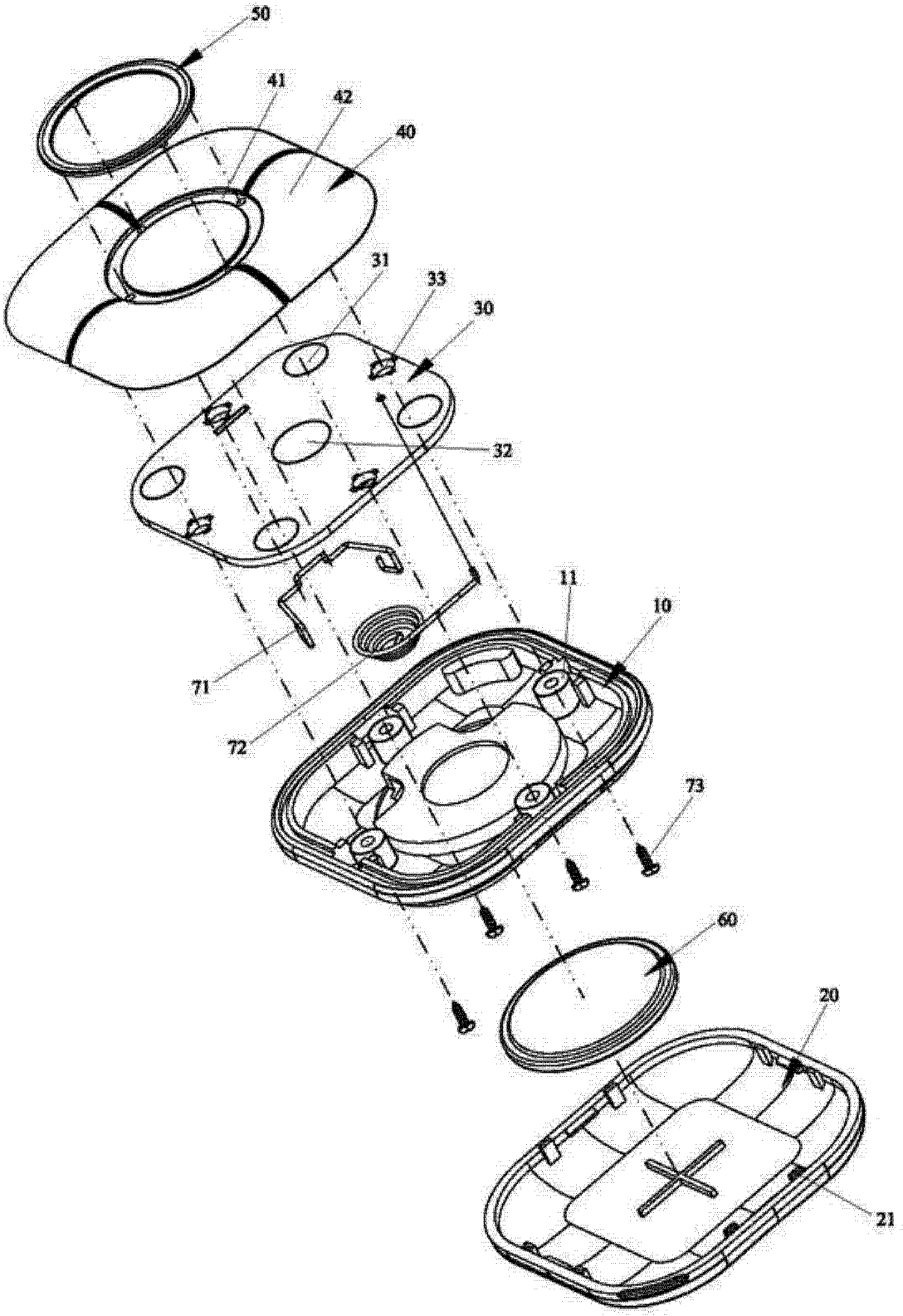

图 1