(19)中华人民共和国国家知识产权局

(12)实用新型专利

(10)授权公告号 CN 211795256 U
(45)授权公告日 2020.10.30

(21)申请号 202020104684.0

(22)申请日 2020.01.17

(73)专利权人 南京林业大学
地址 210037 江苏省南京市玄武区龙蟠路159号

(72)发明人 卞小倩 于冲 于娜

(74)专利代理机构 南京灿烂知识产权代理有限公司 32356
代理人 赵丽

(51)Int.Cl.
A47B 79/00(2006.01)
A47B 88/40(2017.01)
A47B 83/04(2006.01)
A47B 13/08(2006.01)
A47B 9/00(2006.01)
A47B 95/00(2006.01)
A47B 97/00(2006.01)
F21V 33/00(2006.01)

权利要求书1页 说明书3页 附图3页

(54)实用新型名称

多功能床头柜

(57)摘要

本实用新型公开了一种多功能床头柜，包括从上到下依次连接的移动层(1)、储物层(2)和抽屉层(3)，所述移动层(1)的下表面设置有滑槽(11)，所述滑槽(11)内设置有滑块，所述滑块的下表面与升降杆(4)的顶端相连，所述升降杆(4)的底端与所述储物层(2)的顶面相连；所述储物层(2)的前侧面为开放式，所述储物层(2)的内腔顶面设置有照明单元(5)，所述储物层(2)在靠近床的外壁上设置有远程呼叫铃(6)，所述远程呼叫铃(6)和照明单元(5)均与电源模块相连。本实用新型兼具餐桌、报警、储物、照明功能，非常适合老年人使用。

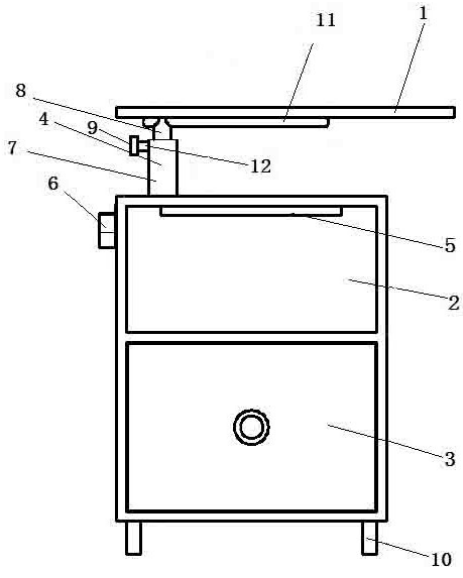

CN 211795256 U

1.多功能床头柜,其特征在于:包括从上到下依次连接的移动层(1)、储物层(2)和抽屉层(3),所述移动层(1)的下表面设置有滑槽(11),所述滑槽(11)内设置有滑块,所述滑块的下表面与升降杆(4)的顶端相连,所述升降杆(4)的底端与所述储物层(2)的顶面相连;

所述储物层(2)的前侧面为开放式,所述储物层(2)的内腔顶面设置有照明单元(5),所述储物层(2)在靠近床的外壁上设置有远程呼叫铃(6),所述远程呼叫铃(6)和照明单元(5)均与电源模块相连。

2.根据权利要求1所述的多功能床头柜,其特征在于:所述电源模块为充电电池。

3.根据权利要求1所述的多功能床头柜,其特征在于:所述照明单元(5)为LED灯。

4.根据权利要求1所述的多功能床头柜,其特征在于:所述滑块以半包的方式位于所述滑槽(11)内;所述滑槽(11)为一个长方体形的密闭空腔,所述密闭空腔的底面中部沿所述密闭空腔的长度方向开设有条形孔,所述滑块位于所述密闭空腔内,所述升降杆(4)的顶端穿过所述条形孔与所述滑块相连。

5.根据权利要求1所述的多功能床头柜,其特征在于:所述升降杆(4)包括支撑柱(7),所述支撑柱(7)的底端与所述储物层(2)的顶面相连,所述支撑柱(7)内设置有调节柱(8),所述支撑柱(7)的顶端一体连接有水平向内延伸的第一环形挡圈,所述调节柱(8)的底端设置有水平向外延伸的第二环形挡圈,所述调节柱(8)的外径较所述第一环形挡圈的内径小1~2mm,所述第二环形挡圈的宽度与所述第一环形挡圈的宽度相同且均大于5mm;所述支撑柱(7)的中上部设置有螺孔,所述螺孔内设置有螺杆(12),所述螺杆(12)的外端设置有调节钮(9)。

6.根据权利要求5所述的多功能床头柜,其特征在于:所述螺杆(12)的内端连有橡胶垫。

7.根据权利要求1所述的多功能床头柜,其特征在于:所述抽屉层(3)的底端设置有滚轮(10)。

8.根据权利要求7所述的多功能床头柜,其特征在于:所述滚轮(10)为止刹轮。

9.根据权利要求1所述的多功能床头柜,其特征在于:所述储物层(2)和抽屉层(3)组成一个柜体,所述移动层(1)为一板材,所述板材的长度大于所述柜体的长度。

多功能床头柜

技术领域

[0001] 本实用新型涉及一种多功能床头柜，尤其涉及一种兼具餐桌、报警、储物、照明功能于一体的、适合老年人使用的多功能床头柜，属于家具设备技术领域。

背景技术

[0002] 家居用床头柜是近代家具中设置在床头两边的小型立柜，可存放杂物或衣物。其造型与现代常见的床边柜相仿。家居型柜台使用方便，有助于物品的安放。贮藏于床头柜中的物品，大多是为了适应需要和取用的物品等，摆放在床头柜上的物品，则多是为卧室增添温馨的气氛的照片、小幅画和插花等。

[0003] 现有的，无论是对于年轻人、还是老年人的床头柜，功能都太过于简单，尤其是对于长期瘫痪在床的老人来说，床头柜的功能尤为显得重要。

[0004] 现有的家居床头柜存在以下缺点：1.柜体高度不可以调节；2.取物没有灯光，晚上需要开灯，灯光太刺眼；3.没有紧急呼救、报警功能。

实用新型内容

[0005] 本实用新型所要解决的技术问题是，提供一种兼具餐桌、报警、储物、照明功能于一体的、适合老年人使用的多功能床头柜。

[0006] 为解决上述技术问题，本实用新型采用的技术方案为：

[0007] 多功能床头柜，包括从上到下依次连接的移动层、储物层和抽屉层，所述移动层的下表面设置有滑槽，所述滑槽内设置有滑块，所述滑块的下表面与升降杆的顶端相连，所述升降杆的底端与所述储物层的顶面相连；

[0008] 所述储物层的前侧面为开放式，所述储物层的内腔顶面设置有照明单元，所述储物层在靠近床的外壁上设置有远程呼叫铃，所述远程呼叫铃和照明单元均与电源模块相连。

[0009] 所述电源模块为充电电池。

[0010] 所述照明单元为LED灯。

[0011] 所述滑块以半包的方式位于所述滑槽内；所述滑槽为一个长方体形的密闭空腔，所述密闭空腔的底面中部沿所述密闭空腔的长度方向开设有条形孔，所述滑块位于所述密闭空腔内，所述升降杆的顶端穿过所述条形孔与所述滑块相连。

[0012] 所述升降杆包括支撑柱，所述支撑柱的底端与所述储物层的顶面相连，所述支撑柱内设置有调节柱，所述支撑柱的顶端一体连接有水平向内延伸的第一环形挡圈，所述调节柱的底端设置有水平向外延伸的第二环形挡圈，所述调节柱的外径较所述第一环形挡圈的内径小1~2mm，所述第二环形挡圈的宽度与所述第一环形挡圈的宽度相同且均大于5mm；所述支撑柱的中上部设置有螺孔，所述螺孔内设置有螺杆，所述螺杆的外端设置有调节钮。

[0013] 所述螺杆的内端连有橡胶垫。

[0014] 所述抽屉层的底端设置有滚轮。

[0015] 所述滚轮为止刹轮。

[0016] 所述储物层和抽屉层组成一个柜体，所述移动层为一板材，所述板材的长度大于所述柜体的长度。

[0017] 本实用新型提供的一种多功能床头柜，储物层和抽屉层的设置，实现了本实用新型的储物功能，并且储物层的顶面亦可放置一些高度小于支撑柱的物品。移动层的设置，使本实用新型中的该板材可作为桌面来使用，尤其适合长期瘫痪在床的老人使用，当老人在床上就餐时，移动该床头柜到老人附近，然后调节升降杆到适合高度，再拉伸移动层至卧床老人的身前，即可实现床上就餐。照明单元的设置，实现了本实用新型的照明功能，照明单元位于储物层内部并且位置较低，使该照明单元的灯光柔和，不刺眼，方便利用该照度取物，非常方便、实用。远程呼叫铃的设置，实现一键呼救，方便家人或者护理人员及时得知老人需要救助。

附图说明

[0018] 图1为本实用新型的结构示意图；

[0019] 图2为图1的右视图；

[0020] 图3为图1的俯视图。

具体实施方式

[0021] 下面结合附图对本实用新型作更进一步的说明。

[0022] 如图1~图3所示，多功能床头柜，包括从上到下依次连接的移动层1、储物层2和抽屉层3，所述储物层2和抽屉层3组成一个柜体，该柜体为方形，柜体的高度为576mm，柜体的长度为480mm，柜体的宽度为420mm；柜体的上层为储物层2，储物层2的高度为242mm，柜体的下层为抽屉层3，抽屉层3为一个抽屉，抽屉层3的前侧面面板上设置有把手，把手优选为圆形。

[0023] 所述移动层1为一板材，板材为长方形，所述板材的长度大于所述柜体的长度。具体地，板材的长度为600mm，板材的厚度为18mm，板材的宽度为400mm。

[0024] 储物层2和抽屉层3的设置，实现了本实施例的储物功能，并且储物层2的顶面亦可放置一些高度小于支撑柱7的物品。

[0025] 板材的下表面设置有滑槽11，滑槽11的长度为330mm，滑槽11的厚度为16mm，滑槽11位于板材的中部，所述滑槽11内设置有滑块，所述滑块的下表面与升降杆4的顶端相连，所述升降杆4的底端与所述储物层2的顶面相连。

[0026] 具体地，所述滑块以半包的方式位于所述滑槽11内；所述滑槽11为一个长方体形的密闭空腔，所述密闭空腔的底面中部沿所述密闭空腔的长度方向开设有条形孔，所述滑块位于所述密闭空腔内，所述升降杆4的顶端穿过所述条形孔与所述滑块相连。

[0027] 滑槽11为密闭空腔的设置，不仅能够对滑块的滑动轨迹进行限位，密闭空腔的两端还具有挡板的作用，防止滑块从滑槽11中脱落。

[0028] 优选地，密闭空腔的两端还设置有弹性件，从而起到缓冲的作用，弹性件优选为弹簧。

[0029] 移动层1的设置，使该板材可作为桌面来使用，尤其适合长期瘫痪在床的老人使

用,当老人在床上就餐时,移动该床头柜到老人附近,然后调节升降杆4到适合高度,再拉伸移动层1至卧床老人的身前,即可实现床上就餐。

[0030] 所述储物层2的前侧面为开放式,所述储物层2的内腔顶面设置有照明单元5,照明单元5与电源模块相连。

[0031] 优选地,所述照明单元5为LED灯。

[0032] 照明单元5的设置,实现了本实施例的照明功能,照明单元5位于储物层2内部并且位置较低,使该照明单元5的灯光柔和,不刺眼,方便利用该照度取物,非常方便、实用。

[0033] 所述储物层2在靠近床的外壁上设置有远程呼叫铃6,所述远程呼叫铃6与电源模块相连。远程呼叫铃6为电铃。

[0034] 远程呼叫铃6上设置有按钮,实现一键呼救,方便家人或者护理人员及时得知老人需要救助。

[0035] 所述电源模块为充电电池。

[0036] 所述升降杆4包括支撑柱7,所述支撑柱7的底端与所述储物层2的顶面相连,所述支撑柱7内设置有调节柱8,所述支撑柱7的顶端一体连接有水平向内延伸的第一环形挡圈,所述调节柱8的底端设置有水平向外延伸的第二环形挡圈,所述调节柱8的外径较所述第一环形挡圈的内径小1~2mm,所述第二环形挡圈的宽度与所述第一环形挡圈的宽度相同且均大于5mm;所述支撑柱7的中上部设置有螺孔,所述螺孔内设置有螺杆12,所述螺杆12的外端设置有调节钮9。

[0037] 所述螺杆12的内端连有橡胶垫。橡胶垫抵靠调节柱8后将支撑柱7和调节柱8固定。

[0038] 所述抽屉层3的底端设置有滚轮10。

[0039] 所述滚轮10为止刹轮。从而方便本实施例的床头柜的移动和固定。

[0040] 以上所述仅是本实用新型的优选实施方式,应当指出:对于本技术领域的普通技术人员来说,在不脱离本实用新型原理的前提下,还可以做出若干改进和润饰,这些改进和润饰也应视为本实用新型的保护范围。

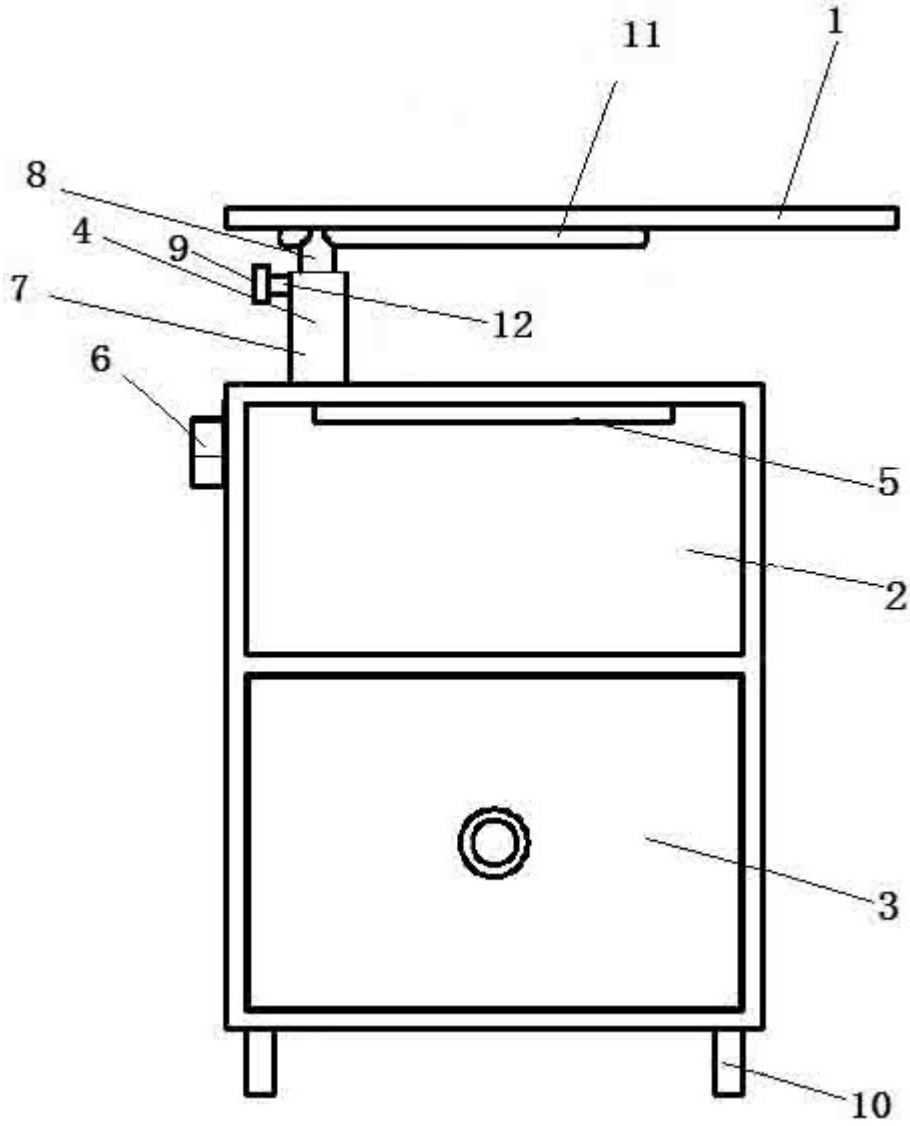

图1

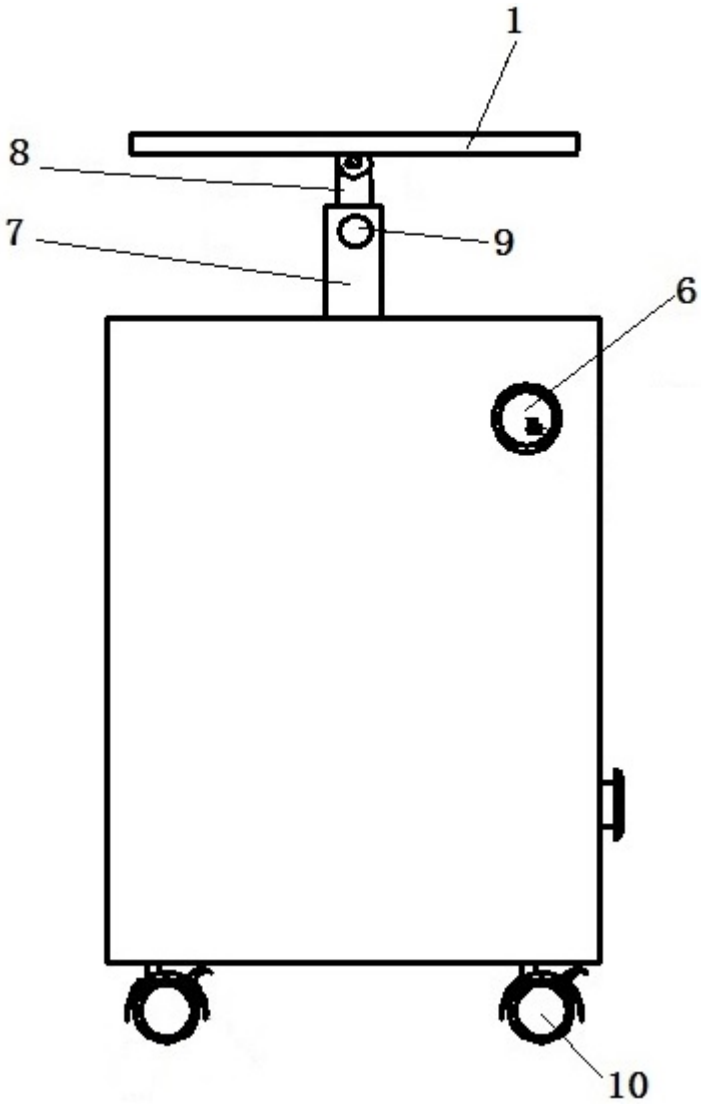

图2

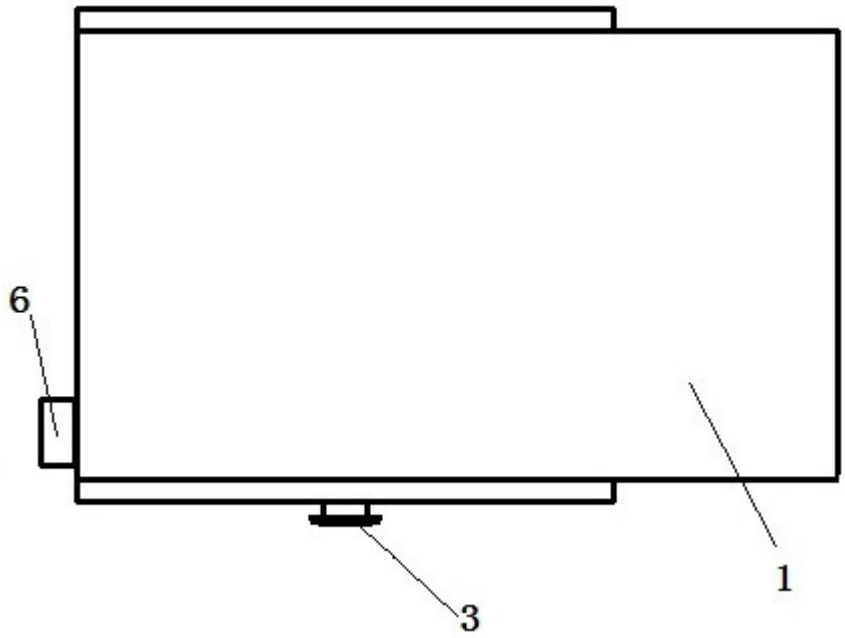

图3