(19)中华人民共和国国家知识产权局

(12)实用新型专利

(10)授权公告号 CN 210586164 U
(45)授权公告日 2020.05.22

(21)申请号 201921621341.5

(22)申请日 2019.09.27

(73)专利权人 辽东学院
地址 118003 辽宁省丹东市元宝区文化路325号

(72)发明人 季长波 王鹏 韦月平 冷春玲 丛崇

(74)专利代理机构 六安市新图匠心专利代理事务所(普通合伙) 34139
代理人 陈斌

(51)Int.Cl.
B08B 3/10(2006.01)

权利要求书1页 说明书2页 附图2页

(54)实用新型名称

一种淫羊霍加工用清洗装置

(57)摘要

本实用新型涉及淫羊霍清洗技术领域，尤其涉及一种淫羊霍加工用清洗装置，包括底座，所述底座的上端面安装固定有箱体，箱体内壁的两侧均垂直安装固定有滑轨，滑轨的顶端设置有开口，且两个滑轨的滑槽内均滑动配合有滑块，两个滑块之间安装固定有清洗筐，箱体内壁下侧的中部转动安装有凸轮，底座上端面的一侧垂直焊接有支架，支架的上部滑动配合有环形块，环形块的一侧水平焊接有连接杆，且连接杆的一端安装固定有伺服电机，伺服电机的输出端通过联轴器安装有旋转轴，旋转轴的两侧均匀焊接有搅拌叶。本实用新型中，凸轮转动带动清洗筐进行上下往复运动，可以更好地对清洗筐内的淫羊霍进行清洗，从而更好地提高淫羊霍的清洗效率。

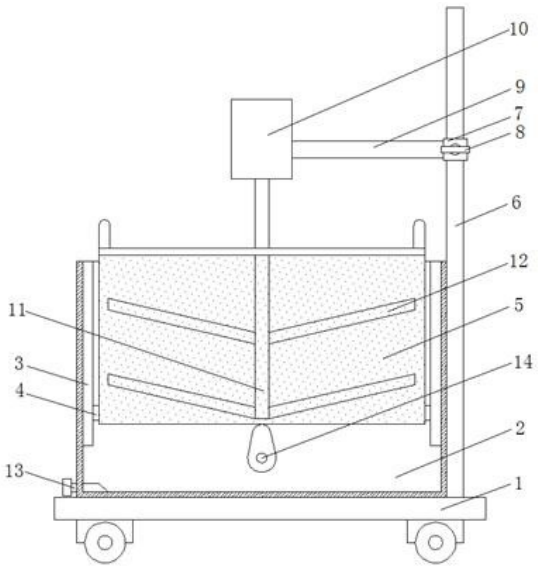

CN 210586164 U

1.一种淫羊霍加工用清洗装置,包括底座(1),其特征在于,所述底座(1)的上端面安装固定有箱体(2),箱体(2)内壁的两侧均垂直安装固定有滑轨(3),滑轨(3)的顶端设置有开口,且两个滑轨(3)的滑槽内均滑动配合有滑块(4),两个滑块(4)之间安装固定有清洗筐(5),箱体(2)内壁下侧的中部转动安装有凸轮(14),底座(1)上端面的一侧垂直焊接有支架(6),支架(6)的上部滑动配合有环形块(7),环形块(7)的一侧水平焊接有连接杆(9),且连接杆(9)的一端安装固定有伺服电机(10),伺服电机(10)的输出端通过联轴器安装有旋转轴(11),旋转轴(11)的两侧均匀焊接有搅拌叶(12)。

2.根据权利要求1所述的一种淫羊霍加工用清洗装置,其特征在于,所述清洗筐(5)上端面的两侧均安装固定有提把,且清洗筐(5)上均匀开设有漏水孔。

3.根据权利要求1所述的一种淫羊霍加工用清洗装置,其特征在于,所述环形块(7)一侧的中部开设有螺纹通孔,螺纹通孔内螺旋配合安装有螺栓(8),且螺栓(8)的一端与支架(6)的一侧相接触。

4.根据权利要求1所述的一种淫羊霍加工用清洗装置,其特征在于,所述箱体(2)一侧的下部连通有排水管(13),且排水管(13)的一端螺旋配合有旋盖。

5.根据权利要求1所述的一种淫羊霍加工用清洗装置,其特征在于,所述凸轮(14)的一端与清洗筐(5)的下端面相接触。

一种淫羊藿加工用清洗装置

技术领域

[0001] 本实用新型涉及淫羊藿清洗技术领域，尤其涉及一种淫羊藿加工用清洗装置。

背景技术

[0002] 淫羊藿是我国重要的药用资源，现已成为最具开发潜力的中药之一，在对淫羊藿进行加工之前需要对其进行清洗，在清洗过程中需要对淫羊藿上的杂质进行过滤，但是传统的清洗装置在清洗过程中清洗效率低，清洗效果差，因此需要我们设计出一种淫羊藿加工用清洗装置，来解决这些问题。

实用新型内容

[0003] 本实用新型的目的是为了解决现有技术中存在的缺点，而提出的一种淫羊藿加工用清洗装置。

[0004] 为了实现上述目的，本实用新型采用了如下技术方案：

[0005] 一种淫羊藿加工用清洗装置，包括底座，所述底座的上端面安装固定有箱体，箱体内壁的两侧均垂直安装固定有滑轨，滑轨的顶端设置有开口，且两个滑轨的滑槽内均滑动配合有滑块，两个滑块之间安装固定有清洗筐，箱体内壁下侧的中部转动安装有凸轮，底座上端面的一侧垂直焊接有支架，支架的上部滑动配合有环形块，环形块的一侧水平焊接有连接杆，且连接杆的一端安装固定有伺服电机，伺服电机的输出端通过联轴器安装有旋转轴，旋转轴的两侧均匀焊接有搅拌叶。

[0006] 优选的，所述清洗筐上端面的两侧均安装固定有提把，且清洗筐上均匀开设有漏水孔。

[0007] 优选的，所述环形块一侧的中部开设有螺纹通孔，螺纹通孔内螺旋配合安装有螺栓，且螺栓的一端与支架的一侧相接触。

[0008] 优选的，所述箱体一侧的下部连通有排水管，且排水管的一端螺旋配合有旋盖。

[0009] 优选的，所述凸轮的一端与清洗筐的下端面相接触。

[0010] 本实用新型的有益效果是：本实用新型中，通过在此淫羊藿加工用清洗装置的箱体内的两侧安装滑轨，并在两个滑轨之间滑动安装清洗筐，同时在清洗筐的下端面安装凸轮，凸轮转动带动清洗筐进行上下往复运动，可以更好地对清洗筐内的淫羊藿进行清洗，从而更好地提高淫羊藿的清洗效率。

附图说明

[0011] 图1为本实用新型提出的一种淫羊藿加工用清洗装置使用时的主视结构示意图；

[0012] 图2为本实用新型提出的一种淫羊藿加工用清洗装置闲置时的主视结构示意图；

[0013] 图3为本实用新型提出的一种淫羊藿加工用清洗装置的清洗筐的俯视结构示意图。

[0014] 图中：1底座、2箱体、3滑轨、4滑块、5清洗筐、6支架、7环形块、8螺栓、9连接杆、10伺

服电机、11旋转轴、12搅拌叶、13排水管、14凸轮。

具体实施方式

[0015] 下面将结合本实用新型实施例中的附图，对本实用新型实施例中的技术方案进行清楚、完整地描述，显然，所描述的实施例仅仅是本实用新型一部分实施例，而不是全部的实施例。

[0016] 参照图1-3，一种淫羊霍加工用清洗装置，包括底座1，所述底座1的上端面安装固定有箱体2，箱体2一侧的下部连通有排水管13，且排水管13的一端螺旋配合有旋盖，便于对箱体2内的水进行更换，箱体2内壁的两侧均垂直安装固定有滑轨3，滑轨的顶端设置有开口，便于操作者将清洗筐5从滑轨3内进行拿取，且两个滑轨3的滑槽内均滑动配合有滑块4，两个滑块4之间安装固定有清洗筐5，清洗筐5上端面的两侧均安装固定有提把，便于对清洗筐5进行提取，且清洗筐5上均匀开设有漏水孔，更好地对清洗筐5内的淫羊霍进行清洗，箱体2内壁下侧的中部转动安装有凸轮14，凸轮14的一端与清洗筐5的下端面相接触，凸轮14转动并带动清洗筐5进行上下往复运动，可以更好地对清洗筐内的淫羊霍进行清洗，从而更好地提高淫羊霍的清洗效率，底座1上端面的一侧垂直焊接有支架6，支架6的上部滑动配合有环形块7，环形块7一侧的中部开设有螺纹通孔，螺纹通孔内螺旋配合安装有螺栓8，且螺栓8的一端与支架6的一侧相接触，可以更好地将环形块7固定在支架6上，避免使用时发生滑脱，环形块7的一侧水平焊接有连接杆9，且连接杆9的一端安装固定有伺服电机10，伺服电机10的输出端通过联轴器安装有旋转轴11，旋转轴11的两侧均匀焊接有搅拌叶12，可以更好的对清洗筐5内的淫羊霍进行搅拌清洗。

[0017] 本实施例中，淫羊霍加工用清洗装置在使用时，操作者首先将排水管13上的旋盖拧紧，并向箱体2内倒入清水，再将装有淫羊霍的清洗筐5沿两个滑轨3的滑槽安装至箱体2内，然后转动环形块7上的螺栓8，调节旋转轴11的高度，并对环形块7和支架6进行固定，打开伺服电机10和凸轮14的电机，凸轮14转动带动清洗筐5沿滑轨3进行上下往复运动，伺服电机10同时带动旋转轴11上的搅拌叶12对清洗筐5内的淫羊霍进行缓慢搅拌清洗，从而更好地提高淫羊霍的清洗效率，清洗结束后，关闭伺服电机10和凸轮14的电源，再次转动螺栓8将环形块7从支架6上取出，最后打开排水管13上的旋盖，箱体2内的水排出后对清洗筐5内清洗后的淫羊霍进行收集。

[0018] 以上所述，仅为本实用新型较佳的具体实施方式，但本实用新型的保护范围并不局限于此，任何熟悉本技术领域的技术人员在本实用新型揭露的技术范围内，根据本实用新型的技术方案及其实用新型构思加以等同替换或改变，都应涵盖在本实用新型的保护范围之内。

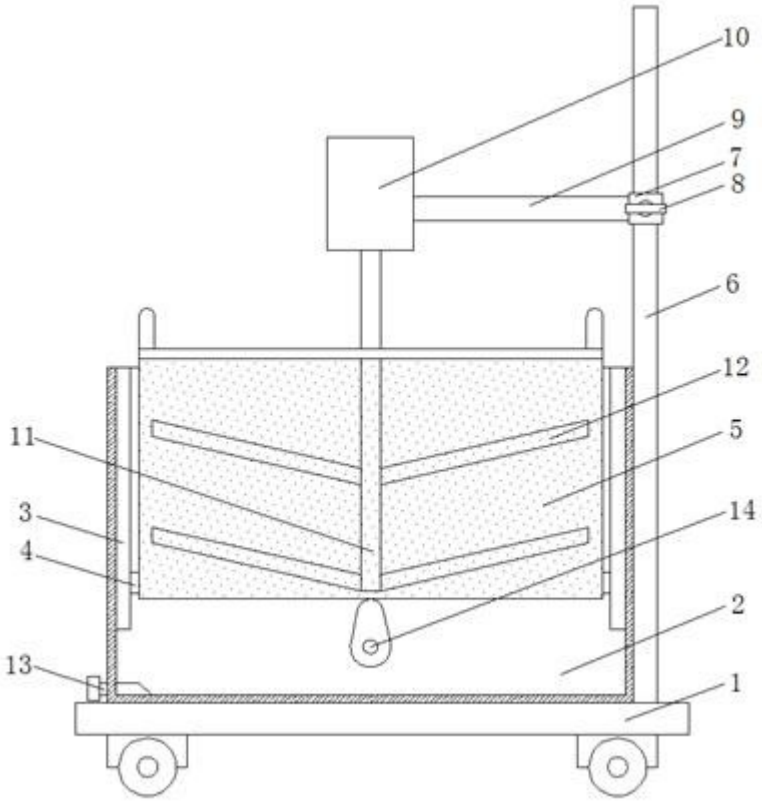

图1

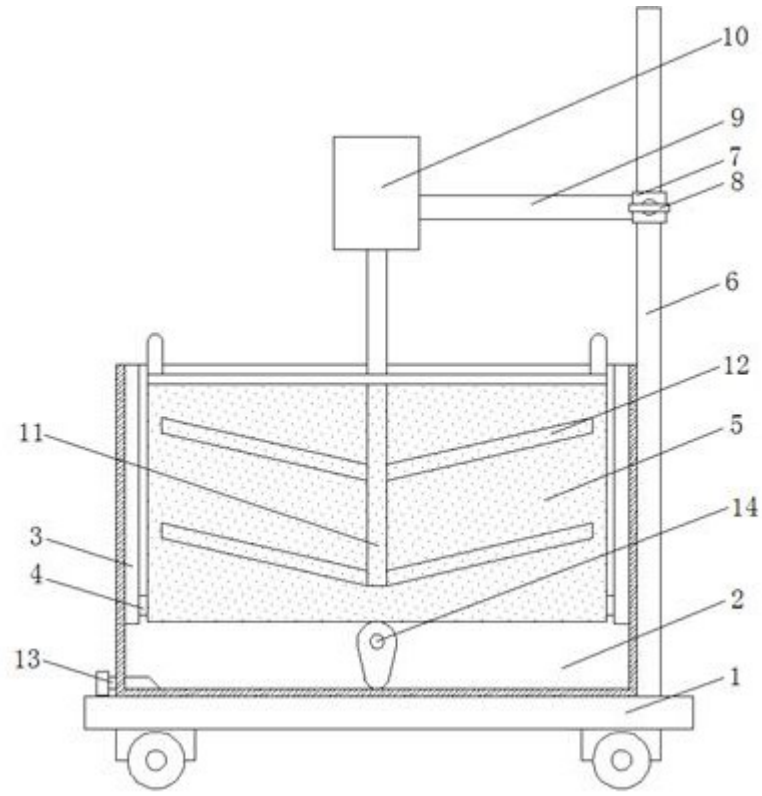

图2

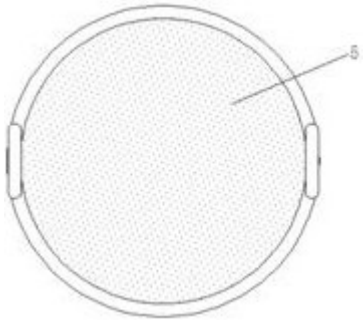

图3