(19)中华人民共和国国家知识产权局

(12)实用新型专利

(10)授权公告号 CN 214633097 U
(45)授权公告日 2021.11.09

(21)申请号 202120417762.7

(22)申请日 2021.02.26

(73)专利权人 任春香
地址 250100 山东省济南市历城区港沟街道山东省公共卫生临床中心

(72)发明人 任春香

(74)专利代理机构 东营双桥专利代理有限责任公司 37107
代理人 侯玉山

(51)Int.Cl.
A61L 2/10(2006.01)
A61L 2/04(2006.01)
A61L 2/26(2006.01)

权利要求书1页 说明书4页 附图2页

(54)实用新型名称

一种多重加热杀菌功能的传染病护理用衣物消毒设备

(57)摘要

本实用新型公开了一种多重加热杀菌功能的传染病护理用衣物消毒设备，包括底板，所述底板的顶端左右两侧均固定连接有立板，所述立板对顶端均固定连接在横板的下端，所述第二圆锥齿轮对通空处固定连接有传动轴，所述螺杆均螺纹连接有螺纹块，所述螺纹块的内侧之间固定连接有放置板，所述箱体的内部左右两侧均固定连接有限位杆。该新型多重加热杀菌功能的传染病护理用衣物消毒设备通过电机转动带动箱体内部左右两端的螺杆旋转，螺杆转动带动放置板在箱体内做往复直线运动，在运动过程中放置板上的衣物会受到箱体顶部的紫外线消毒灯和箱体下端的高温灭菌器消毒，通过两种消毒方式的结合可以有效的提高衣服的杀菌消毒效果。

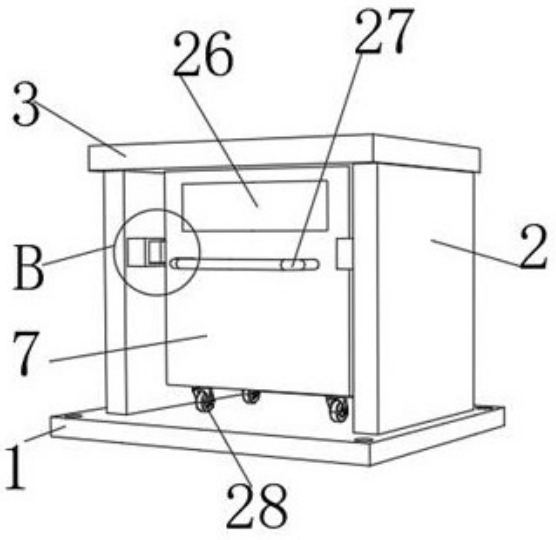

CN 214633097 U

1.一种多重加热杀菌功能的传染病护理用衣物消毒设备,包括底板(1),其特征在于:所述底板(1)的顶端左右两侧均固定连接有立板(2),所述立板(2)的顶端均固定连接在横板(3)的下端,所述立板(2)的内测之间均固定连接有固定块(4),所述固定块(4)的内测均设置有滑槽(5),所述滑槽(5)的内部均滑动连接有滑块(6),所述滑块(6)的另一端均固定连接在箱体(7)的外侧,所述箱体(7)的内部下端固定连接有电机(8),所述电机(8)的输出端固定连接有第一圆锥齿轮(9),所述第一圆锥齿轮(9)啮合连接有第二圆锥齿轮(10),所述第二圆锥齿轮(10)的通空处固定连接有传动轴(11),所述传动轴(11)的两端均固定连接有第三圆锥齿轮(12),所述第三圆锥齿轮(12)均啮合连接有第四圆锥齿轮(13),所述第四圆锥齿轮(13)的顶端均固定连接有螺杆(15),所述螺杆(15)均螺纹连接有螺纹块(16),所述螺纹块(16)的内侧之间固定连接有放置板(17),所述箱体(7)的内部上方固定连接有第一隔板(19),所述第一隔板(19)的上方左右两侧均设置有紫外线消毒灯(20)且紫外线消毒灯(20)的内侧均固定连接在箱体(7)的内壁上,所述箱体(7)的内部下方固定连接有第二隔板(21),所述第二隔板(21)的上方左右两侧均设置有高温灭菌器(22)且高温灭菌器(22)的内侧均固定连接在箱体(7)的内壁上,所述箱体(7)的内部下端固定连接有第一固定板(23),所述箱体(7)的内部左右两侧均固定连接有限位杆(25)。

2.根据权利要求1所述的一种多重加热杀菌功能的传染病护理用衣物消毒设备,其特征在于:所述箱体(7)内部下端左右两侧均固定连接有第一连接块(14)且传动轴(11)的两端均转动连接在第一连接块(14)的外侧。

3.根据权利要求1所述的一种多重加热杀菌功能的传染病护理用衣物消毒设备,其特征在于:所述箱体(7)的内部顶端左右两侧均固定连接有第二连接块(18)且螺杆(15)的顶端均转动连接在第二连接块(18)的下端。

4.根据权利要求1所述的一种多重加热杀菌功能的传染病护理用衣物消毒设备,其特征在于:所述螺杆(15)的下端均贯穿第一固定板(23)的上下两端,所述箱体(7)的内部下端左右两侧均固定连接有第二固定板(24)且传动轴(11)的两端均贯穿第二固定板(24)的左右两端。

5.根据权利要求4所述的一种多重加热杀菌功能的传染病护理用衣物消毒设备,其特征在于:所述限位杆(25)的顶端均贯穿第一固定板(23)的上下两端,所述限位杆(25)均贯穿位置相对应的螺纹块(16)的上下两端。

6.根据权利要求5所述的一种多重加热杀菌功能的传染病护理用衣物消毒设备,其特征在于:所述箱体(7)的顶端前侧设置有入料口(26),所述入料口(26)的下端设置有推杆(27)。

7.根据权利要求1所述的一种多重加热杀菌功能的传染病护理用衣物消毒设备,其特征在于:所述箱体(7)的下端四角均固定连接有滑轮(28),所述螺纹块(16)和放置板(17)均贯穿第一隔板(19)和第二隔板(21)的上下两端且滑动连接在箱体(7)的内部。

一种多重加热杀菌功能的传染病护理用衣物消毒设备

技术领域

[0001] 本实用新型涉及衣物消毒设备技术领域，更具体地说，它涉及一种多重加热杀菌功能的传染病护理用衣物消毒设备。

背景技术

[0002] 随着技术的逐步发展，洗衣设备的技术更新也是日新月异，尤其对于医院、酒店、学校等洗衣工作量较大的场所，对洗衣设备的选择尤为关键，不仅需要完成衣物的清洗和烘干，还需进行清洗后的熨烫和消毒。

[0003] 但是传统的传染病护理用衣物消毒设备加热杀菌功能较单一，杀菌消毒效果较差，其次传统的传染病护理用衣物消毒设备体积较大人工拿取衣物时使用不便，造成工作效率低下。

实用新型内容

[0004] 针对现有技术存在的不足，本实用新型的目的在于提供一种多重加热杀菌功能的传染病护理用衣物消毒设备，通过多重加热杀菌可以对护理用衣物起到更好的杀菌效果，同时通过拉动推杆使设备从工作区滑出可以便于工作人员进行衣物的放入与拿出大大提高了工作人员的工作效率。

[0005] 为实现上述目的，本实用新型提供了如下技术方案：

[0006] 一种多重加热杀菌功能的传染病护理用衣物消毒设备，包括底板，所述底板的顶端左右两侧均固定连接有立板，所述立板的顶端均固定连接在横板的下端，所述立板的内测之间均固定连接有固定块，所述固定块的内测均设置有滑槽，所述滑槽的内部均滑动连接有滑块，所述滑块的另一端均固定连接在箱体的外侧，所述箱体的内部下端固定连接有电机，所述电机的输出端固定连接有第一圆锥齿轮，所述第一圆锥齿轮啮合连接有第二圆锥齿轮，所述第二圆锥齿轮的通空处固定连接有传动轴，所述传动轴的两端均固定连接有第三圆锥齿轮，所述第三圆锥齿轮均啮合连接有第四圆锥齿轮，所述第四圆锥齿轮的顶端均固定连接有螺杆，所述螺杆均螺纹连接有螺纹块，所述螺纹块的内侧之间固定连接有放置板，所述箱体的内部上方固定连接有第一隔板，所述第一隔板的上方左右两侧均设置有紫外线消毒灯且紫外线消毒灯的内侧均固定连接在箱体的内壁上，所述箱体的内部下方固定连接有第二隔板，所述第二隔板的上方左右两侧均设置有高温灭菌器且高温灭菌器的内侧均固定连接在箱体的内壁上，所述箱体的内部下端固定连接有第一固定板，所述箱体的内部左右两侧均固定连接有限位杆；

[0007] 通过上述技术方案，通过多重加热杀菌可以对护理用衣物起到更好的杀菌效果，同时通过拉动推杆使设备从工作区滑出可以便于工作人员进行衣物的放入与拿出大大提高了工作人员的工作效率。

[0008] 进一步地，所述箱体内部下端左右两侧均固定连接有第一连接块且传动轴的两端均转动连接在第一连接块的外侧；

[0009] 通过上述技术方案,从而可以保证传动轴的正常转动。

[0010] 进一步地,所述箱体的内部顶端左右两侧均固定连接有第二连接块且螺杆的顶端均转动连接在第二连接块的下端;

[0011] 通过上述技术方案,从而可以保证螺杆的正常转动。

[0012] 进一步地,所述螺杆的下端均贯穿第一固定板的上下两端,所述箱体的内部下端左右两侧均固定连接有第二固定板且传动轴的两端均贯穿第二固定板的左右两端;

[0013] 通过上述技术方案,第二固定板可以对传动轴器限位固定作用,防止转动轴的偏移。

[0014] 进一步地,所述限位杆的顶端均贯穿第一固定板的上下两端,所述限位杆均贯穿位置相对应的螺纹块的上下两端;

[0015] 通过上述技术方案,通过限位杆可以对螺纹块进行限位防止螺纹块的转动。

[0016] 进一步地,所述箱体的顶端前侧设置有入料口,所述入料口的下端设置有推杆;

[0017] 通过上述技术方案,推杆可以便于工作人员把设备从工作区拉出然后进行投放或收取衣物。

[0018] 进一步地,所述箱体的下端四角均固定连接有滑轮,所述螺纹块和放置板均贯穿第一隔板和第二隔板的上下两端且滑动连接在箱体的内部;

[0019] 通过上述技术方案,滑轮可以便于设备的移动。

[0020] 综上所述,本实用新型具有以下有益效果:

[0021] 1、通过电机转动带动箱体内部左右两端的螺杆旋转,螺杆转动带动放置板在箱体内做往复直线运动,在运动过程中放置板上的衣物会受到箱体顶部的紫外线消毒灯和箱体下端的高温灭菌器消毒,通过两种消毒方式的结合可以有效的提高衣服的杀菌消毒效果。

[0022] 2、通过拉动推杆使箱体两侧固定连接的滑块在滑槽内滑动,从而使设备从工作区内滑出,便于工作人员便于工作人员进行衣物的放入与拿出大大提高了工作人员的工作效率。

附图说明

[0023] 图1为本实用新型结构的立体结构示意图;

[0024] 图2为本实用新型结构的箱体结构剖视图;

[0025] 图3为图2中A处的放大图;

[0026] 图4为图1中B处的放大图。

[0027] 图中:1、底板;2、立板;3、横板;4、固定块;5、滑槽;6、滑块;7、箱体;8、电机;9、第一圆锥齿轮;10、第二圆锥齿轮;11、传动轴;12、第三圆锥齿轮;13、第四圆锥齿轮;14、第一连接块;15、螺杆;16、螺纹块;17、放置板;18、第二连接块;19、第一隔板;20、紫外线消毒灯;21、第二隔板;22、高温灭菌器;23、第一固定板;24、第二固定板;25、限位杆;26、入料口;27、推杆;28、滑轮。

具体实施方式

[0028] 实施例:

[0029] 以下结合附图1-4对本实用新型作进一步详细说明。

[0030] 一种多重加热杀菌功能的传染病护理用衣物消毒设备，如图1-3所示，一种多重加热杀菌功能的传染病护理用衣物消毒设备，包括底板1，底板1的顶端左右两侧均固定连接有立板2，立板2的顶端均固定连接在横板3的下端，立板2的内测之间均固定连接有固定块4，固定块4的内测均设置有滑槽5，滑槽5的内部均滑动连接有滑块6，滑块6的另一端均固定连接在箱体7的外侧，箱体7的内部下端固定连接有电机8，电机8的输出端固定连接有第一圆锥齿轮9，第一圆锥齿轮9啮合连接有第二圆锥齿轮10，第二圆锥齿轮10的通空处固定连接有传动轴11，传动轴11的两端均固定连接有第三圆锥齿轮12，第三圆锥齿轮12均啮合连接有第四圆锥齿轮13，第四圆锥齿轮13的顶端均固定连接有螺杆15，螺杆15均螺纹连接有螺纹块16，螺纹块16的内侧之间固定连接有放置板17，箱体7的内部上方固定连接有第一隔板19，第一隔板19的上方左右两侧均设置有紫外线消毒灯20且紫外线消毒灯20的内侧均固定连接在箱体7的内壁上，箱体7的内部下方固定连接有第二隔板21，第二隔板21的上方左右两侧均设置有高温灭菌器22且高温灭菌器22的内侧均固定连接在箱体7的内壁上，箱体7的内部下端固定连接有第一固定板23，箱体7的内部左右两侧均固定连接有限位杆25；通过上述技术方案，通过多重加热杀菌可以对护理用衣物起到更好的杀菌效果，同时通过拉动推杆27使设备从工作区滑出可以便于工作人员进行衣物的放入与拿出大大提高来工作人员的工作效率。

[0031] 如图3所示箱体7内部下端左右两侧均固定连接有第一连接块14且传动轴11的两端均转动连接在第一连接块14的外侧；通过上述技术方案，从而可以保证传动轴11的正常转动。

[0032] 如图2所示箱体7的内部顶端左右两侧均固定连接有第二连接块18且螺杆15的顶端均转动连接在第二连接块18的下端；通过上述技术方案，从而可以保证螺杆15的正常转动。

[0033] 如图2所示螺杆15的下端均贯穿第一固定板23的上下两端，箱体7的内部下端左右两侧均固定连接有第二固定板24且传动轴11的两端均贯穿第二固定板24的左右两端；通过上述技术方案，第二固定板24可以对传动轴11器限位固定作用，防止转动轴11的偏移。

[0034] 如图2所示如图3-4所示，限位杆25的顶端均贯穿第一固定板23的上下两端，限位杆25均贯穿位置相对应的螺纹块16的上下两端；通过上述技术方案，通过限位杆25可以对螺纹块16进行限位防止螺纹块16的转动。

[0035] 如图1所示箱体7的顶端前侧设置有入料口26，入料口26的下端设置有推杆27；通过上述技术方案，推杆27可以便于工作人员把设备从工作区拉出然后进行投放或收取衣物。

[0036] 如图1所示所述箱体7的下端四角均固定连接有滑轮28，螺纹块16和放置板17均贯穿第一隔板19和第二隔板21的上下两端且滑动连接在箱体7的内部；通过上述技术方案，滑轮28可以便于设备的移动。

[0037] 工作原理：通过电机8转动带动第一圆锥齿轮9旋转，第一圆锥齿轮9旋转带动啮合连接的第二圆锥齿轮10旋转，第二圆锥齿轮10旋转从而带动固定连接的传动轴11旋转，传动轴11旋转带动两端固定连接的第三圆锥齿轮12旋转，第三圆锥齿轮12旋转从而分别带动与之啮合连接的第四圆锥齿轮13旋转，第四圆锥齿轮13旋转从而带动顶端固定连接的螺杆15同步旋转，螺杆15转动带动放置板17在箱体7内做往复直线运动，在运动过程中放置板17

上的衣物会受到箱体7顶部的紫外线消毒灯20和箱体7下端的高温灭菌器22消毒，通过两种消毒方式的结合可以有效的提高衣服的杀菌消毒效果，然后通过拉动推杆27使箱体7两侧固定连接的滑块6在滑槽5内滑动，从而使设备从工作区内滑出，便于工作人员便于工作人员进行衣物的放入与拿出大大提高了工作人员的工作效率。

[0038] 本具体实施例仅仅是对本实用新型的解释，其并不是对本实用新型的限制，本领域技术人员在阅读完本说明书后可以根据需要对本实施例做出没有创造性贡献的修改，但只要在本实用新型的权利要求范围内都受到专利法的保护。

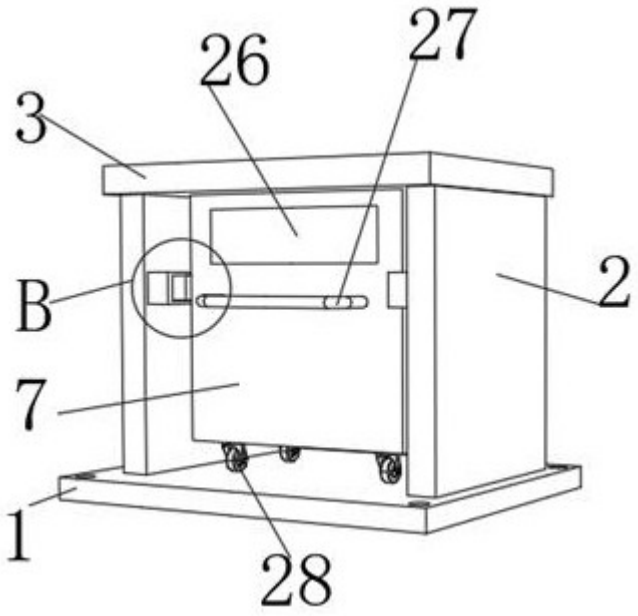

图1

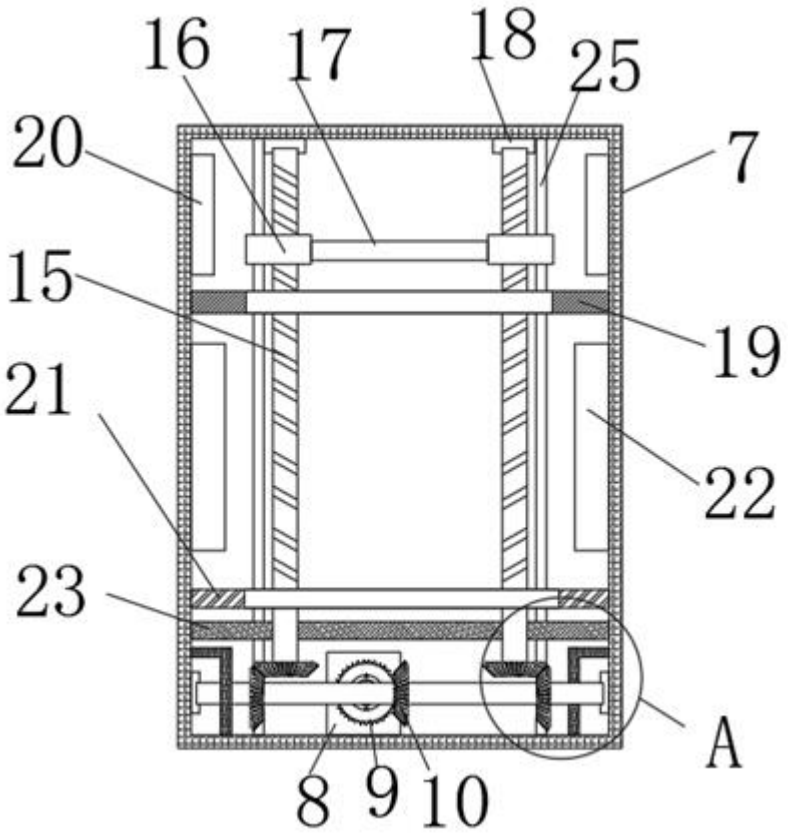

图2

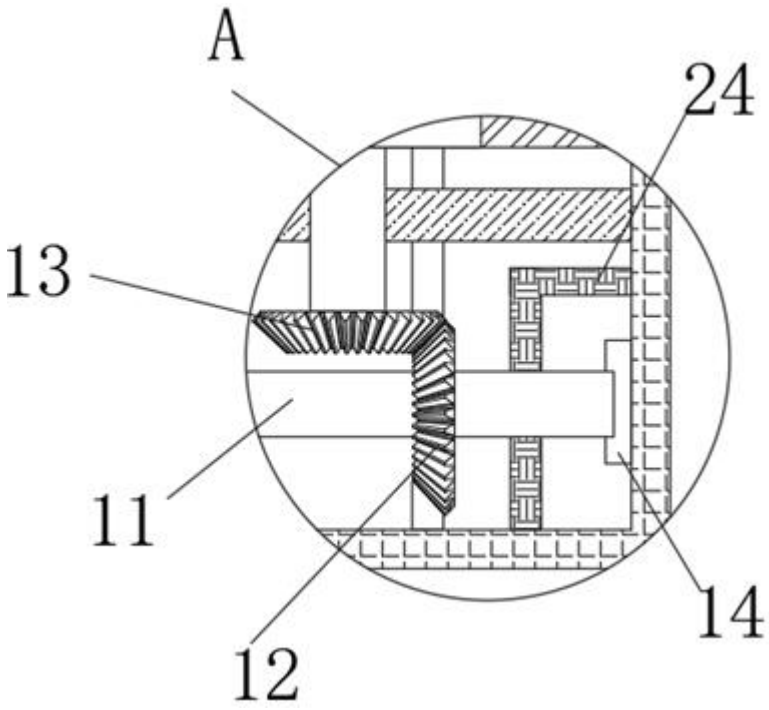

图3

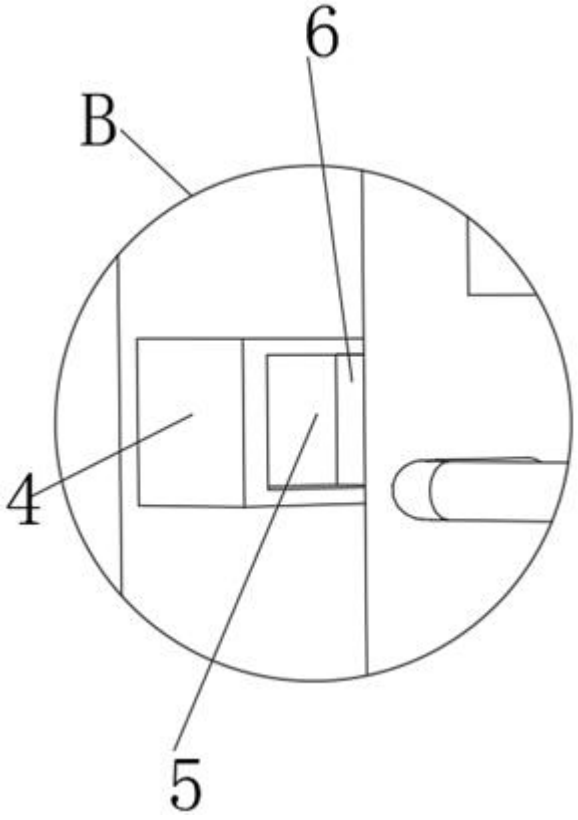

图4