(19) 대한민국특허청(KR)
(12) 공개특허공보(A)

(11) 공개번호 10-2014-0135069
(43) 공개일자 2014년11월25일

(51) 국제특허분류(Int. Cl.)
G09F 13/20 (2006.01) *G09F 13/04* (2006.01)
(21) 출원번호 10-2013-0055371
(22) 출원일자 2013년05월15일
심사청구일자 없음

(71) 출원인
민은홍
서울특별시 강남구 압구정로 201, 101동 104호 (압구정동, 현대아파트)
(72) 발명자
민은홍
서울특별시 강남구 압구정로 201, 101동 104호 (압구정동, 현대아파트)
(74) 대리인
황병도

전체 청구항 수 : 총 7 항

(54) 발명의 명칭 **양면으로 광고가 구현되는 광고판**

(57) 요 약

본 발명은 음식점이나 상점 등의 업소의 유리면에 설치되어 일면은 상품의 광고업체를 실내에 홍보하는 광고면으로 사용하고, 다른 일면은 음식점이나 상점의 상품 또는 메뉴를 실외에서 홍보하는 광고면으로 사용하여 하나의 광고판으로 양면으로 광고효과를 갖도록 한 것으로 측면프레임판이 양측으로 위치되어 상,하측으로 내측에 발광수단이 장착되는 상,하부대를 장착하여 양측에 위치되는 측면프레임판의 내측면 전,후방에 실내에 상품과 이를 제조하는 회사가 광고되는 광고면과 실외로 업소의 상품 또는 메뉴 등을 광고하는 광고면를 게시할 수 있는 삽입홀이 형성하고 외측면 일측에는 유리면에 부착을 위한 흡착판이 결합되는 결합홀을 형성한 것이다.

대 표 도 - 도1

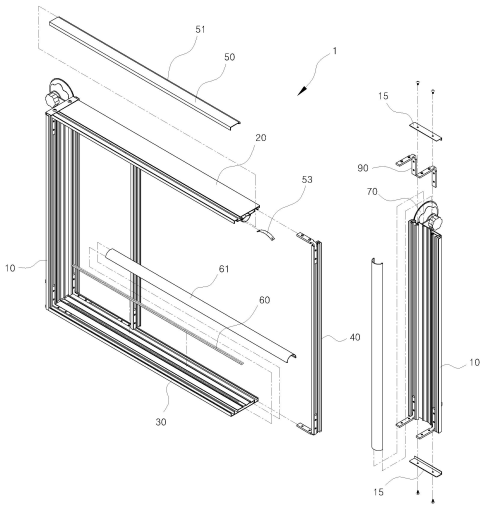

특허청구의 범위

청구항 1

양측으로 위치되는 측면프레임(10)의 상,하측으로 광고지(81)의 후면을 조사하여 시인성을 우수토록 하는 발광수단(60)이 장착되는 상,하부대(20,30)가 결합요소로 장착되어 일정한 틀로 이루어진 본체틀(1)과,

상기 측면프레임(10)의 내측 전,후방 양측에는 광고지(81)의 끼임을 위한 삽입홀(11a,11b)이 형성되고, 외측 후방 각 모서리에는 유리면에 부착을 위한 흡착판(70)이 결합을 위한 결합홀(14)이 형성되고,

상기 측면프레임(10)의 전방에 형성되는 삽입홀(11a)에는 광고지(81)를 보호하는 투명판(80)이 끼임장착되고,

상기 상,하부대(20,30)의 후방에는 광고가 분할되도록 하나 이상의 구획바(40)가 장착되어,

상기 본체틀(1)을 흡착판(70)으로 유리면에 부착하여 실외와 실내의 양면으로 업소에서 판매되는 상품의 광고와 상품의 제조회사의 광고가 동시에 이루어지는 양면으로 광고가 구현되는 광고판.

청구항 2

제 1항에 있어서, 상기 상부대(20)의 전방에는 탄성체(54)에 의해 절첩으로 개폐되는 덮개프레임(50)이 장착되고, 하부대(30)의 전방에는 측면프레임(10)의 전방에 형성된 삽입홀(11a)과 동일선상의 받침골(34)이 형성되어 투명판(80)과 광고지(81)가 삽입홀(11a)로 삽입되면서 받침골(34)에 안정적으로 받침되어 게시됨을 특징으로 하는 양면으로 광고가 구현되는 광고판.

청구항 3

제 2항에 있어서, 상기 상부대(20)와 하부대(30)의 중앙에는 발광수단(60)이 장착되는 장착면(21,31)이 형성되고, 상기 장착면(21,31)의 내측으로 발광수단(60)에서 발산되는 열을 방열하는 내공간(21a,31a)이 형성되며, 장착면(21,31)의 양측으로 발광수단(60)에서 발산되는 빛을 확산시키는 확산판(61)이 끼워지는 걸림홀(22,32)이 형성되고, 상기 걸림홀(22,32)이 형성된 양측으로 측면프레임(10)과 구획바(40)의 결합을 위한 조립홀(23,33)이 형성되며, 상기 상부대(20)의 상면 전방에는 덮개프레임(50)에 형성된 힌지홈부(51)와 결합을 위한 힌지돌부(24)가 형성되고, 상기 힌지돌부(24)의 하단으로 덮개프레임(50)의 힌지홈부(51)가 탄지되어 덮개프레임(50)이 탄성작동되도록 탄성체(54)가 장착되는 장착홈(25)이 형성됨을 양면으로 광고가 구현되는 광고판.

청구항 4

제 3항에 있어서, 상기 덮개프레임(50)의 전방은 절곡되어 삽입홀(11a)에 삽입된 투명판(80)과 광고지(81)의 노출된 부분을 가압하여 유동되지 않도록 하면서 이물질이 투입되지 않도록 마감하고, 후방에는 상부대(20)에 형성된 힌지돌부(24)와 힌지결합되는 힌지홈부(51)가 형성되어 힌지작동되고, 상기 힌지홈부(51)에는 가압부(52)를 형성하여 힌지돌부(24)의 하단의 장착홈(25)에 장착된 탄성체(53)에 가압부(52)가 탄지되어 덮개프레임(50)이 탄성력으로 절첩되어 개폐됨을 특징으로 하는 양면으로 광고가 구현되는 광고판.

청구항 5

제 3항에 있어서, 상기 구획바(40)는 상,하부대(20,30)의 후방에 형성된 조립홀(23,33)에 결합요소로 결합되는 결합홈(41)이 형성되고, 상기 결합홈(41)의 전방에는 양측으로 광고지(81)가 삽입되는 끼임홀(42)이 형성되어, 상기 구획바(40)가 상,하부대(20,30)의 후방에 형성된 조립홀(22,33)에 결합요소로 슬라이드로 끼임결합되어 결합홈(41)의 전방으로 형성된 끼임홀(42)이 측면프레임(10)의 후방에 형성된 삽입홀(11)과 동일선상으로 위치되어 광고지(81)가 분할로 삽입되어 게시됨을 특징으로 하는 양면으로 광고가 구현되는 광고판.

청구항 6

제 1항 또는 제 2항 어느 한 항에 있어서, 상기 측면프레임(10)은 외측 후방으로 흡착판(70)이 결합된 장착바(71)의 결합을 위한 장착홀(14)이 형성되고, 내측 전,후방 양측으로 광고지(81)와 투명판(80)의 삽입을 위한 삽입홀(11a,11b)이 형성되고, 상기 삽입홀(11a,11b)이 형성된 내측방향으로 상부대(20)와 하부대(30)의 결합을 위한 조립홀(12)이 형성되며, 상기 조립홀(12)의 일측에는 노출되는 측면프레임(10)의 상,하단을 마감하는 마감캡

(15)의 고정을 위한 나사홈(13)이 형성됨을 특징으로 하는

청구항 7

제 1항에 있어서, 상기 측면프레임(10)의 후방에 형성된 삽입홀(11)과 상기 삽입홀(11)과 동일선상으로 위치되는 구획바(40)에 형성된 끼임홀(42)에 삽입되는 광고지(81)의 상단에 절곡부(81a)를 형성하여 광고지(81)의 절곡부(81a)가 상부대(20)에 걸쳐진 상태로 게시되면서 절곡부(81a)를 이용하여 쉽게 교환이 용이토록 함을 특징으로 하는

명 세 서

기 술 분 야

[0001] 본 발명은 음식점이나 상점 등의 업소에 설치되는 광고판에 관한 것으로, 특히 흡착판으로 유리면에 부착하여 일면은 상품의 광고업체를 실내에 홍보하는 광고면으로 사용하고, 다른 일면은 음식점이나 상점의 상품 또는 메뉴를 실외에서 홍보하는 광고면으로 사용하여 하나의 광고판으로 실,내외 양면으로 광고효과를 갖도록 한 것이다.

배 경 기 술

[0002] 일반적으로 광고판은 상품의 정보를 소비자에게 제공하여 소비자가 상품의 정보를 보고 구매할 수 있도록 사용되고 있는 것이고 이러한 광고판은 대부분 실내의 벽면에 설치되거나 실외에 직립 또는 유리면에 설치되어 있는 것이다.

[0003] 그러나 대부분 상품을 판매하는 상점이나 음식점에는 상품 또는 메뉴의 종류와 가격 등의 정보를 제공하는 광고판이나 메뉴판이 설치되어 있고, 또한 벽면으로 이러한 판매되는 상품을 제조하는 광고회사가 별도의 포스터 등으로 벽면에 부착되어 홍보를 하고 있는 것이다.

[0004] 즉, 음식을 파는 음식점일 경우에 이러한 광고판은 음식의 종류와 주류 또는 음료의 종류와 이에 대한 가격정보를 손님들에게 제공하고 있는 것이고, 이와 더불어 판매하는 상품, 특히 주류 상품과 이를 제조하는 판매회사의 로고가 인쇄된 별도의 포스터 등이 벽면에 별도로 부착되어 판매상품과 이를 제조하는 회사의 정보를 손님들에게 제공하고 있는 것이다.

[0005] 그러나 이러한 광고판과 포스터 등이 대부분 벽면에 다수개 설치되어 있기 때문에 실내 인테리어를 저해시키게 되는 요인이었고, 또한 야간에는 광고판과 포스터가 실내조명등으로만 보여지게 됨으로써 시인성이 많이 떨어지게 되는 것이었다.

[0006] 따라서 종래에 내측에 조명수단이 구비된 틀로 이루어진 함체의 양측으로 절첩되어 자석체에 의해 개폐되는 투시창을 구비하고 투시창에는 메뉴 또는 광고가 인쇄된 용지가 받쳐지도록 돌턱을 형성하여 투시창을 통해 인쇄용지가 보여지게 되면서 투시창을 개폐하여 용지의 교환은 물론 조명수단이 직접 인쇄용지에 조사됨으로 야간에도 메뉴 또는 광고내용이 잘 보이도록 한 것이다.

[0007] 그러나 이러한 메뉴판은 설치를 위하여 실내의 천정에 와이어로 매다는 형태로 되어 있어 설치가 어렵고 또한 설치되는 위치가 이동되는 동선에 설치되는 구조로 되어 있어 높이가 낮을 경우 이동동선에 간섭이 되는 문제가 있으며, 너무 높게 설치하게 되면 인쇄된 내용의 인식이 어려워 사용이 상당히 불편한 문제점이 있는 것이다.

[0008] 또한 이러한 메뉴판은 실내에만 설치되어 실외에는 별도의 메뉴내용이 인쇄된 시트지나 광고판을 설치하게 되어 메뉴 및 광고전달을 위한 설치로 인해 추가비용이 발생이 된다라는 것이다.

선행기술문헌

특허문헌

[0009] (특허문헌 0001) 실용신안공보 20-1986-0000353호

발명의 내용

해결하려는 과제

[0010] 따라서 본 고안은 업소의 유리면에 흡착판을 이용하여 부착하여 일면은 상품의 회사를 홍보하도록 정보를 제공하고 타면은 실외에 업소에서 판매되는 상품이나 메뉴등의 정보를 제공토록 함으로써 하나의 광고판으로 실내와 실외에 동시에 광고를 제공하여 종래의 문제점을 해결토록 한 것이다.

과제의 해결 수단

[0011] 이를 위하여 측면프레임이 양측으로 위치되어 상,하측으로 내측에 발광수단이 장착되는 상,하부대가 장착되어 일정한 틀로 이루어지는 본체틀과 상기 본체틀의 양측에 위치되는 측면프레임의 내측면 양측단에는 실내에 상품과 이를 제조하는 회사가 광고되는 광고지와 실외로 업소의 상품 또는 메뉴 등을 광고하는 광고지의 형성을 위한 삽입홀이 형성되고 측면프레임의 외측 일측에는 유리면에 부착을 위한 흡착판이 결합되는 결합홀을 형성하여 결합홀에 결합된 흡착판을 유리면에 부착하여 실내와 실외의 양면으로 동시에 광고가 되도록 하면서 야간에도 발광수단에 의해 광고면의 시인성을 우수토록 한 것이다.

[0012] 또한 본체틀의 유리면에 부착되어 실외에 광고되는 광고지에는 양측단에 삽입홀이 형성된 구획바를 끼임장착하여 상품(메뉴)을 종류별로 분할하여 광고할 수 있도록 하고, 실내에 광고되는 광고지의 상부대의 일측에는 탄성체에 의해 절첩되는 덮개프레임을 장착하여 광고지가 삽입되는 부분을 마감토록 하면서 광고지의 임의로 이탈을 방지토록 한 것이다.

발명의 효과

[0013] 따라서 본 발명은 실외와 실내에 동시에 광고가 되면서 일측면으로는 업소에서 판매되는 상품 또는 메뉴의 광고면을 제공하고 타측면에는 상품을 판매하는 회사를 광고하는 광고면을 형성하여 하나의 광고틀로 업소와 판매회사가 서로 동시에 광고효과를 얻게 되는 효과가 있는 것이다.

도면의 간단한 설명

[0014] 도1은 본 발명의 광고판의 조립구조를 나타낸 결합사시도.

도2는 본 발명의 광고판의 일 실시예를 나타낸 사시도.

도3은 본 발명의 광고판의 후면을 나타낸 사시도.

도4는 본 발명의 광고지가 게시되는 사시도.

도4a는 본 발명의 광고지 삽입을 위해 덮개프레임이 개폐되는 상태도.

도5는 본 발명의 후면에 광고지가 분할로 게시되는 상태의 사시도.

도6은 본 발명의 상,하부대에 발광수단이 장착된 단면도.

도7은 본 발명의 흡착판이 장착되는 결합사시도.

도8은 본 발명의 측면프레임의 구조를 나타낸 평면도.

도9는 본 발명의 상부대의 구조를 나타낸 평면도.

도10은 본 발명의 덮개프레임의 구조를 나타낸 평면도.

도11은 본 발명의 하부대의 구조를 나타낸 평면도.

도12는 본 발명의 구획바의 구조를 나타낸 평면도.

도13 내지 도14는 본 발명의 광고판이 유리면에 부착되는 상태도.

도15는 본 발명의 광고판이 설치된 개략도.

발명을 실시하기 위한 구체적인 내용

[0015] 이하 첨부도면을 참조하여 본 발명을 상세히 설명하면 다음과 같다.

[0016] 도1에 도시된 바와 같이 본 발명의 양면으로 사용되는 광고판은 양측으로 위치되는 측면프레임(10)의 상,하측으

로 광고지(81)의 후면을 조사하는 발광수단(60)이 장착되는 상,하부대(20,30)가 결합요소로 장착되어 일정한 틀로 이루어진 본체틀(1)조립되고, 상기 본체틀(1)의 양측면에 형성된 측면프레임(10)의 내측 전,후방 양측에는 광고지(81)의 끼임을 위한 삽입홀(11a,11b)을 형성하고, 외측 후방에는 흡착판(70)이 각 모서리에 결합되어 유리면에 부착되는 것이다.

[0017] 또한 상기 측면프레임(10)의 전방에 형성된 삽입홀(11a)에 광고지(81)를 보호하는 투명판(80)과 광고지(81)가 순차적으로 끼임장착되고, 상기 투명판(80)은 광고지(81)의 양측으로 장착하여 광고지(81)를 보호함과 동시에 광고지(81)가 투명판(80) 사이에서 직립된 상태로 게시되면서 광고지(81)가 구부러지지 않도록 한 것이다.

[0018] 또한 상기 상,하부대(20,30)의 후방에는 광고지(81)를 하나 이상으로 분할하여 광고할 수 있는 구획바(40)를 장착토록 한 것이다.

[0019] 따라서 상기 본체틀(1)을 흡착판(70)을 이용하여 업소의 실외와 실내로 구분되는 유리면에 부착하여 설치함으로써 실외와 실내의 양면으로 광고를 게시토록 한 것이고, 이때 상기 유리면에 부착되는 광고면에는 업소에서 판매되는 상품의 광고가 게시되고, 실내에 게시되는 광고면에는 상품의 제조회사가 인쇄된 광고가 게시되어 제조회사가 자사의 상품을 홍보하면서 업소에서 판매하는 메뉴나 상품 등을 동시에 광고할 수 있도록 한 것이다.

[0020] 이때 상기 측면프레임(10)의 외측 후방에는 흡착판(70)의 결합을 위한 장착홀(14)을 형성하여 상기 장착홀(14)에 흡착판(70)이 결합된 장착바(71)가 장착되는 것이고, 상기 흡착판(70)은 측면프레임(10)의 각 모서리에 장착토록 함으로써 광고판이 유리면에 안정적으로 부착되어 설치되도록 한 것이다.

[0021] 그리고 상기 측면프레임(10)의 내측 전,후방에는 광고지(81)와 투명판(80)의 삽입을 위한 삽입홀(11a,11b)이 형성되고, 상기 삽입홀(11a,11b)이 형성된 내측방향으로 상부대(20)와 하부대(30)의 결합을 위한 조립홀(12)이 형성되어 상부대(20)와 하부대(30)가 결합요소로 결합되는 것이다.

[0022] 이때 상기 하부대(30)의 전방에는 삽입홀(11a)을 통해 삽입되는 투명판(80)과 광고지(8)가 받쳐지는 받침골(34)이 형성되어 광고지(81)가 안정적으로 게시가 되는 것이고, 상기 받침골(34)은 측면프레임(10)에 형성된 삽입홀(11a)과 동일선상으로 형성되어 투명판(80)과 광고지(81)가 삽입골(11a)을 통해 끼워져 받침골(34)에 안착이 되는 것이다.

[0023] 또한 상기 조립홀(12)의 일측에는 나사홈(13)이 형성되어 측면프레임(10)의 상,하측으로 상부대(20)와 하부대(30)가 결합된 후 노출되는 측면프레임(10)의 상,하단을 마감하는 마감캡(15)이 고정되는 것이다.

[0024] 이때 상기 상부대(20)의 전방에는 탄성체(54)에 의해 절첩으로 개폐되는 덮개프레임(50)이 장착되는 것이다.

[0025] 이러한 덮개프레임(50)의 장착을 위하여, 상기 상부대(20)의 상면 전방에는 힌지돌부(24)가 형성되고, 덮개프레임(50)에는 힌지돌부(24)와 결합되는 힌지홈부(51)가 형성되어 힌지결합되어 개폐가 되는 것이다.

[0026] 또한 상기 힌지돌부(24)가 형성된 하단으로 힌지결합된 덮개프레임(50)의 탄성작동을 위한 탄성체(54)가 장착되는 장착홈(25)이 형성되고 힌지돌부(24)에 힌지 결합된 힌지홈부(31)에는 가압부(32)를 형성하여 상기 가압부(32)가 탄성체(54)가 탄지되어 덮개프레임(50)이 힌지작동으로 개폐시에 탄성체(54)에 의해 탄성작용으로 쉽게 개폐가 되는 것이다.

[0027] 이때 상기 덮개프레임(50)의 전방은 절곡되어 삽입홀(11a)에 삽입된 투명판(80)과 광고지(81)의 노출된 부분을 가압하여 절곡된 선단이 투명판(80)의 상단에 밀착되어 견고하게 닫혀지게 되면서 투명판(80)과 광고지(81)가 유동되지 않게 되고, 또한 이물질이 투입되지 않게 마감되는 것이다.

[0028] 한편 상기 상부대(20)와 하부대(30)의 중앙에는 야간에도 광고지의 시인성을 우수토록 하는 발광수단(60)이 장착되는 장착면(21,31)이 형성되고, 상기 장착면(21,31)의 내측에는 발광수단(60)에서 발산되는 열을 방열하는 내공간(21a,31a)을 형성하여 발광수단(60)의 파손을 방지하게 되는 것이다.

[0029] 또한 상기 장착면(21,31)의 양측으로 발광수단(60)에서 발산되는 빛을 균일하게 확산시키는 확산관(61)이 끼워지는 걸림홀(22,32)이 형성되어 상기 확산관(61)을 통해 발광수단(60)에서 발산되는 빛이 확산되어 광고지의 후면 전체면을 균일하게 조사하게 되면서 광고지(81)의 시인성이 우수하게 되는 것이다.

[0030] 또한 상기 걸림홀(22,32)이 형성된 양측에는 측면프레임(10)과 구획바(40)가 결합되는 조립홀(23,33)이 형성되는 것이다.

[0031] 이때 상기 구획바(40)는 상,하부대(20,30)의 후방에 위치되어 후방의 광고면을 하나 이상으로 분할토록 하는 것

으로, 이를 위하여 구획바(40)에 결합홈(41)이 형성되고, 상기 결합홈(41)의 전방에는 양측으로 광고지(81)가 삽입되는 끼임홀(42)이 형성되어, 상기 구획바(40)의 결합홈(41)과 상,하부대(20,30)에 형성된 조립홀(23,33)에 결합요소로 고정되도록 장착하는 것이다.

[0032] 또한 상기 구획바(40)는 슬라이드로 끼임결합되어 광고지(81)의 면적에 따라서 간격을 조절할 수 있는 것이다.

[0033] 또한 상기 광고지(81)가 끼임되는 끼임홀(42)은 측면프레임(10)의 후방에 형성된 삽입홀(11b)과 동일선상으로 위치되어 측면프레임(10)의 삽입홀(11b)과 구획바(40)의 끼임홀(42)로 광고지(81)의 삽입이 가능하게 되는 것이다.

[0034] 이때 상기 측면프레임(10)의 후방에 형성된 삽입홀(11)과 상기 삽입홀(11)과 구획바(40)에 형성된 끼임홀(42)에 삽입되는 광고지(81)의 상단에 절곡부(81a)를 형성하여 광고지(81)의 절곡부(81a)가 상부대(20)에 걸쳐진 상태로 게시되면서 하부대에 받침골(34)을 형성하지 않고도 게시가 가능하게 되는 것이고, 상기 절곡부(81a)를 이용하여 유리면에 밀착되게 부착된 광고틀에서 광고지를 쉽게 교환할 수 있게 되는 것이다.

부호의 설명

[0035] 1: 본체틀

10: 측면프레임	11: 삽입홀
12: 조립홀	13: 나사홀
14: 결합홀	
20: 상부대	21: 장착면
22: 걸림홀	23: 조립홀
24: 힌지돌부	25: 장착홈
30: 하부대	31: 장착면
32: 걸림홀	33: 조립홀
34: 받침골	
40: 구획바	41: 결합홈
42: 끼임홀	
50: 덮개프레임	51: 힌지홈부
52: 가압부	
60: 발광수단	61: 확산관
70: 흡착판	71: 장착바
80: 투명판	81: 광고지

도면

도면1

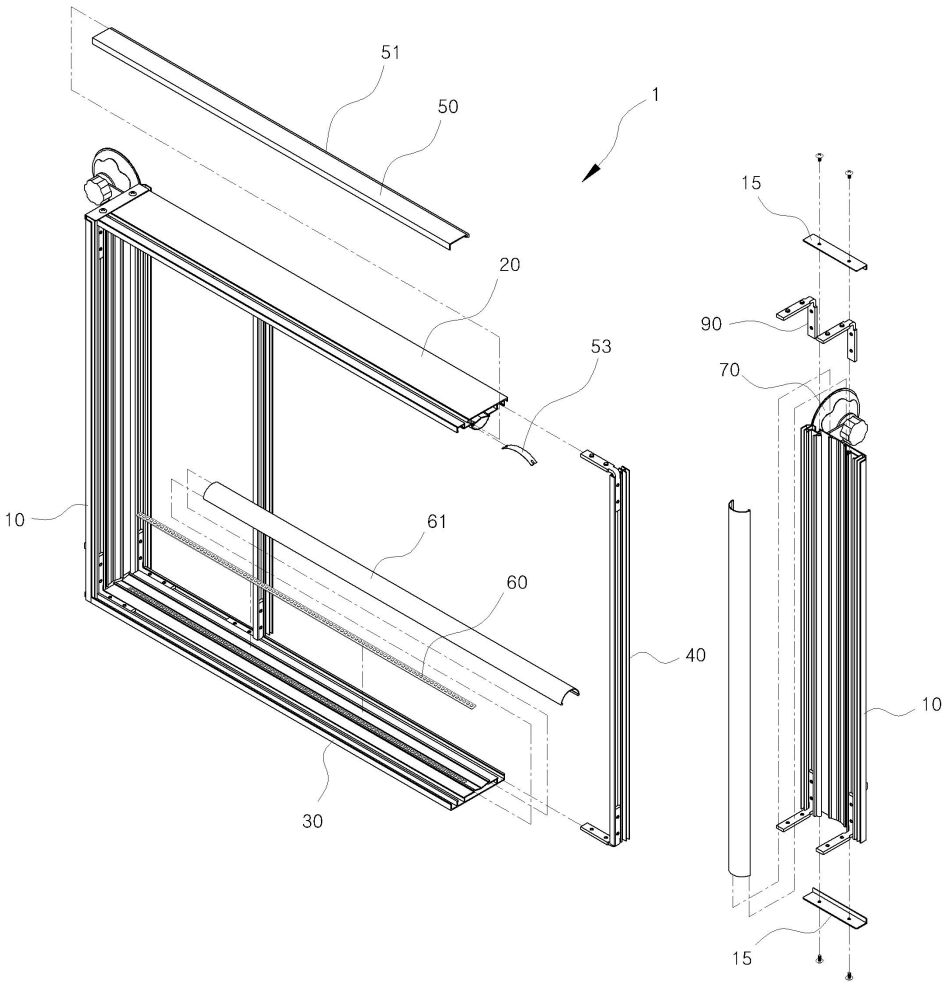

도면2

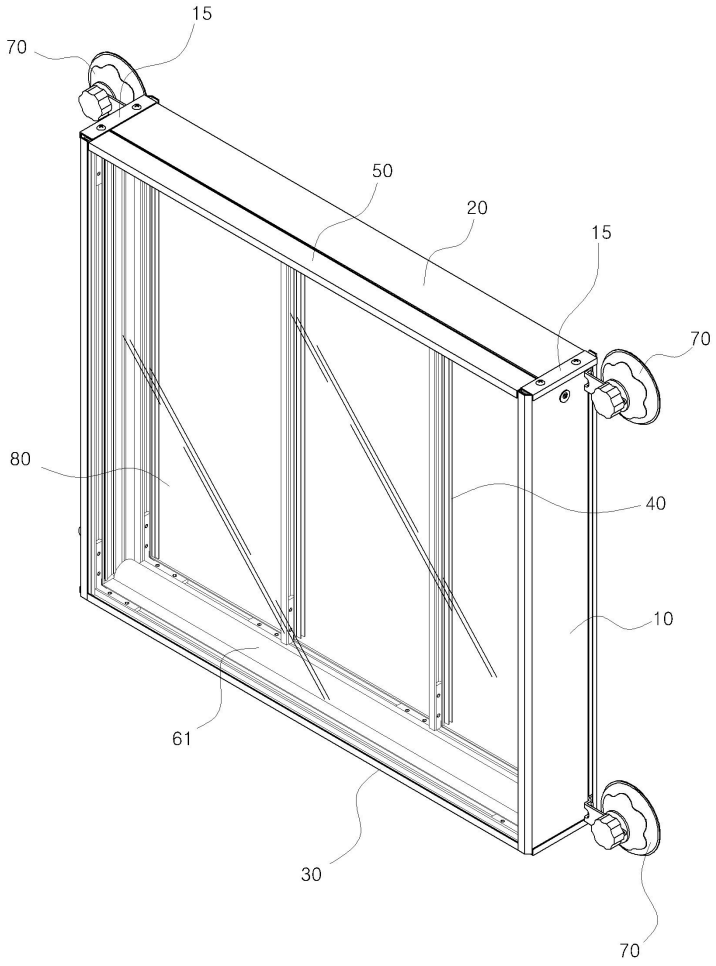

도면3

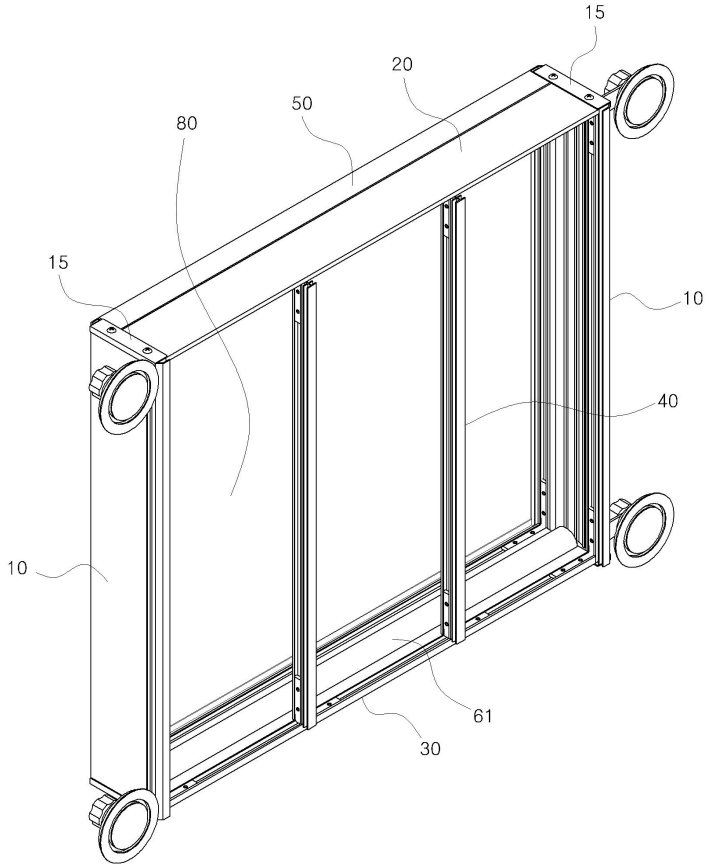

도면4

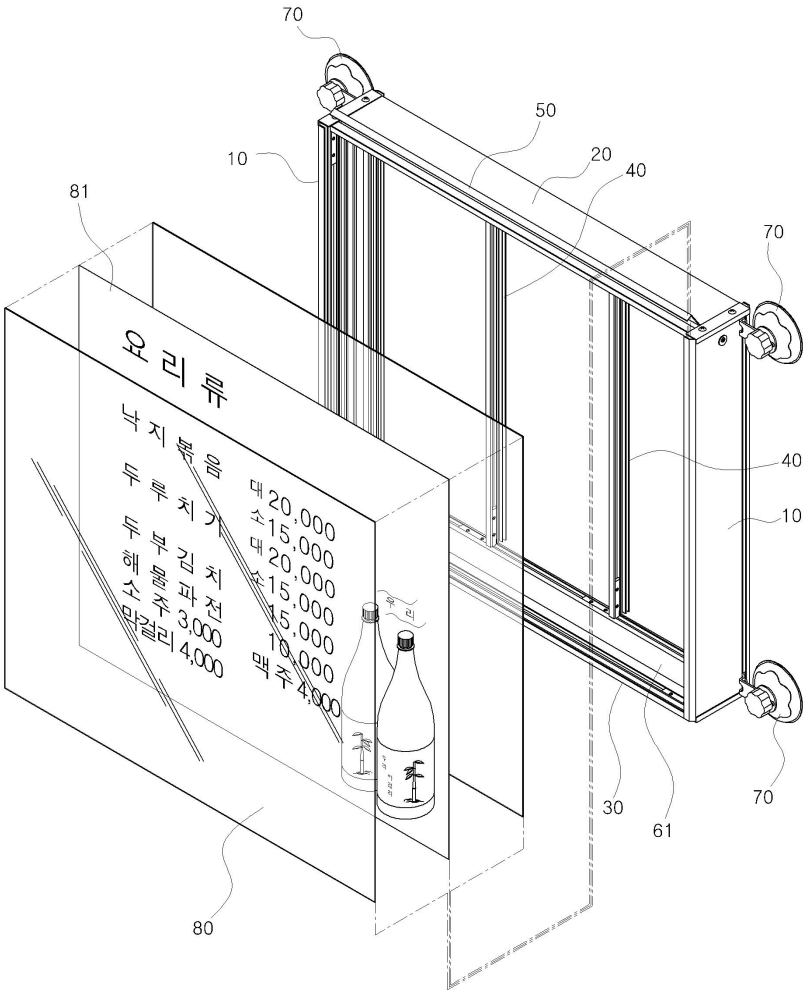
70
50
10
20
40
81
70
요리류
낙지볶음 대20,000 소15,000
두루치기 대20,000 소15,000
두부김치 15,000
해물파전 10,000
소주3,000 맥주4,000
막걸리4,000
40
10
30
61
70
80

도면4a

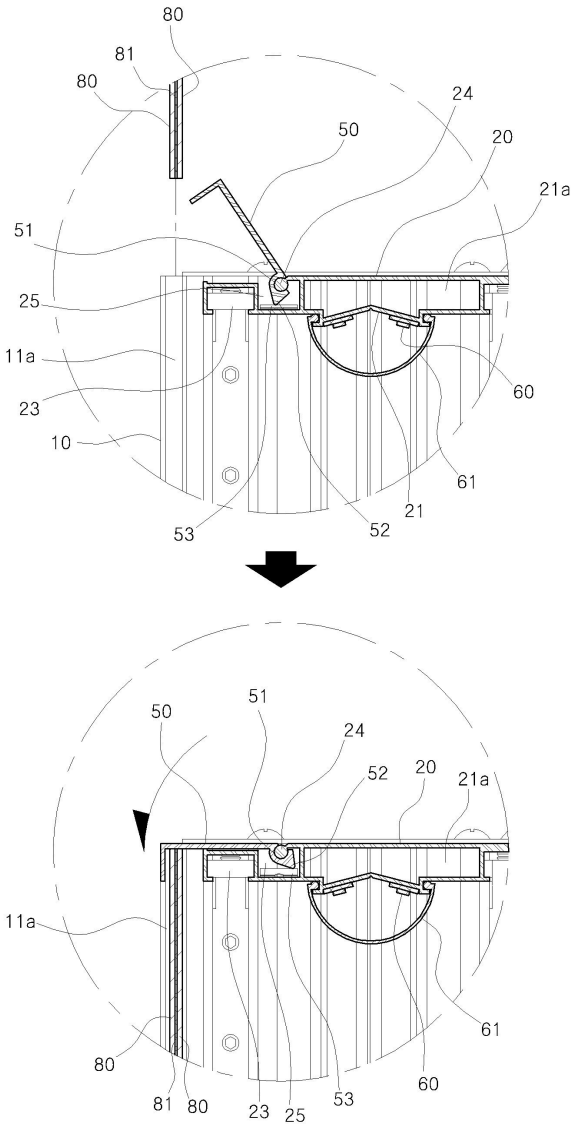
80
81
80
24
50
20
21a
51
25
11a
23
10
60
61
21
53
52
50
51
24
52
20
21a
11a
61
80
81
80
23
25
53
60

도면5

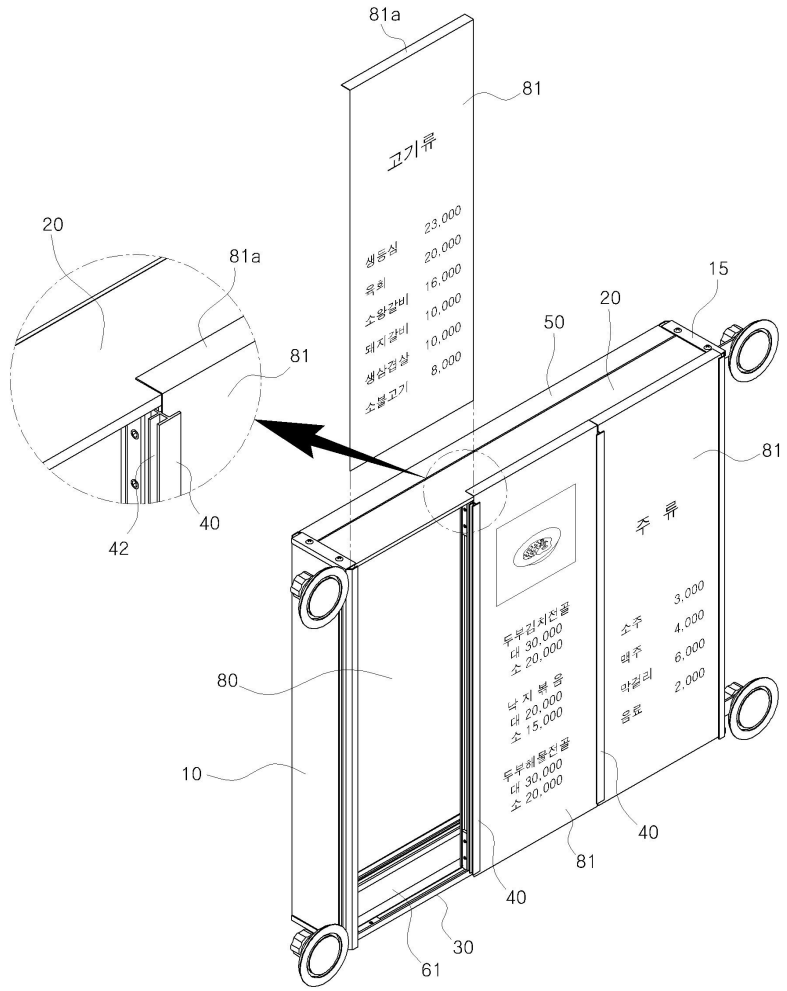
81a
81
고기류
생등심 23,000
육회 20,000
소왕갈비 16,000
돼지갈비 10,000
생삼겹살 10,000
소불고기 8,000
20
81a
81
42
40
50
20
15
81
주 류
소주 3,000
맥주 4,000
막걸리 6,000
음료 2,000
두부김치신골
대 30,000
소 20,000
낙지 볶 음
대 20,000
소 15,000
두부해물신골
대 30,000
소 20,000
80
10
40
81
40
30
61

도면6

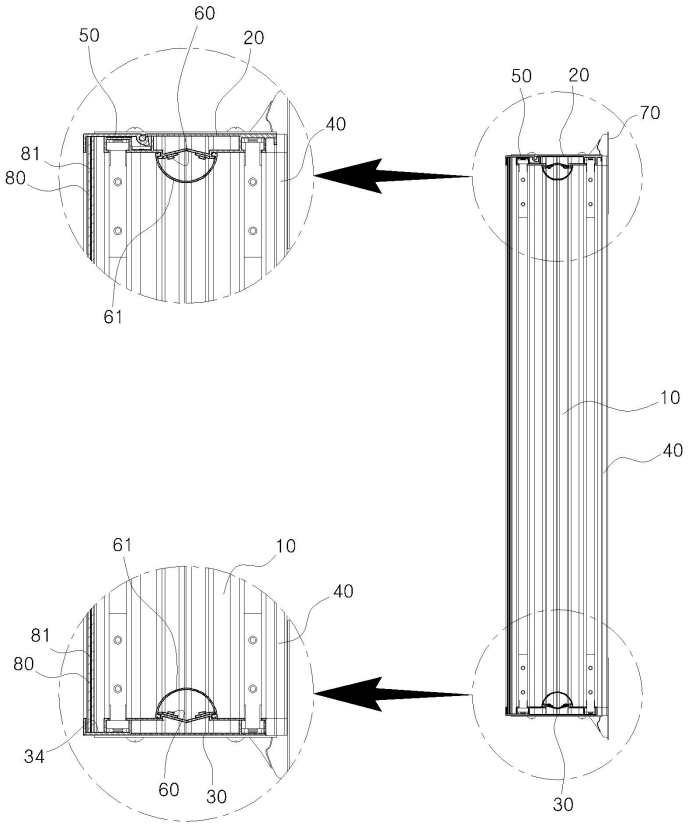
60
50
20
50
20
70
40
81
80
61
10
40
61
10
40
81
80
34
60
30
30

도면7

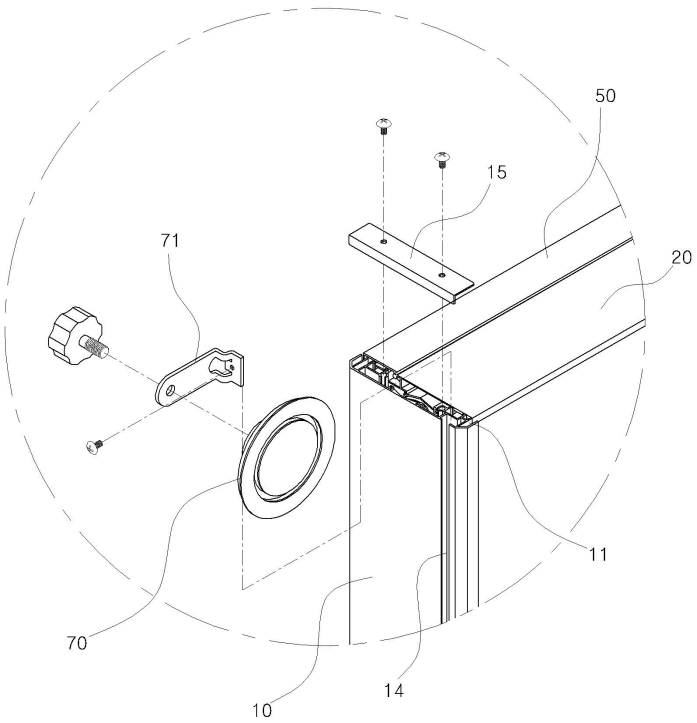
50
15
71
20
11
70
10
14

도면8

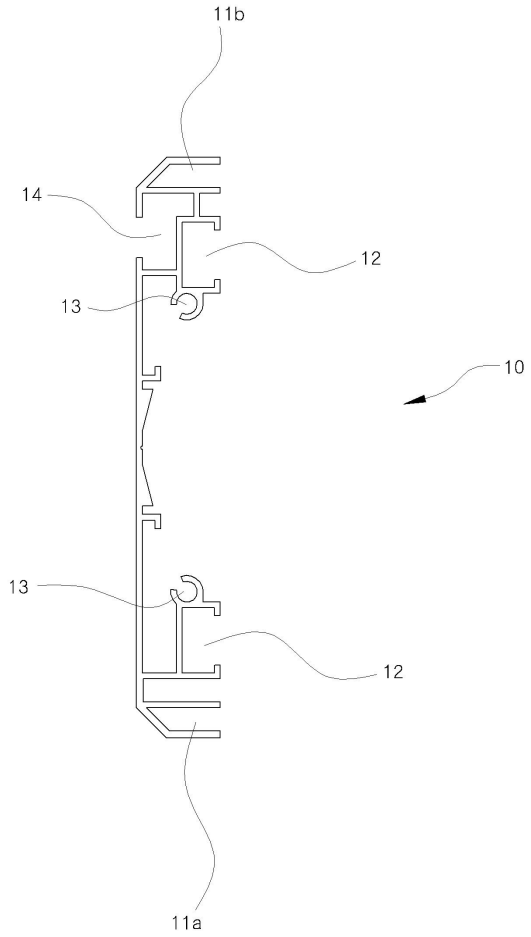

도면9

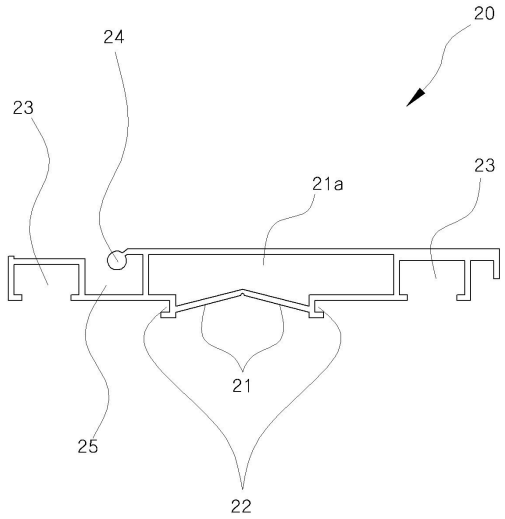

도면10

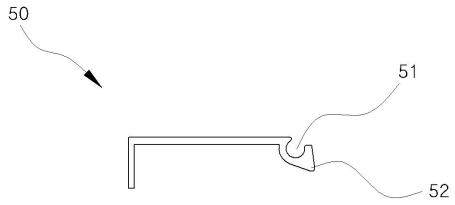

도면11

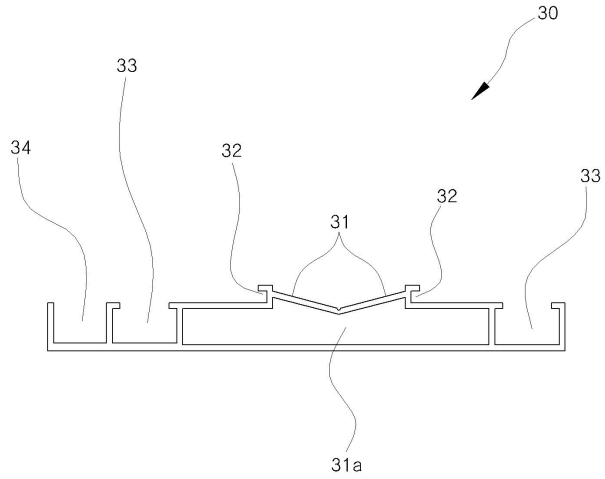

도면12

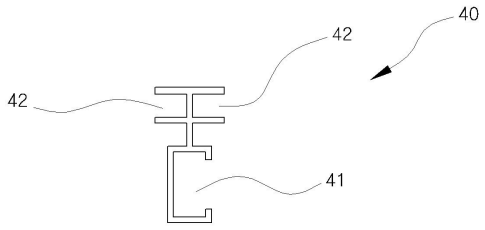

도면13

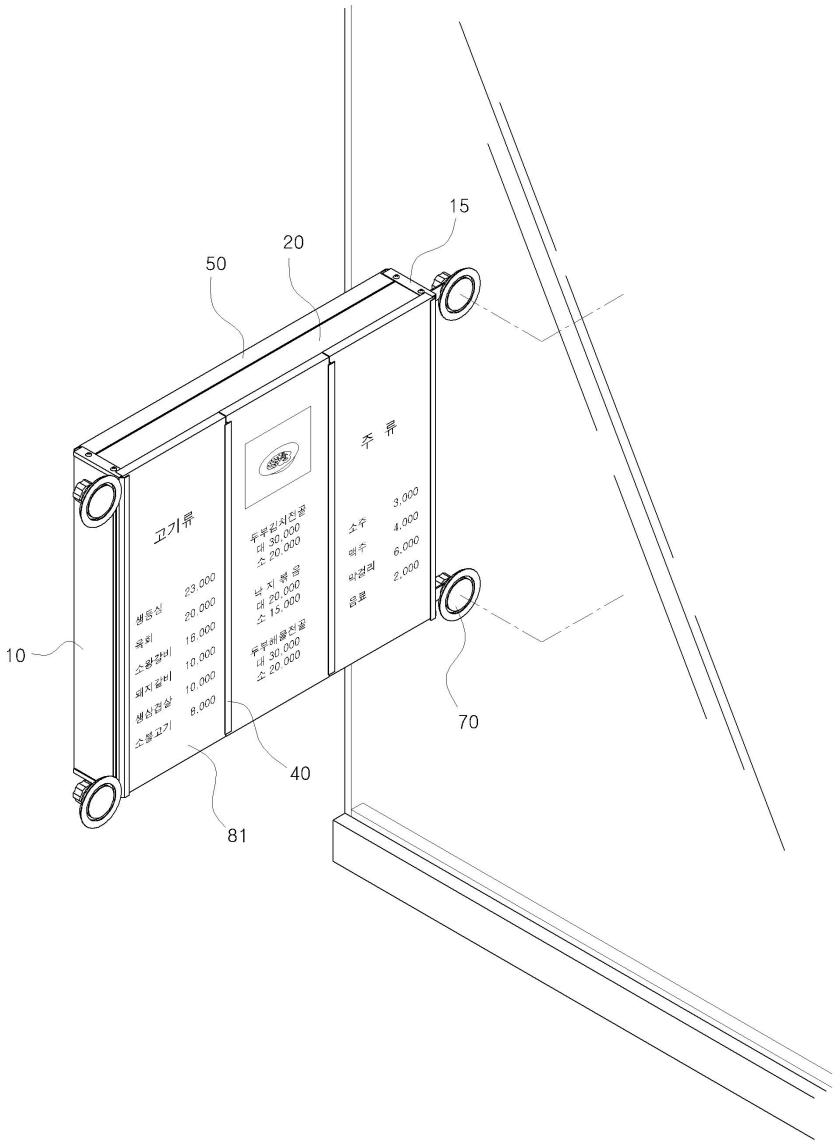
15
20
50
10
70
40
81
고기류
생등심 23,000
육회 20,000
소갈비살 16,000
소갈비 10,000
돼지갈비 10,000
생삼겹살 8,000
소불고기
주 류
소주 3,000
맥주 4,000
막걸리 6,000
음료 2,000

도면14

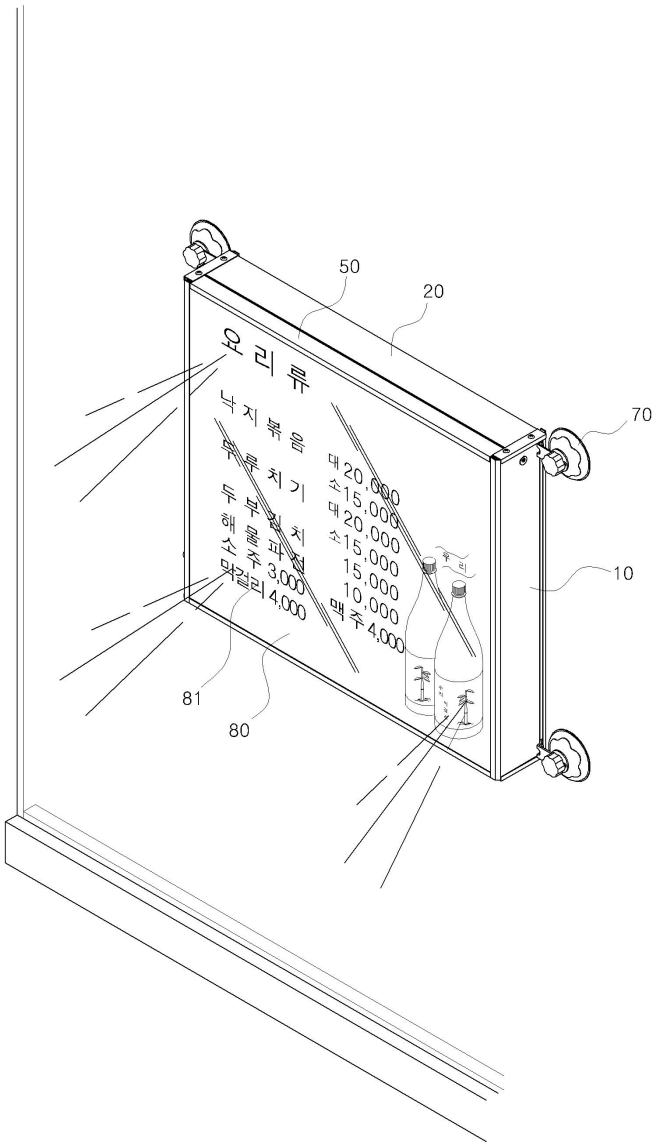

도면15

