(19)中华人民共和国国家知识产权局

(12)实用新型专利

(10)授权公告号 CN 204610475 U
(45)授权公告日 2015.09.02

(21)申请号 201520263441.0

(22)申请日 2015.04.28

(73)专利权人 吴中区光福明仕阁古典家具厂
地址 215000 江苏省苏州市吴中区光福镇红木家具城10号

(72)发明人 史志晔

(74)专利代理机构 南京利丰知识产权代理事务所（特殊普通合伙） 32256
代理人 王锋

(51)Int.Cl.
F16B 12/10(2006.01)

(ESM)同样的发明创造已同日申请发明专利

权利要求书1页 说明书3页 附图1页

(54)实用新型名称

用于家具上的粽角榫

(57)摘要

本实用新型涉及用于家具上的粽角榫，其包括第一方材、第二方材及第三方材，所述第一方材具有安装面、第一棕角部、及自所述安装面沿着第一方向延伸形成的第一凸榫和第二凸榫，所述第二方材具有第二棕角部、沿着第二方向延伸形成的第三凸榫及沿着第一方向延伸形成的第一槽道，所述第三方材具有第三粽角部、沿着第二方向延伸形成的第二槽道及沿着第一方向延伸形成的第三槽道，所述第一凸榫安装于所述第一槽道内，所述第二凸榫安装于所述第三槽道内，所述第三凸榫安装于所述第二槽道内，所述第一、第二、第三粽角部相互抵接成完整面。本实用新型的家具粽角榫结构设计更为巧妙，方材相互结合牢固性强，从而使得家具使用寿命更久。

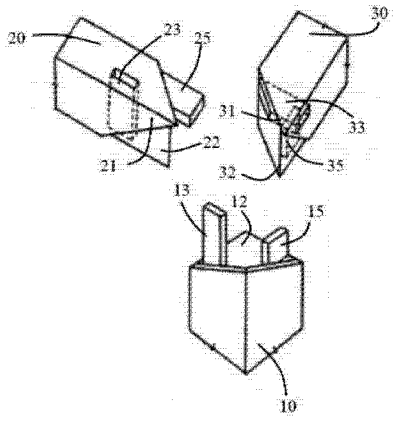

CN 204610475 U

1. 一种用于家具上的粽角榫，其特征在于，其包括相互组合拼装的第一方材、第二方材及第三方材，所述第一、第二、第三方材之间互成 90°，所述第一方材沿第一方向延伸设置，所述第二方材沿第二方向延伸设置，所述第三方材沿第三方向延伸设置，所述第一方材具有安装面、第一棕角部、及自所述安装面沿着第一方向延伸形成的第一凸榫和第二凸榫，所述第二方材具有第二棕角部、沿着第二方向延伸形成的第三凸榫及沿着第一方向延伸形成的第一槽道，所述第三方材具有第三粽角部、沿着第二方向延伸形成的第二槽道及沿着第一方向延伸形成的第三槽道，所述第一凸榫安装于所述第一槽道内，所述第二凸榫安装于所述第三槽道内，所述第三凸榫安装于所述第二槽道内，所述第一、第二、第三粽角部相互抵接成完整面。

2. 根据权利要求 1 所述的用于家具上的粽角榫，其特征在于，所述第一凸榫的长度大于所述第二凸榫的长度。

3. 根据权利要求 2 所述的用于家具上的粽角榫，其特征在于，所述第一凸榫和第二凸榫所在平面相互垂直。

4. 根据权利要求 1 所述的用于家具上的粽角榫，其特征在于，所述第二方材还包括一沿着第二方向延伸形成的用于抵靠于所述第一棕角部内侧的第一抵靠壁。

5. 根据权利要求 4 所述的用于家具上的粽角榫，其特征在于，所述第一槽道形成于所述第一抵靠壁内侧。

6. 根据权利要求 1 所述的用于家具上的粽角榫，其特征在于，所述第三方材还包括一沿着第三方向延伸形成的用于抵靠于所述第一棕角部内侧的第二抵靠壁。

7. 根据权利要求 6 所述的用于家具上的粽角榫，其特征在于，所述第三槽道形成于所述第二抵靠壁内侧。

用于家具上的粽角榫

技术领域

[0001] 本发明涉及家具领域，具体涉及一种用于家具上的粽角榫。

背景技术

[0002] 目前，随着现代审美的变化，各类高档家具出现在人们的生活中。对于高档家具而言，其材料、外观、制作工艺、使用寿命等因数均是考量家具档次的重要指标。家具通过各种平板件、曲板件、方材件、圆材件等相互拼装，上述家具零部件的组合方式包括各类榫结构，比如楔钉榫、夹头榫、格角榫、粽角榫等。其中，粽角榫作为一种常见的组合结构，广泛应用于各类高档家具的制作工艺当中。然而，现有技术中用于家具上的粽角榫结构普遍存在结合牢固性差、易断裂、使用寿命低的缺陷。鉴于此，有必要提供一种新的粽角榫结构以改善以上问题。

发明内容

[0003] 本发明的目的是提供一种用于家具上的粽角榫，以解决现有技术家具粽角榫结构普遍存在结合牢固性差、易断裂、使用寿命低的问题。

[0004] 本发明解决其技术问题所采用的技术方案是：一种用于家具上的粽角榫，其包括相互组合拼装的第一方材、第二方材及第三方材，所述第一、第二、第三方材之间互成 90°，所述第一方材沿第一方向延伸设置，所述第二方材沿第二方向延伸设置，所述第三方材沿第三方向延伸设置，所述第一方材具有安装面、第一棕角部、及自所述安装面沿着第一方向延伸形成的第一凸榫和第二凸榫，所述第二方材具有第二棕角部、沿着第二方向延伸形成的第三 凸榫及沿着第一方向延伸形成的第一槽道，所述第三方材具有第三粽角部、沿着第二方向延伸形成的第二槽道及沿着第一方向延伸形成的第三槽道，所述第一凸榫安装于所述第一槽道内，所述第二凸榫安装于所述第三槽道内，所述第三凸榫安装于所述第二槽道内，所述第一、第二、第三粽角部相互抵接成完整面。

[0005] 优选地，所述第一凸榫的长度大于所述第二凸榫的长度。

[0006] 优选地，所述第一凸榫和第二凸榫所在平面相互垂直。

[0007] 优选地，所述第二方材还包括一沿着第二方向延伸形成的用于抵靠于所述第一棕角部内侧的第一抵靠壁。

[0008] 优选地，所述第一槽道形成于所述第一抵靠壁内侧。

[0009] 优选地，所述第三方材还包括一沿着第三方向延伸形成的用于抵靠于所述第一棕角部内侧的第二抵靠壁。

[0010] 优选地，所述第三槽道形成于所述第二抵靠壁内侧。

[0011] 相较于现有技术，本发明的家具粽角榫结构设计更为巧妙，方材相互结合牢固性强、不易断裂，从而使得家具使用寿命更久，并且该粽角榫结构加工难度小，成本低，便于拆卸组装。

附图说明

[0012] 为了更清楚地说明本申请实施例或现有技术中的技术方案，下面将对实施例或现有技术描述中所需要使用的附图作简单地介绍，显而易见地，下面描述中的附图仅仅是本申请中记载的一些实施例，对于本领域普通技术人员来讲，在不付出创造性劳动的前提下，还可以根据这些附图获得其他的附图。

[0013] 图 1 是本发明实施例中用于家具上的粽角榫在未组装状态的结构示意图；

[0014] 图 2 是本发明实施例中用于家具上的粽角榫上的第一方材的另一视角的结构示意图；

[0015] 图 3 是本发明实施例中用于家具上的粽角榫在组装状态的结构示意图。

具体实施方式

[0016] 为使本发明的目的、技术方案和优点更加清楚明了，下面结合具体实施方式并参照附图，对本发明进一步详细说明。应该理解，这些描述只是示例性的，而并非要限制本发明的范围。此外，在以下说明中，省略了对公知结构和技术的描述，以避免不必要地混淆本发明的概念。

[0017] 参照图 1、图 2、图 3 所示，本发明的具体实施例中，所述用于家具上的粽角榫 100，其包括相互组合拼装的第一方材 10、第二方材 20 及第三方材 30，所述第一、第二、第三方材之间互成 90°，所述第一方材 10 沿第一方向延伸设置，所述第二方材 20 沿第二方向延伸设置，所述第三方材 30 沿第三方向延伸设置。

[0018] 本实施方式中，所述第一方材 10 具有安装面 12、第一棕角部 11、及自所述安装面 12 沿着第一方向延伸形成的第一凸榫 13 和第二凸榫 15，所述第二方材 20 具有第二棕角部 21、沿着第二方向延伸形成的第三凸榫 25 及沿着第一方向延伸形成的第一槽道 23。

[0019] 本实施方式中，所述第三方材 30 具有第三粽角部 31、沿着第二方向延伸形成的第二槽道 33 及沿着第一方向延伸形成的第三槽道 35，所述第一凸榫 13 安装于所述第一槽道 23 内，所述第二凸榫 15 安装于所述第三槽道 35 内，所述第三凸榫 25 安装于所述第二槽道 33 内，所述第一、第二、第三粽角部相互抵接成完整面，在相互拼装完成后外观美观大方。

[0020] 优选地，所述第一凸榫 13 的长度大于所述第二凸榫 15 的长度，并且所述第一凸榫 13 和第二凸榫 15 所在平面相互垂直，各个凸榫大致呈扁平条状。

[0021] 优选地，所述第二方材 20 还包括一沿着第二方向延伸形成的用于抵靠于所述第一棕角部 11 内侧的第一抵靠壁 22，从而使得该榫结构拼接强度更加牢靠。更优选地，所述第一槽道 23 形成于所述第一抵靠壁 22 内侧。

[0022] 优选地，所述第三方材 30 还包括一沿着第三方向延伸形成的用于抵靠于所述第一棕角部 11 内侧的第二抵靠壁 32，从而使得该榫结构拼接强度更加牢靠。更优选地，所述第三槽道 35 形成于所述第二抵靠壁 32 内侧。

[0023] 综上所述，本发明的家具粽角榫结构设计更为巧妙，方材相互结合牢固性强、不易断裂，从而使得家具使用寿命更久，并且该粽角榫结构加工难度小，成本低，便于拆卸组装。

[0024] 需要说明的是，在本文中，诸如第一和第二等之类的关系术语仅仅用来将一个实体或者操作与另一个实体或操作区分开来，而不一定要求或者暗示这些实体或操作之间存在任何这种实际的关系或者顺序。而且，术语“包括”、“包含”或者其任何其他变体意在涵

盖非排他性的包含，从而使得包括一系列要素的过程、方法、物品或者设备不仅包括那些要素，而且还包括没有明确列出的其他要素，或者是还包括为这种过程、方法、物品或者设备所固有的要素。在没有更多限制的情况下，由语句“包括一个……”限定的要素，并不排除在包括所述要素的过程、方法、物品或者设备中还存在另外的相同要素。

[0025] 以上述依据本发明的理想实施例为启示，通过上述的说明内容，相关工作人员完全可以在不偏离本项发明技术思想的范围内，进行多样的变更以及修改。本项发明的技术性范围并不局限于说明书上的内容，必须要根据权利要求范围来确定其技术性范围。

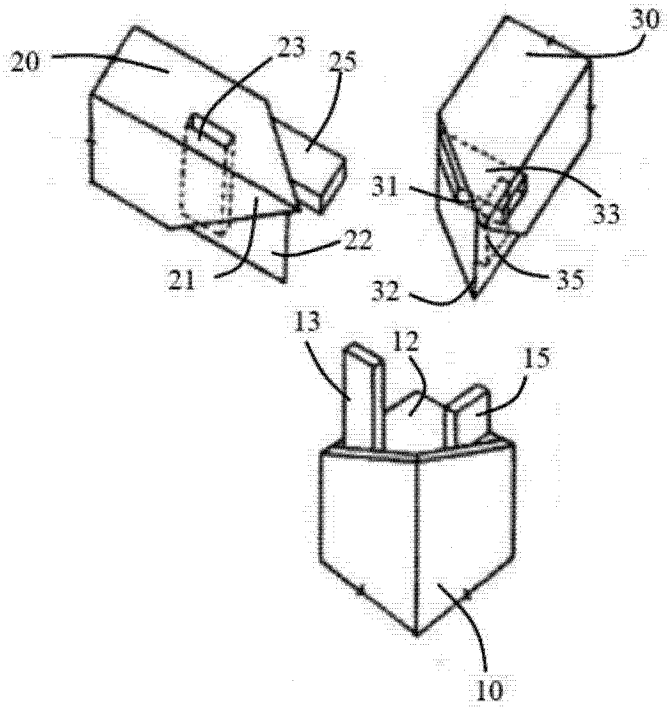

图 1

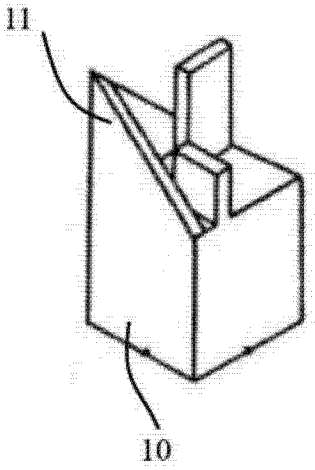

图 2

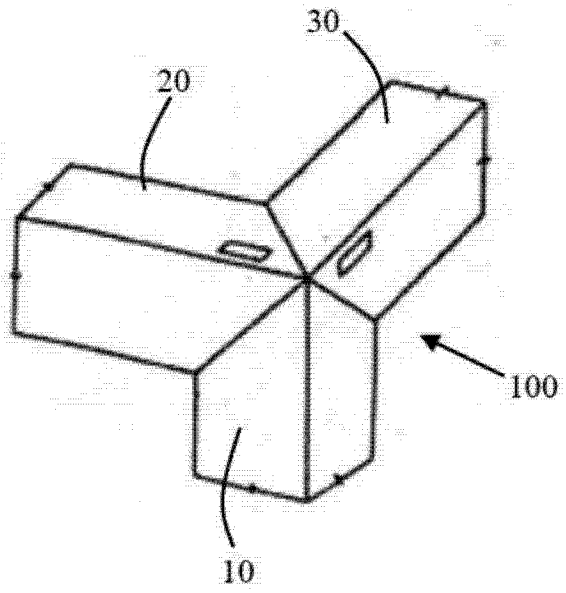

图 3