(19)中华人民共和国国家知识产权局

(12)实用新型专利

(10)授权公告号 CN 202665924 U
(45)授权公告日 2013.01.16

(21)申请号 201220172658.7

(22)申请日 2012.04.17

(73)专利权人 宁波市鄞州多凡国际贸易有限公司

地址 315000 浙江省宁波市鄞州区钟公庙街道天童北路 1388 号 322 室

(72)发明人 陈诗诗

(51)Int.Cl.

A61H 7/00(2006.01)

权利要求书 1 页 说明书 1 页 附图 1 页

(54)实用新型名称

一种微型按摩器

(57)摘要

一种微型按摩器，它涉及家用保健用品，它包含手柄(1)、连接壳体(2)、按摩头壳体(3)、按摩转头(4)、转轴(5)、电机(6)、电池(7)和按钮(8)，手柄(1)通过接壳体(2)与按摩头壳体(3)连接，按摩头壳体(3)底部设置有按摩转头(4)，手柄(1)内设置有电机(6)，电机(6)与按摩转头(4)通过转轴(5)连接，且电机(6)与电池(7)连接，手柄(1)的上方设置有按钮(8)。它体积小，结构简单，价格便宜，能促进血液流通，提高健康。

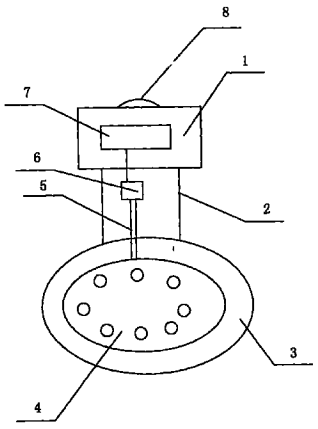

CN 202665924 U

1. 一种微型按摩器，其特征在于它包含手柄 (1)、连接壳体 (2)、按摩头壳体 (3)、按摩转头 (4)、转轴 (5)、电机 (6)、电池 (7) 和按钮 (8)，手柄 (1) 通过接壳体 (2) 与按摩头壳体 (3) 连接，按摩头壳体 (3) 底部设置有按摩转头 (4)，手柄 (1) 内设置有电机 (6)，电机 (6) 与按摩转头 (4) 通过转轴 (5) 连接，且电机 (6) 与电池 (7) 连接，手柄 (1) 的上方设置有按钮 (8)。

一种微型按摩器

技术领域：

[0001] 本实用新型涉及家用保健用品，具体涉及一种微型按摩器。

背景技术：

[0002] 随着科技的进步，人们的生活节奏的加快，人们越来越容易感觉到疲惫，一般人们去按摩中心进行人工按摩来消除疲劳，也有人选择一些大型的按摩椅，按摩垫来进行按摩，缓解压力，但是这些方式比较昂贵，并且不能随时进行按摩，使用不方便。

实用新型内容：

[0003] 本实用新型的目的是提供一种微型按摩器，它体积小，结构简单，价格便宜，能促进血液流通，提高健康，可放松肌肉、舒缓可缓解疲劳、明显减轻各种肌肉酸痛，放松身体减轻压力，减少皮肤皱纹，安全方便。

[0004] 为了解决背景技术所存在的问题，本实用新型采取以下技术方案：它包含手柄 1、连接壳体 2、按摩头壳体 3、按摩转头 4、转轴 5、电机 6、电池 7 和按钮 8，手柄 1 通过接壳体 2 与按摩头壳体 3 连接，按摩头壳体 3 底部设置有按摩转头 4，手柄 1 内设置有电机 6，电机 6 与按摩转头 4 通过转轴 5 连接，且电机 6 与电池 7 连接，手柄 1 的上方设置有按钮 8。

[0005] 本实用新型具有以下有益效果：它体积小，结构简单，价格便宜，能促进血液流通，提高健康，可放松肌肉、舒缓可缓解疲劳、明显减轻各种肌肉酸痛，放松身体减轻压力，减少皮肤皱纹，安全方便。

附图说明：

[0006] 图 1 为本实用新型的结构示意图。

具体实施方式：

[0007] 参照图 1，本具体实施方式采取以下技术方案：它包含手柄 1、连接壳体 2、按摩头壳体 3、按摩转头 4、转轴 5、电机 6、电池 7 和按钮 8，手柄 1 通过接壳体 2 与按摩头壳体 3 连接，按摩头壳体 3 底部设置有按摩转头 4，手柄 1 内设置有电机 6，电机 6 与按摩转头 4 通过转轴 5 连接，且电机 6 与电池 7 连接，手柄 1 的上方设置有按钮 8。

[0008] 本具体实施方式体积小，结构简单，价格便宜，能促进血液流通，提高健康，可放松肌肉、舒缓可缓解疲劳、明显减轻各种肌肉酸痛，放松身体减轻压力，减少皮肤皱纹，安全方便。

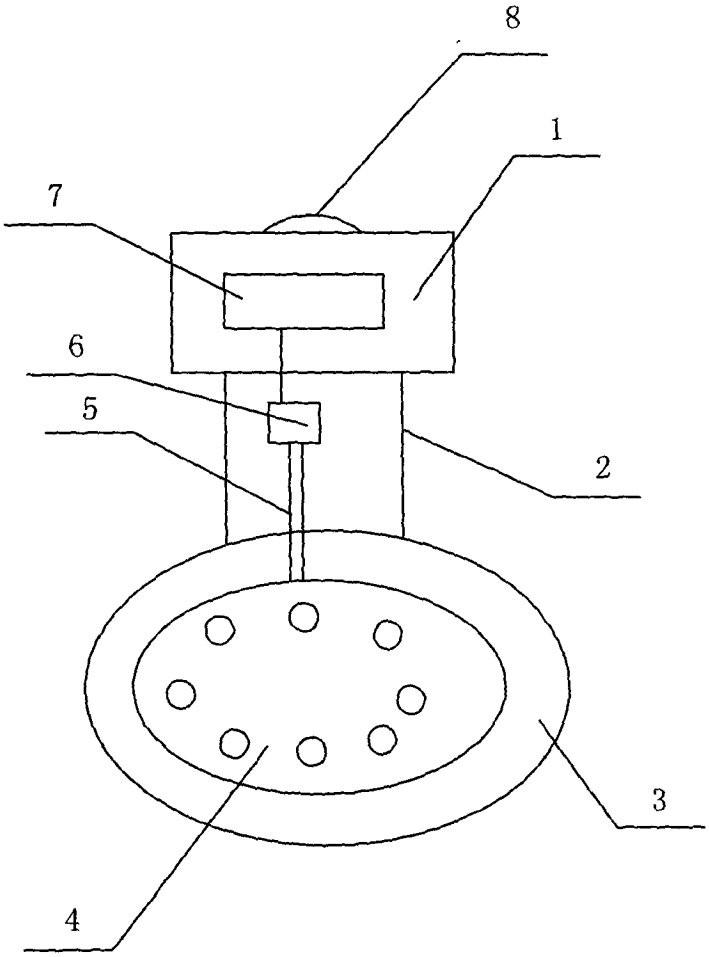

图 1