(19)中华人民共和国国家知识产权局

(12)实用新型专利

(10)授权公告号 CN 207461721 U
(45)授权公告日 2018.06.08

(21)申请号 201621477829.1

(22)申请日 2016.12.30

(73)专利权人 湖北工程学院
地址 432000 湖北省孝感市交通大道272号

(72)发明人 胡波 黄文丽

(74)专利代理机构 武汉开元知识产权代理有限公司 42104
代理人 王和平 赵龙骧

(51)Int.Cl.
A47B 61/00(2006.01)

权利要求书1页 说明书2页 附图1页

(54)实用新型名称

可监控式衣柜

(57)摘要

本实用新型公开了一种可监控式衣柜，包括柜体、双开柜门和底座；所述底板设置在底座的顶部；所述透气孔开设在底板上；所述横杆板通过滑槽设置在柜体的内部，且在挡板的左侧；所述熏香放置处设置在柜体的内部，且在底板的左侧顶部上；所述挂衣杆设置在挡板的右侧顶部，且在上隔板的下方；所述双开柜门通过铰链设置在柜体的前端面上；所述玻璃窗设置在右侧柜门上；所述摄像头设置在玻璃窗的正上方；所述磁条设置在底座的前端面上，且设置数量为三个；所述风机对称设置在底座的内部；所述透气网设置在底座的右侧端面上；本实用新型使用方便，操作简单。

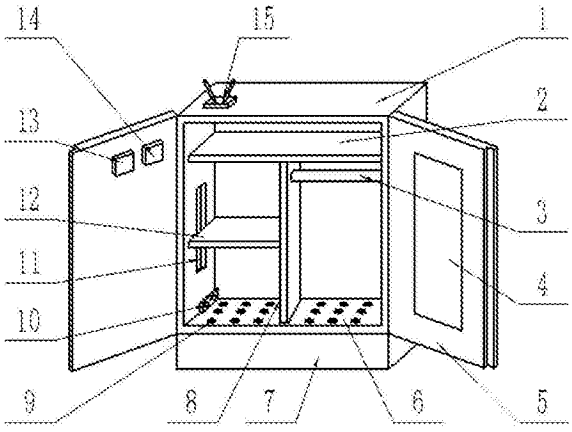

CN 207461721 U

1.一种可监控式衣柜，包括柜体(1)、双开柜门(5)和底座(7)，其特征在于：所述柜体(1)设置在底座(7)的顶部；所述柜体(1)上设置有上隔板(2)、挂衣杆(3)、底板(6)、挡板(8)、透气孔(9)、熏香放置处(10)、滑槽(11)、横杆板(12)和局域网发生器(15)；所述局域网发生器(15)设置在柜体(1)顶部的左侧底部；所述底板(6)设置在底座(7)的顶部；所述透气孔(9)开设在底板(6)上；所述挡板(8)设置在柜体(1)内腔的中间位置，且竖直放置；所述上隔板(2)设置在柜体(1)的内腔，且在挡板(8)的顶部；所述横杆板(12)通过滑槽(11)设置在柜体(1)的内部，且在挡板(8)的左侧；所述熏香放置处(10)设置在柜体(1)的内部，且在底板(6)的左侧顶部上；所述挂衣杆(3)设置在挡板(8)的右侧顶部，且在上隔板(2)的下方；所述双开柜门(5)通过铰链设置在柜体(1)的前端面上；所述双开柜门(5)上设置有玻璃窗(4)、摄像头(21)、显示屏(16)、湿度传感器(14)、温度传感器(13)和把手(17)；所述玻璃窗(4)设置在双开柜门(5)的右侧柜门上；所述摄像头(21)设置在玻璃窗(4)的正上方；所述显示屏(16)设置在双开柜门(5)的左侧柜门前端面，且在把手(17)的上方；所述湿度传感器(14)设置在双开柜门(5)的左侧柜门顶部；所述温度传感器(13)设置在湿度传感器(14)的左侧；所述把手(17)设置在双开柜门(5)的前端面；所述底座(7)设置在柜体(1)的底部；所述底座(7)上设置有磁条(18)、风机(19)、透气网(20)；所述磁条(18)设置在底座(7)的前端面上，且设置数量为三个；所述风机(19)对称设置在底座(7)的内部；所述透气网(20)设置在底座(7)的右侧端面上。

2.根据权利要求1所述的一种可监控式衣柜，其特征在于，所述底座(7)的内部对称设置有两个风机(19)。

3.根据权利要求1所述的一种可监控式衣柜，其特征在于，所述双开柜门(5)左侧的柜门上设置有温度传感器(13)和湿度传感器(14)。

4.根据权利要求1所述的一种可监控式衣柜，其特征在于，所述底板(6)上设置有透气孔(9)。

可监控式衣柜

技术领域

[0001] 本实用新型涉及家具领域，具体地指一种可监控式衣柜。

背景技术

[0002] 衣柜是目前每个家庭都会使用的家具之一，是人们放置、归纳衣物的重要场所，而衣柜的防潮一直是人们日常生活中面临的普遍问题，特别是到了降雨较多的夏季，空气湿度较大，加上外界的温度较高，如果防潮措施不够，也很有可能会导致衣服发生霉变，需要进行清洗，甚至导致衣物损坏，造成一定的经济损失，尤其是当人需要出远门的时候，不能够及时的观察柜子内部的情况，因为不能及时的处理霉变的衣物，从而导致财产损失。

发明内容

[0003] 本实用新型的目的就是要克服现有技术存在的缺陷，提供一种能够及时监控衣柜内情况的可监控式衣柜。

[0004] 为实现上述目的，本实用新型所设计的可监控式衣柜，包括柜体、双开柜门和底座，其特殊之处在于：所述柜体设置在底座的顶部；所述柜体上设置有上隔板、挂衣杆、底板、挡板、透气孔、熏香放置处、滑槽、横杆板和局域网发生器；所述局域网发生器设置在柜体顶部的左侧底部；所述底板设置在底座的顶部；所述透气孔开设在底板上；所述挡板设置在柜体内腔的中间位置，且竖直放置；所述上隔板设置在柜体的内腔，且在挡板的顶部；所述横杆板通过滑槽设置在柜体的内部，且在挡板的左侧；所述熏香放置处设置在柜体的内部，且在底板的左侧顶部上；所述挂衣杆设置在挡板的右侧顶部，且在上隔板的下方；所述双开柜门通过铰链设置在柜体的前端面上；所述玻璃窗设置在右侧柜门上；所述摄像头设置在玻璃窗的正上方；所述显示屏设置在左侧柜门的前端面，且在把手的上方；所述湿度传感器设置在左侧柜门的顶部；所述温度传感器设置在湿度传感器的左侧；所述把手设置在双开柜门的前端面；所述底座设置在柜体的底部；所述磁条设置在底座的前端面上，且设置数量为三个；所述风机对称设置在底座的内部；所述透气网设置在底座的右侧端面上。

[0005] 优选地，所述底座的内部对称设置有两个风机。

[0006] 优选地，所述左侧双开柜门上设置有温度传感器和湿度传感器。

[0007] 优选地，所述底板上设置有透气孔。

[0008] 本实用新型中，通过装置内部的湿度传感器和温度传感器能够对柜体的内部进行温度和湿度的监测，双开柜门上设置有玻璃窗和摄像头能够直观的看到柜体内部的情况，也可以通过手机进行远程的监控，且内部设置有熏香放置处能够对柜体内部的物品起到保护的作用，使用方便，操作简单。

附图说明

[0009] 图1为本实用新型可监控式衣柜的立体结构示意图。

[0010] 图2为本实用新型可监控式衣柜的内部结构示意图。

[0011] 图中：柜体1、上隔板2、挂衣杆3、玻璃窗4、双开柜门5、底板6、底座7、挡板8、透气孔9、熏香放置处10、滑槽11、横隔板 12、温度传感器13、湿度传感器14、局域网发生器15、显示屏16、把手17、磁条18、风机19、透气网20和摄像头21。

具体实施方式

[0012] 下面结合附图和具体实施例对本实用新型作进一步的详细说明。

[0013] 图1～2中所示的可监控式衣柜，包括柜体1、双开柜门5和底座 7；所述柜体1设置在底座7的顶部；所述柜体1上设置有上隔板2、挂衣杆3、底板6、挡板8、透气孔9、熏香放置处10、滑槽11、横杆板12和局域网发生器15；所述局域网发生器15设置在柜体1顶部的左侧底部；所述底板6设置在底座7的顶部；所述透气孔9开设在底板6上；所述挡板8设置在柜体1内腔的中间位置，且竖直放置；所述上隔板2设置在柜体1的内腔，且在挡板8的顶部；所述横杆板12 通过滑槽11设置在柜体1的内部，且在挡板8的左侧；所述熏香放置处10设置在柜体1的内部，且在底板6的左侧顶部上；所述挂衣杆3 设置在挡板8的右侧顶部，且在上隔板2的下方；所述双开柜门5通过铰链设置在柜体1的前端面上；所述双开柜门5上设置有玻璃窗4、摄像头21、显示屏16、湿度传感器14、温度传感器13和把手17；所述玻璃窗4设置在右侧柜门5上；所述摄像头21设置在玻璃窗4 的正上方；所述显示屏16设置在左侧柜门5的前端面，且在把手17 的上方；所述湿度传感器14设置在左侧柜门5的顶部；所述温度传感器13设置在湿度传感器14的左侧；所述把手17设置在双开柜门5 的前端面；所述底座7设置在柜体1的底部；所述底座7上设置有磁条18、风机19、透气网20；所述磁条18设置在底座7的前端面上，且设置数量为三个；所述风机19对称设置在底座7的内部；所述透气网20设置在底座7的右侧端面上；上隔板2、挂衣杆3、底板6、挡板8、横隔板12之间形成储物空间，且能够对物品进行分类放置；底板6上开设有透气孔9，能够对柜体1的内部进行干燥；湿度传感器14和温度传感器13能够对装置内部的温度和湿度进行监测，并将数据显示在显示屏6上；横杆板12能够在滑槽11上能够进行上下移动；通过局域网发生器15能够将摄像头21拍摄到的信息及时的同步到自己的智能手机上。

[0014] 本实用新型中，将衣服等物品放置在柜体1的内部，并且隔开的空间大小不同，能够满足不同物品的放置需求，通过温度传感器13 和湿度传感器14能够对柜体1的内部进行监测，防止出现物品受潮变坏，另外通过双开柜门5外面的显示屏16和玻璃窗4能够直接的看出内部的情况，以及湿度和温度情况，且通过局域网发生器15能够使用手机进行观察摄像头21拍摄到的影像，从而达到对衣柜的监控。

[0015] 最后，应当指出，以上实施例仅是本实用新型较有代表性的例子。显然，本实用新型不限于上述实施例，还可以有许多变形。凡是依据本实用新型的技术实质对以上实施例所做的任何简单修改、等同变化及修饰，均应认为属于本实用新型的保护范围。

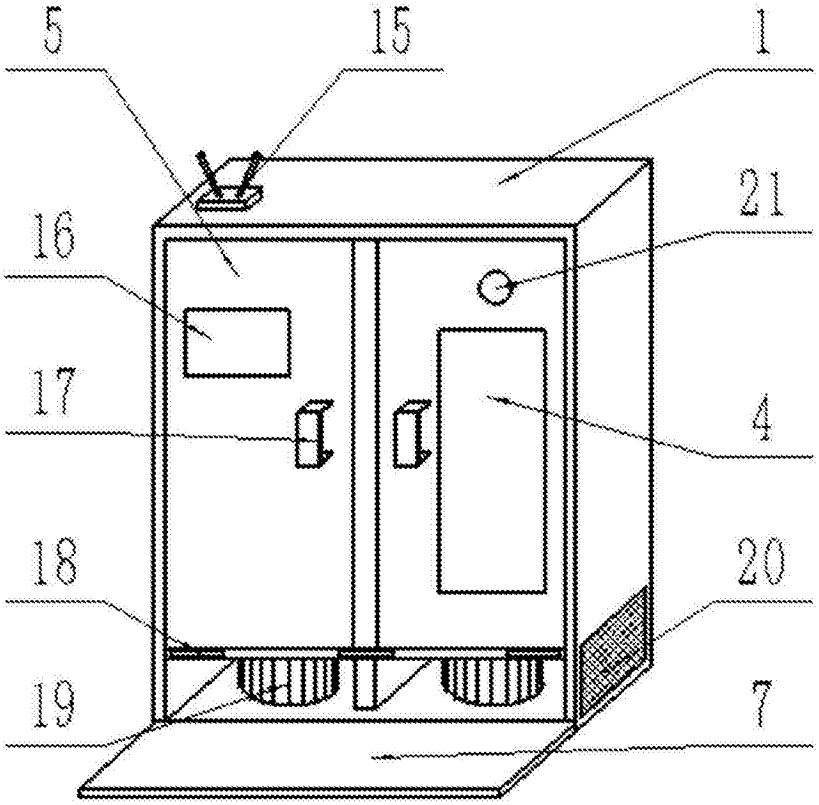

图1

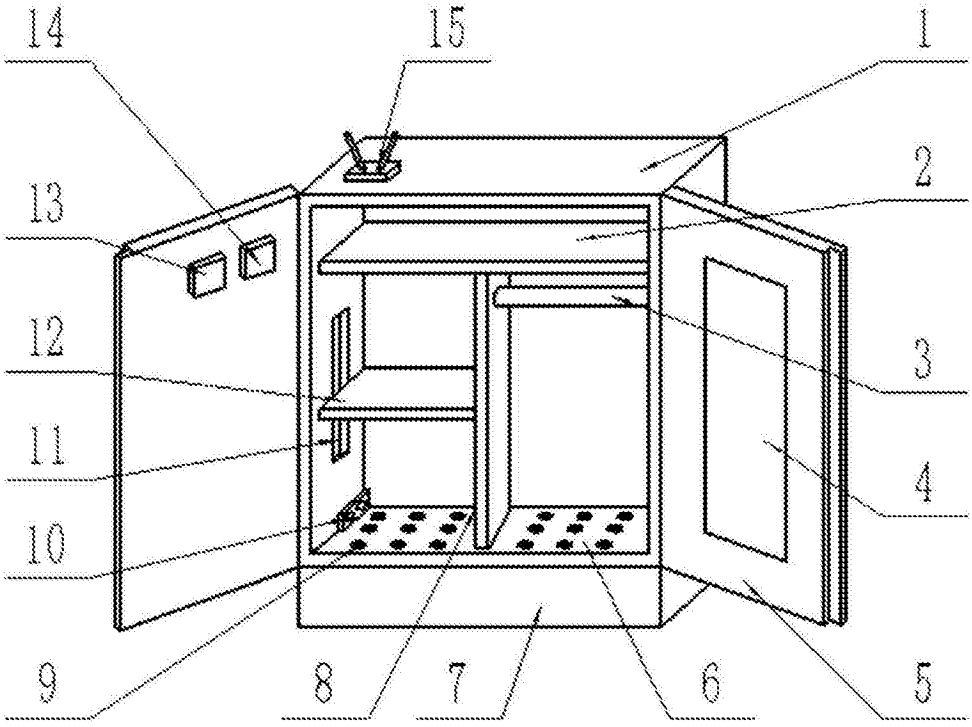

图2