(19)国家知识产权局

(12)实用新型专利

(10)授权公告号 CN 220458848 U
(45)授权公告日 2024.02.09

(21)申请号 202321482608.3

(22)申请日 2023.06.09

(73)专利权人 广州华立科技职业学院
地址 511300 广东省广州市广州增城广汕公路华立园华立路1号

(72)发明人 沙园双

(74)专利代理机构 广东荣海知识产权代理事务所(普通合伙) 44630
专利代理师 刘赛军

(51)Int.Cl.
A47B 13/00(2006.01)
A47B 21/00(2006.01)
A47B 97/00(2006.01)

权利要求书1页 说明书3页 附图2页

(54)实用新型名称

一种办公室用工位隔断装置

(57)摘要

本实用新型涉及办公室用品领域,尤其是涉及一种办公室用工位隔断装置,包括支柱;支柱的一侧开设有放置槽,放置槽的下部开设有第一插孔,放置槽的内部从上至下依次层叠设置有若干个隔板;隔板靠近放置槽一侧的下部开设有插杆,隔板在插杆的上端成型有第二插孔,隔板远离支柱一端的两侧分别成型有斜面;隔板远离支柱的一端设置有连接柱,连接柱的侧壁上开设有若干个斜槽,本实用新型的有益效果是:通过在支柱上滑动设置有隔板,并在隔板的另一端设置有连接柱,利用隔板与支柱之间的滑动配合、隔板与连接柱之间的插接配合,能够根据面积需求改变隔板隔开的面积,结构简单,操作方便,提高了实用性。

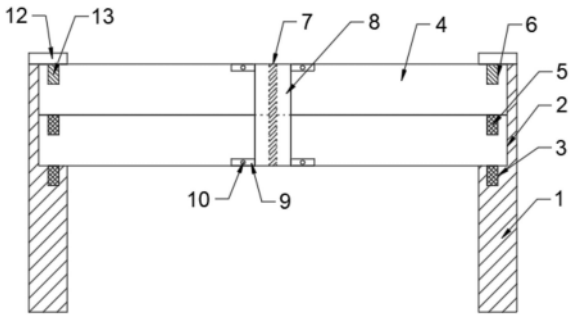

CN 220458848 U

1.一种办公室用工位隔断装置,其特征在于:包括支柱;

支柱的一侧开设有放置槽,放置槽的下部开设有第一插孔,放置槽的内部从上至下依次层叠设置有若干个隔板;

每个隔板靠近放置槽的一侧均分别与放置槽之间相互滑动配合,隔板靠近放置槽一侧的下部开设有插杆,隔板在插杆的上端成型有第二插孔,插杆分别与第一插孔、第二插孔之间相互插接配合,隔板远离支柱一端的两侧分别成型有斜面;

隔板远离支柱的一端设置有连接柱,连接柱的侧壁上开设有若干个斜槽,隔板的斜面与斜槽之间相互插接配合。

2.根据权利要求1所述的一种办公室用工位隔断装置,其特征在于:斜槽外侧的上下两端分别设置有夹杆,夹杆与隔板之间分别开设有贯通孔,隔板通过贯通孔和螺栓固定在两个夹杆之间。

3.根据权利要求1所述的一种办公室用工位隔断装置,其特征在于:连接柱的下端开设有若干个固定孔。

4.根据权利要求1所述的一种办公室用工位隔断装置,其特征在于:放置槽的上端设置有盖板,盖板的下端设置有塞块,塞块与第二插孔之间相互插接配合。

一种办公室用工位隔断装置

技术领域

[0001] 本实用新型涉及办公室用品领域,尤其是涉及一种办公室用工位隔断装置。

背景技术

[0002] 办公隔断桌作为一种能够充分利用空间、实用方便的办公设备,由于其可以用较低的成本最大限度的利用办公空间,被越来越多的办公场所所选用。

[0003] 目前市面上的办公隔断桌种类繁多,针对不同的办公室设计,规格种类有:F位、T位、十字位、120度、一字位等。隔板的材质也多种多样,有选择铝型材的+玻璃的,也有选择玻镁板+亚克力的。

[0004] 但是,现有的用的工位隔断操作者在安装的过程中,由于立柱和隔板之间是通过螺栓连接的,所以操作者需要使用工具将立柱和隔板连接起来,这种隔断不方便操作者的安装,降低了实用性。

实用新型内容

[0005] 本实用新型为克服上述情况不足,提供了一种能解决上述问题的技术方案。

[0006] 一种办公室用工位隔断装置,包括支柱;

[0007] 支柱的一侧开设有放置槽,放置槽的下部开设有第一插孔,放置槽的内部从上至下依次层叠设置有若干个隔板;

[0008] 每个隔板靠近放置槽的一侧均分别与放置槽之间相互滑动配合,隔板靠近放置槽一侧的下部开设有插杆,隔板在插杆的上端成型有第二插孔,插杆分别与第一插孔、第二插孔之间相互插接配合,隔板远离支柱一端的两侧分别成型有斜面;

[0009] 隔板远离支柱的一端设置有连接柱,连接柱的侧壁上开设有若干个斜槽,隔板的斜面与斜槽之间相互插接配合。

[0010] 作为本实用新型进一步的方案:斜槽外侧的上下两端分别设置有夹杆,夹杆与隔板之间分别开设有贯通孔,隔板通过贯通孔和螺栓固定在两个夹杆之间。

[0011] 作为本实用新型进一步的方案:连接柱的下端开设有若干个固定孔。

[0012] 作为本实用新型进一步的方案:放置槽的上端设置有盖板,盖板的下端设置有塞块,塞块与第二插孔之间相互插接配合。

[0013] 与现有技术相比,本实用新型的有益效果是:通过在支柱上滑动设置有隔板,并在隔板的另一端设置有连接柱,利用隔板与支柱之间的滑动配合、隔板与连接柱之间的插接配合,能够根据面积需求改变隔板隔开的面积,结构简单,操作方便,提高了实用性。

[0014] 本实用新型的附加方面和优点将在下面的描述中部分给出,部分将从下面的描述中变得明显,或通过本实用新型的实践了解到。

附图说明

[0015] 为了更清楚地说明本实施例或现有技术中的技术方案,下面将对实施例或现有技

术描述中所需要使用的附图作简单地介绍,显而易见地,下面描述中的附图仅仅是本发明的一些实施例,对于本领域普通技术人员来讲,在不付出创造性劳动性的前提下,还可以根据这些附图获得其他的附图。

[0016] 图1是本实用新型的结构示意图。

[0017] 图2是本实用新型的使用状态图。

[0018] 图中所示:1、支柱;2、放置槽;3、第一插孔;4、隔板;5、插杆;6、第二插孔;7、连接柱;8、斜槽;9、夹杆;10、贯通孔;11、固定孔;12、盖板;13、塞块。

具体实施方式

[0019] 下面将结合本实用新型实施例中的附图,对本实用新型实施例中的技术方案进行清楚、完整地描述,显然,所描述的实施例仅仅是本实用新型一部分实施例,而不是全部的实施例。基于本实用新型中的实施例,本领域普通技术人员在没有做出创造性劳动前提下所获得的所有其他实施例,都属于本实用新型保护的范围。

[0020] 在本实用新型的描述中,需要理解的是,术语“长度”、“宽度”、“上”、“下”、“前”、“后”、“左”、“右”、“竖直”、“水平”、“顶”、“底”“内”、“外”等指示的方位或位置关系为基于附图所示的方位或位置关系,仅是为了便于描述本实用新型和简化描述,而不是指示或暗示所指的装置或元件必须具有特定的方位、以特定的方位构造和操作,因此不能理解为对本实用新型的限制。

[0021] 此外,术语“第一”、“第二”仅用于描述目的,而不能理解为指示或暗示相对重要性或者隐含指明所指示的技术特征的数量。由此,限定有“第一”、“第二”的特征可以明示或者隐含地包括一个或者更多个该特征。在本实用新型的描述中,“多个”的含义是两个或两个以上,除非另有明确具体的限定。

[0022] 在本实用新型实施例中,除非另有明确的规定和限定,术语“安装”、“相连”、“连接”、“固定”等术语应做广义理解,例如,可以是固定连接,也可以是可拆卸连接,或成一体;可以是机械连接,也可以是电连接;可以是直接相连,也可以通过中间媒介间接相连,可以是两个元件内部的连通或两个元件的相互作用关系。对于本领域的普通技术人员而言,可以根据具体情况理解上述术语在本实用新型中的具体含义。

[0023] 请参阅图1-2,一种办公室用工位隔断装置,包括支柱1;

[0024] 支柱1的一侧开设有放置槽2,放置槽2的下部开设有第一插孔3,放置槽2的内部从上至下依次层叠设置有若干个隔板4;

[0025] 每个隔板4靠近放置槽2的一侧均分别与放置槽2之间相互滑动配合,隔板4靠近放置槽2一侧的下部开设有插杆5,隔板4在插杆5的上端成型有第二插孔6,插杆5分别与第一插孔3、第二插孔6之间相互插接配合,隔板4远离支柱1一端的两侧分别成型有斜面;

[0026] 隔板4远离支柱1的一端设置有连接柱7,连接柱7的侧壁上开设有若干个斜槽8,隔板4的斜面与斜槽8之间相互插接配合。

[0027] 使用时,将隔板4依次滑动放入支柱1的放置槽2的内部,插杆5分别插进第一插孔3、第二插孔6的内部,实现了隔板4与支柱1之间的连接,对隔板4的一端进行固定,再将连接柱7安装在隔板4的另一端,将隔板4的斜面插进连接柱7的斜槽内8,再对隔板4的另一端进行固定,从而实现隔板4将办公桌面进行隔断成多个工位;由于连接柱7的侧壁上开设有若

干个斜槽8,因此能够根据需要将桌面平均分隔成多个工位,提高了实用性;通过设置有若干个隔板4,能够便于调节隔断的高度,提高了适应性。

[0028] 作为本实用新型进一步的方案:斜槽8外侧的上下两端分别设置有夹杆9,夹杆9与隔板4之间分别开设有贯通孔10,隔板4通过贯通孔10和螺栓固定在两个夹杆9之间。

[0029] 能够将隔板4与连接柱7进行固定连接,提高隔板4的安装稳定性。

[0030] 作为本实用新型进一步的方案:连接柱7的下端开设有若干个固定孔11。

[0031] 能够将连接柱7固定安装在桌面上,进而有效的提高了隔板4的安装稳定性。

[0032] 作为本实用新型进一步的方案:放置槽2的上端设置有盖板12,盖板12的下端设置有塞块13,塞块13与第二插孔6之间相互插接配合。

[0033] 能够对位于上端的隔板4进行固定安装,同时对该隔板4与支柱1之间的连接位进行保护,提高了使用寿命。

[0034] 还需要说明的是,在本文中,诸如第一和第二等之类的关系术语仅仅用来将一个实体或者操作与另一个实体或操作区分开来,而不一定要求或者暗示这些实体或操作之间存在任何这种实际的关系或者顺序。而且,术语“包括”、“包含”或者其任何其他变体意在涵盖非排他性的包含,从而使得包括一系列要素的过程、方法、物品或者设备不仅包括那些要素,而且还包括没有明确列出的其他要素,或者是还包括为这种过程、方法、物品或者设备所固有的要素。在没有更多限制的情况下,由语句“包括一个.....”限定的要素,并不排除在包括所述要素的过程、方法、物品或者设备中还存在另外的相同要素。

[0035] 对所公开的实施例的上述说明,使本领域技术人员能够实现或使用本申请。对这些实施例的多种修改对本领域技术人员来说将是显而易见的,本文中所定义的一般原理可以在不脱离本申请的精神或范围的情况下,在其它实施例中实现。因此,本申请将不会被限制于本文所示的这些实施例,而是要符合与本文所公开的原理和新颖特点相一致的最宽的范围。

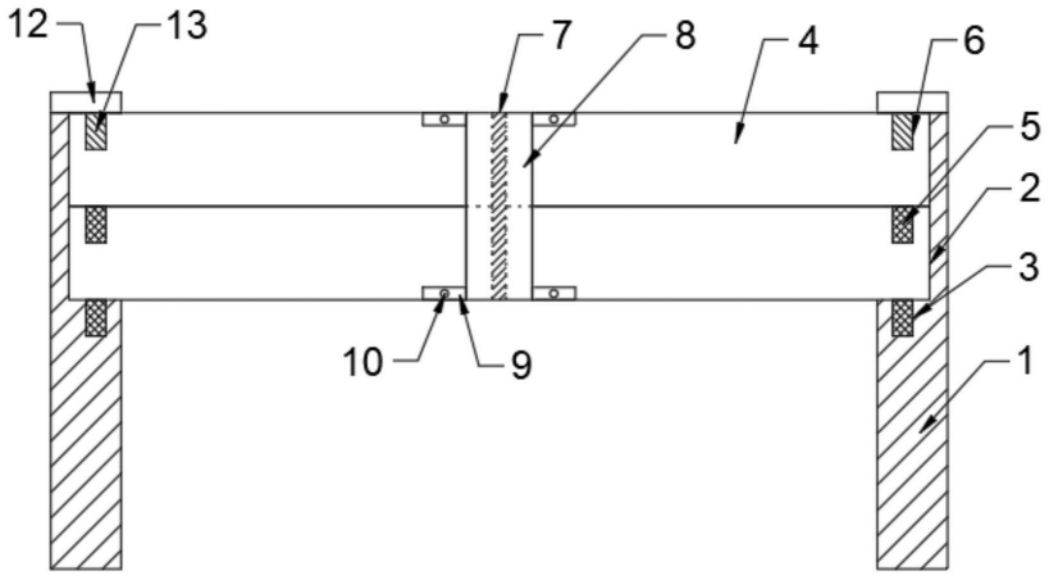

图1

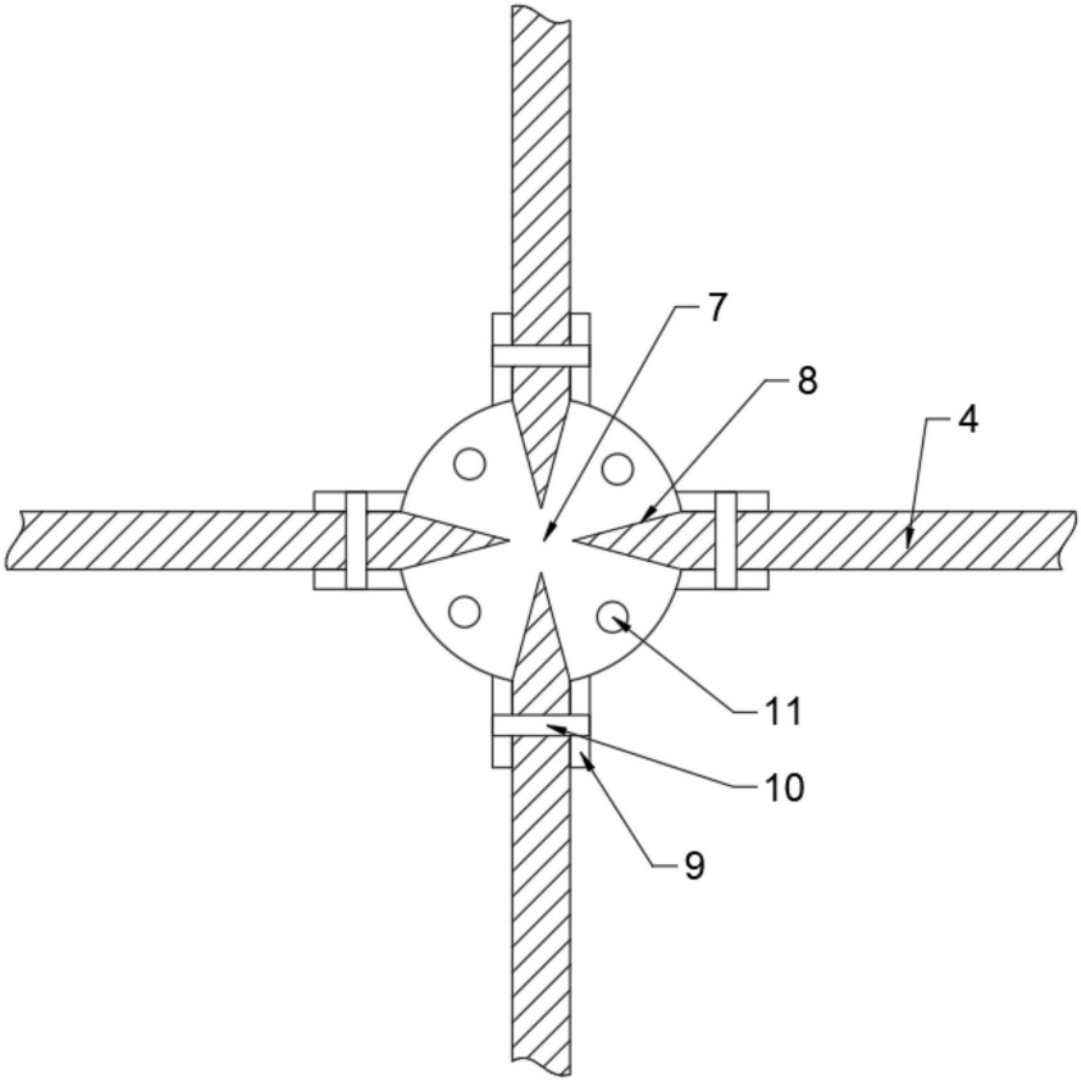

图2