(19)中华人民共和国国家知识产权局

(12)发明专利申请

(10)申请公布号 CN 112545876 A
(43)申请公布日 2021.03.26

(21)申请号 202011416371.X

(22)申请日 2020.12.06

(71)申请人 李佳
地址 273500 山东省济宁市邹城市龙山南路1356号三和巷8排5号

(72)发明人 李佳

(74)专利代理机构 江苏法德东恒律师事务所 32305
代理人 刘林

(51)Int.Cl.
A61H 35/00(2006.01)
A61M 35/00(2006.01)

权利要求书1页 说明书3页 附图3页

(54)发明名称

一种可调式妇科医疗用温控坐浴椅

(57)摘要

本发明属于坐浴椅技术领域，具体为一种可调式妇科医疗用温控坐浴椅，包括椅面、椅腿框架、腿部支撑板，所述椅腿框架设置有两个，所述椅腿框架呈梯形状，两个所述椅腿框架固定安装于椅面下表面的前后侧，所述腿部支撑板的左上端通过销轴转动连接在椅面的右下侧，所述椅腿框架的右侧壁与腿部支撑板的左侧壁之间通过销轴连接有可调支撑结构，所述可调支撑结构长度可调，使得腿部支撑板与椅面之间的角度可以调整，所述椅面的中部开设有坐浴口。通过可调支撑结构的设置，使得椅面、腿部支撑板之间的角度可以调节，从而能够适用于不同人群的使用，通过弹性支撑的方式，较为舒适；通过可控温度的设计方式，能够保持恒温坐浴，效果较好。

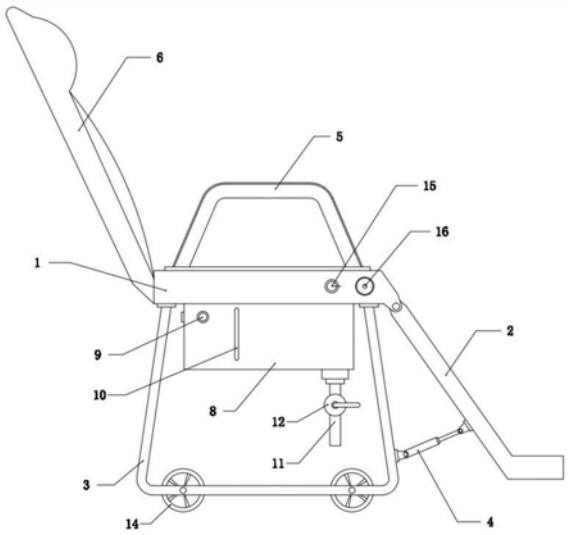

CN 112545876 A

1.一种可调式妇科医疗用温控坐浴椅,包括椅面(1)、椅腿框架(3)、腿部支撑板(2),其特征在于:所述椅腿框架(3)设置有两个,所述椅腿框架(3)呈梯形状,两个所述椅腿框架(3)固定安装于椅面(1)下表面的前后侧,所述腿部支撑板(2)的左上端通过销轴转动连接在椅面(1)的右下侧,所述椅腿框架(3)的右侧壁与腿部支撑板(2)的左侧壁之间通过销轴连接有可调支撑结构(4),所述可调支撑结构(4)长度可调,使得腿部支撑板(2)与椅面(1)之间的角度可以调整,所述椅面(1)的中部开设有坐浴口(7),所述椅面(1)的下表面固定连接有加热浴盆(8),所述加热浴盆(8)的左侧壁上侧连接有加注口(13),所述加热浴盆(8)的内腔下侧设置有电加热装置(14),所述加热浴盆(8)的下表面右侧连接有排出管(11),所述排出管(11)的管路上安装有控制阀门(12),所述加热浴盆(8)与坐浴口(7)连通,所述椅面(1)的前壁上安装有控制开关(15)和热量交接开关(16),所述控制开关(15)、热量交接开关(16)与电加热装置(14)电性连接。

2.根据权利要求1所述的一种可调式妇科医疗用温控坐浴椅,其特征在于:所述椅面(1)的左侧壁固定安装有靠背(6),所述靠背(6)的右侧壁包覆有靠垫。

3.根据权利要求1所述的一种可调式妇科医疗用温控坐浴椅,其特征在于:所述椅腿框架(3)的左右侧均通过转轴安装有支撑滚轮(14)。

4.根据权利要求1所述的一种可调式妇科医疗用温控坐浴椅,其特征在于:所述可调支撑结构(4)包括套管(41)和连杆(42),所述连杆(42)的左端插接在套管(41)的右侧壁上并延伸至套管(41)的内腔,所述连杆(42)的左端连接有滑块(43),所述滑块(43)的左端与套管(41)的内腔左侧壁之间连接有支撑弹簧(44)。

5.根据权利要求1所述的一种可调式妇科医疗用温控坐浴椅,其特征在于:所述椅面(1)的上表面前后侧壁均设置有扶手(5),所述扶手(5)的上表面粘接有橡胶软垫。

6.根据权利要求1所述的一种可调式妇科医疗用温控坐浴椅,其特征在于:所述加热浴盆(8)的上端与椅面(1)下表面连接处嵌入有密封垫。

7.根据权利要求1所述的一种可调式妇科医疗用温控坐浴椅,其特征在于:所述加热浴盆(8)的前壁上侧设置有溢流减压口(9),所述溢流减压口(9)的高度不高于加注口(13)的高度。

8.根据权利要求1所述的一种可调式妇科医疗用温控坐浴椅,其特征在于:所述加热浴盆(8)的前壁纵向设置有液位检测窗口(10)。

一种可调式妇科医疗用温控坐浴椅

技术领域

[0001] 本发明涉及坐浴椅技术领域，具体为一种可调式妇科医疗用温控坐浴椅。

背景技术

[0002] 针对临床各类需要进行会阴、肛周浸泡消毒或治疗病人以及年老体弱、各种肿瘤放化疗后体虚不方便行走而有需要对会阴部及肛周进行浸泡清洁、消毒来预防感染的病人，如妇科阴道炎或者产后会阴撕裂；肛肠科痔疮以及痔疮术后病人需要通过药物的坐浴来预防感染和达到治疗目的促进伤口愈合，因此，会阴部及肛周的清洁与护理对与这类病人的伤口愈合及预防感染起到至关重要的作用。

[0003] 现有的坐浴椅使用时，角度固定，舒适性不佳，对于坐浴的温度控制方式通常直接通过加水的温度，这样不方便操作，且需要频繁加水。

发明内容

[0004] 本发明的目的在于提供一种可调式妇科医疗用温控坐浴椅，以解决上述背景技术中提出的现有的坐浴椅使用时，角度固定，舒适性不佳，对于坐浴的温度控制方式通常直接通过加水的温度，这样不方便操作，且需要频繁加水的问题。

[0005] 为实现上述目的，本发明提供如下技术方案：一种可调式妇科医疗用温控坐浴椅，包括椅面、椅腿框架、腿部支撑板，所述椅腿框架设置有两个，所述椅腿框架呈梯形状，两个所述椅腿框架固定安装于椅面下表面的前后侧，所述腿部支撑板的左上端通过销轴转动连接在椅面的右下侧，所述椅腿框架的右侧壁与腿部支撑板的左侧壁之间通过销轴连接有可调支撑结构，所述可调支撑结构长度可调，使得腿部支撑板与椅面之间的角度可以调整，所述椅面的中部开设有坐浴口，所述椅面的下表面固定连接有加热浴盆，所述加热浴盆的左侧壁上侧连接有加注口，所述加热浴盆的内腔下侧设置有电加热装置，所述加热浴盆的下表面右侧连接有排出管，所述排出管的管路上安装有控制阀门，所述加热浴盆与坐浴口连通，所述椅面的前壁上安装有控制开关和热量交接开关，所述控制开关、热量交接开关与电加热装置电性连接。

[0006] 优选的，所述椅面的左侧壁固定安装有靠背，所述靠背的右侧壁包覆有靠垫。

[0007] 优选的，所述椅腿框架的左右侧均通过转轴安装有支撑滚轮。

[0008] 优选的，所述可调支撑结构包括套管和连杆，所述连杆的左端插接在套管的右侧壁上并延伸至套管的内腔，所述连杆的左端连接有滑块，所述滑块的左端与套管的内腔左侧壁之间连接有支撑弹簧。

[0009] 优选的，所述椅面的上表面前后侧壁均设置有扶手，所述扶手的上表面粘接有橡胶软垫。

[0010] 优选的，所述加热浴盆的上端与椅面下表面连接处嵌入有密封垫。

[0011] 优选的，所述加热浴盆的前壁上侧设置有溢流减压口，所述溢流减压口的高度不高于加注口的高度。

[0012] 优选的，所述加热浴盆的前壁纵向设置有液位检测窗口。

[0013] 与现有技术相比，本发明的有益效果是：

[0014] 1)通过可调支撑结构的设置，使得椅面、腿部支撑板之间的角度可以调节，从而能够适用于不同人群的使用，通过弹性支撑的方式，较为舒适；

[0015] 2)通过可控温度的设计方式，能够保持恒温坐浴，效果较好。

附图说明

[0016] 图1为本发明结构示意图；

[0017] 图2为本发明椅面的俯视结构示意图；

[0018] 图3为本发明可调支撑结构的剖视结构示意图；

[0019] 图4为本发明加热浴盆的内部结构示意图。

[0020] 图中：1椅面、2腿部支撑板、3椅腿框架、4可调支撑结构、41套管、42连杆、43滑块、44支撑弹簧、5扶手、6靠背、7坐浴口、8加热浴盆、9溢流减压口、10液位检测窗口、11排出管、12控制阀门、13加注口、14电加热装置、15控制开关、16热量交接开关。

具体实施方式

[0021] 下面将结合本发明实施例中的附图，对本发明实施例中的技术方案进行清楚、完整地描述，显然，所描述的实施例仅仅是本发明一部分实施例，而不是全部的实施例。基于本发明中的实施例，本领域普通技术人员在没有做出创造性劳动前提下所获得的所有其他实施例，都属于本发明保护的范围。

[0022] 在本发明的描述中，需要理解的是，术语“上”、“下”、“前”、“后”、“左”、“右”、“顶”、“底”、“内”、“外”等指示的方位或位置关系为基于附图所示的方位或位置关系，仅是为了便于描述本发明和简化描述，而不是指示或暗示所指的装置或元件必须具有特定的方位、以特定的方位构造和操作，因此不能理解为对本发明的限制。

[0023] 实施例：

[0024] 请参阅图1-4，本发明提供一种技术方案：一种可调式妇科医疗用温控坐浴椅，包括椅面1、椅腿框架3、腿部支撑板2，所述椅腿框架3设置有两个，所述椅腿框架3呈梯形状，两个所述椅腿框架3固定安装于椅面1下表面的前后侧，所述腿部支撑板2的左上端通过销轴转动连接在椅面1的右下侧，所述椅腿框架3的右侧壁与腿部支撑板2的左侧壁之间通过销轴连接有可调支撑结构4，所述可调支撑结构4长度可调，使得腿部支撑板2与椅面1之间的角度可以调整，所述椅面1的中部开设有坐浴口7，所述椅面1的下表面固定连接有加热浴盆8，所述加热浴盆8的左侧壁上侧连接有加注口13，所述加热浴盆8的内腔下侧设置有电加热装置14，所述加热浴盆8的下表面右侧连接有排出管11，所述排出管11的管路上安装有控制阀门12，所述加热浴盆8与坐浴口7连通，所述椅面1的前壁上安装有控制开关15和热量交接开关16，所述控制开关15、热量交接开关16与电加热装置14电性连接。

[0025] 进一步地，所述椅面1的左侧壁固定安装有靠背6，所述靠背6的右侧壁包覆有靠垫，通过靠背6的设置，使得用户躺靠较为舒适。

[0026] 进一步地，所述椅腿框架3的左右侧均通过转轴安装有支撑滚轮14，通过支撑滚轮14的设置，使得本装置移动较为方便。

[0027] 进一步地，所述可调支撑结构4包括套管41和连杆42，所述连杆42的左端插接在套管41的右侧壁上并延伸至套管41的内腔，所述连杆42的左端连接有滑块43，所述滑块43的左端与套管41的内腔左侧壁之间连接有支撑弹簧44，套管41、连杆42之间能够相对移动，且在支撑弹簧44的弹性支撑下，使得套管41、连杆42之间具有缓冲的效果，对腿部支撑板2弹性支撑，使得腿部支撑板2能够调整角度。

[0028] 进一步地，所述椅面1的上表面前后侧壁均设置有扶手5，所述扶手5的上表面粘接有橡胶软垫，通过橡胶软垫的设置，手臂放置在上面较为舒适。

[0029] 进一步地，所述加热浴盆8的上端与椅面1下表面连接处嵌入有密封垫，通过密封垫的设置，避免泄漏。

[0030] 进一步地，所述加热浴盆8的前壁上侧设置有溢流减压口9，所述溢流减压口9的高度不高于加注口13的高度。

[0031] 进一步地，所述加热浴盆8的前壁纵向设置有液位检测窗口10。

[0032] 工作原理：预先通过加注口13向加热浴盆8内加入药浴材料和水，通过控制开关15和热量交接开关16将电加热装置14接通电源并调节电加热装置14的加热功率，从而对电加热装置14的温度进行控制，根据患者的患病情况和患者的舒适度情况对电加热装置14调节加热温度，适用范围广。

[0033] 加入的药浴材料和水过多时，会从溢流减压口9内溢出，加热产生蒸汽也能从溢流减压口9溢出，避免加热浴盆8内气压越来越大。

[0034] 通过电加热装置14的设置，方便对本装置移动，使用后的药浴材料和水通过开启控制阀门12从排出管11内排出，通过液位检测窗口10的设置，能够看到加入加热浴盆8内药浴材料和水的量，避免加入过多。

[0035] 患者坐在椅面1上，臀部对准坐浴口7，药浴材料和水受热产生的蒸汽通过加热浴盆8对患处熏蒸，患者躺在靠背6上，腿部支撑在腿部支撑板2上，通过可调支撑结构4的弹性支撑作用，使得腿部支撑板2能够围绕与椅面1连接处的销轴摆动。

[0036] 以上显示和描述了本发明的基本原理和主要特征和本发明的优点，对于本领域技术人员而言，显然本发明不限于上述示范性实施例的细节，而且在不背离本发明的精神或基本特征的情况下，能够以其他的具体形式实现本发明；因此，无论从哪一点来看，均应将实施例看作是示范性的，而且是非限制性的，本发明的范围由所附权利要求而不是上述说明限定，因此旨在将落在权利要求的等同要件的含义和范围内的所有变化囊括在本发明内，不应将权利要求中的任何附图标记视为限制所涉及的权利要求。

[0037] 尽管已经示出和描述了本发明的实施例，对于本领域的普通技术人员而言，可以理解在不脱离本发明的原理和精神的情况下可以对这些实施例进行多种变化、修改、替换和变型，本发明的范围由所附权利要求及其等同物限定。

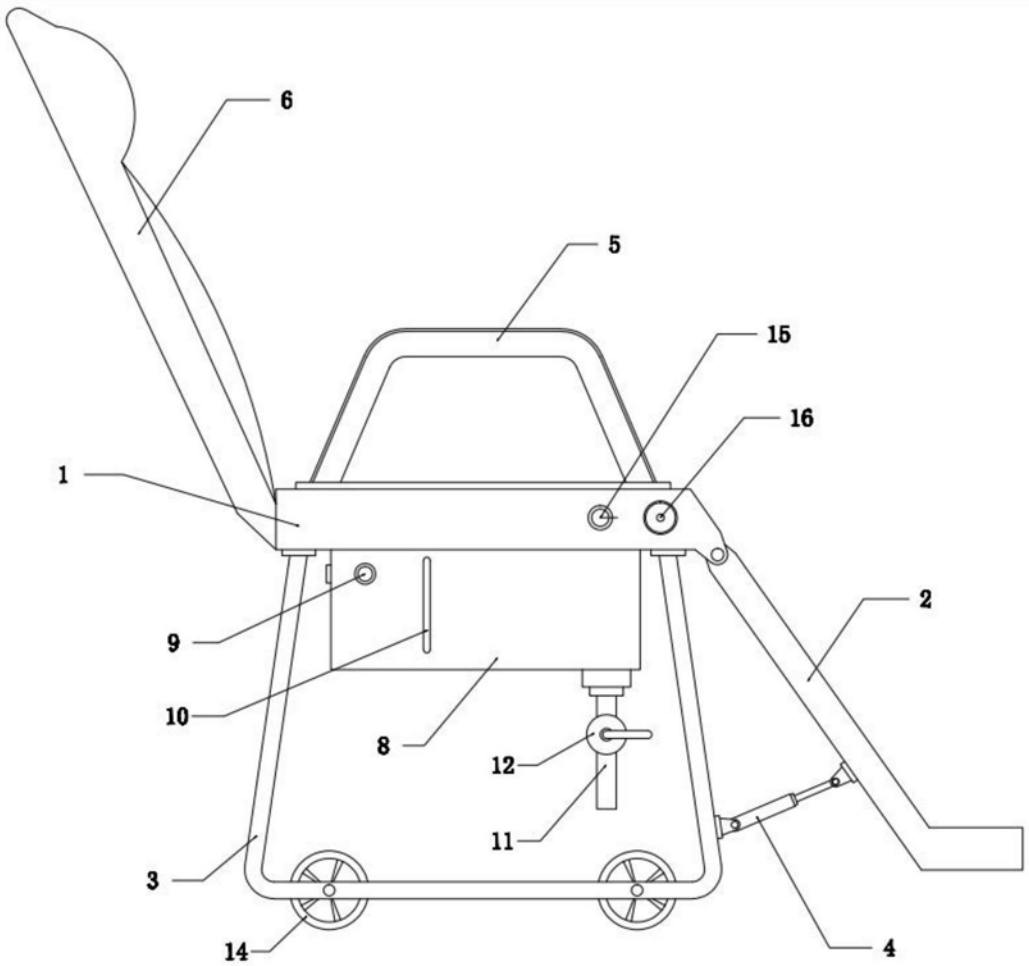

图1

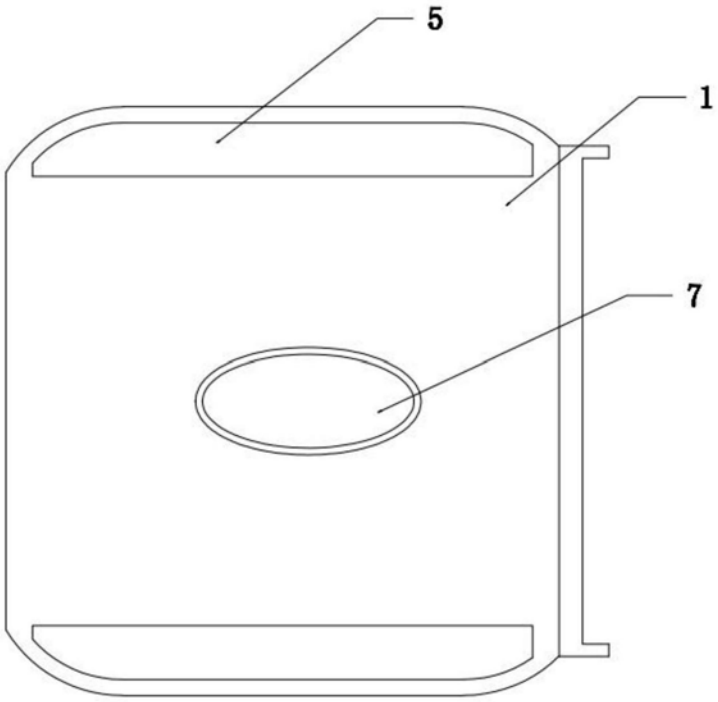

图2

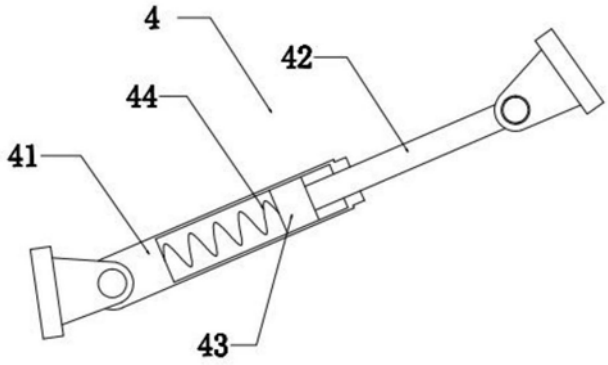

图3

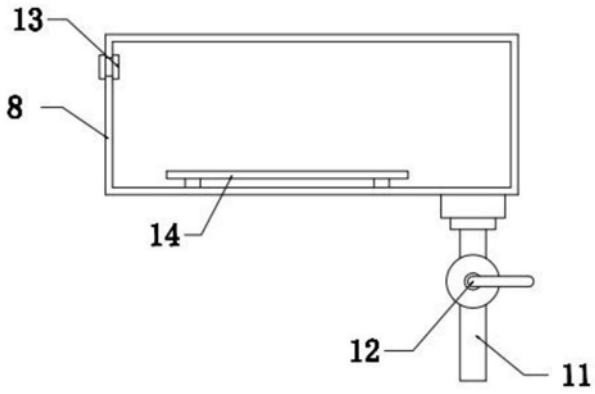

图4