(19)中华人民共和国国家知识产权局

(12)实用新型专利

(10)授权公告号 CN 206496278 U
(45)授权公告日 2017.09.15

(21)申请号 201720209808.X

(22)申请日 2017.03.06

(73)专利权人 佛山市谱圣光电科技有限公司
地址 528216 广东省佛山市南海区丹灶镇上安社区中坊开发区李祥开大楼第三层之一

(72)发明人 商中良

(74)专利代理机构 北京联瑞联丰知识产权代理事务所(普通合伙) 11411
代理人 张清彦

(51)Int.Cl.
F21S 8/04(2006.01)
F21V 21/00(2006.01)
F21V 29/70(2015.01)
F21V 19/00(2006.01)
F21V 17/10(2006.01)
F21V 7/00(2006.01)
F21V 5/04(2006.01)
F21Y 115/10(2016.01)

权利要求书1页 说明书2页 附图2页

(54)实用新型名称

一种防眩的LED天花射灯

(57)摘要

本实用新型公开了一种防眩的LED天花射灯，包括散热器、COB光源、光源支架、反光杯和透镜，还包括玻璃、外环、前环和边弹簧组件，前环的后端套设在外环内，玻璃固定在外环内，边弹簧组件卡扣固定在外环的外部，散热器将COB光源、光源支架、反光杯和透镜固定在外环内部，散热器的前端与外环的后端固定在一起。本实用新型实现了LED天花射灯防眩光，容易清扫，使用方便。

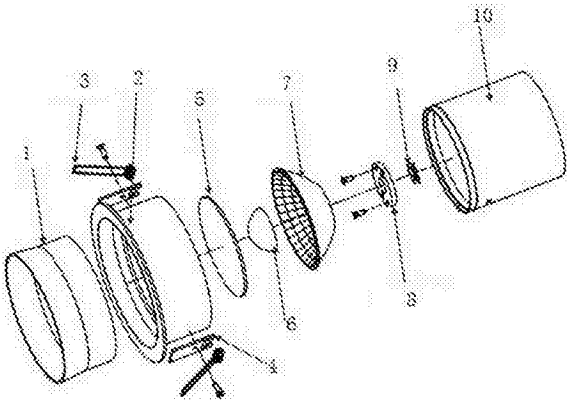

CN 206496278 U

1.一种防眩的LED天花射灯，包括散热器、COB光源、光源支架、反光杯和透镜，其特征在于：还包括玻璃、外环、前环和边弹簧组件，所述前环的后端套设在所述外环内，所述玻璃固定在所述外环内，所述边弹簧组件卡扣固定在所述外环的外部，所述散热器将所述COB光源、光源支架、反光杯和透镜固定在所述外环内部，所述散热器的前端与所述外环的后端固定在一起。

2.根据权利要求1所述的一种防眩的LED天花射灯，其特征在于：所述前环的外壁为阶梯形状，其后端套设在所述外环的前端。

3.根据权利要求1或2所述的一种防眩的LED天花射灯，其特征在于：所述反光杯为圆罩形状，其后端设有开口，与所述光源支架相接触。

4.根据权利要求3所述的一种防眩的LED天花射灯，其特征在于：所述玻璃为圆盘形状，设在所述反光杯的前端。

5.根据权利要求1所述的一种防眩的LED天花射灯，其特征在于：所述光源支架为圆环形状，设有两个相对的螺丝孔，将所述COB光源固定在所述散热器中，所述COB光源发出的光线从所述光源支架的内圆中穿过。

6.根据权利要求5所述的一种防眩的LED天花射灯，其特征在于：所述散热器后端设有线路开口。

7.根据权利要求1所述的一种防眩的LED天花射灯，其特征在于：所述边弹簧组件包括弹簧夹、边弹簧和螺丝，所述弹簧夹一端设有卡扣，所述边弹簧固定在所述卡扣处，所述螺丝将所述弹簧夹固定在所述外环的外部。

一种防眩的LED天花射灯

技术领域

[0001] 本实用新型涉及照明工具技术领域，特别是指一种防眩的LED天花射灯。

背景技术

[0002] LED光源被公认为是21世纪最具发展前景的照明光源，其绿色环保、寿命长、节能、可靠性高、光效好、体积小等优点，使LED光源相对传统的白炽灯、荧光灯、节能灯等具有更大的应用前景。随着LED技术的发展，LED的高光效化、超高亮度化、全色化不断发展创新，其对灯具设计、应用的技术要求越来越高。如何改进灯具构造、延长灯具寿命、提高节能水平，解决散热问题、优化光学设计、节约生产成本等，是业界一直重点研发突破的领域。特别是现今LED照明技术已相对成熟，如何使之更利于市场推广应用，使LED灯具应用进入社会的各个角落，取代传统光源，更是业界研发的主流方向。

[0003] 现有的LED天花射灯，多用在重点照明，容易产生刺眼的眩光。

[0004] 为解决上述技术问题，公开号为CN202675104U的中国实用新型专利公开了一种深藏光LED防眩天花灯，它包括散热器、LED光源模块、透镜灯杯、防眩壳、外壳、弹簧支架，所述的LED光源模块由LED灯珠和散热基板组成，LED光源模块散热基板固定紧贴在散热器的底平面；透镜灯杯、散热器依次安装在防眩壳上，通过螺纹连接把散热器和防眩壳固定在一起；外壳安装有弹簧支架，外壳通过铆钉连接方式套装到防眩壳上；防眩壳下方腔壁设有阶梯螺纹。

[0005] 上述专利文件公开的LED防眩天花灯不容易清扫，使用不太方便。

实用新型内容

[0006] 本实用新型提出一种防眩的LED天花射灯，易清扫，使用方便，能够防止LED天花射灯产生刺眼的眩光。

[0007] 本实用新型的技术方案是这样实现的：

[0008] 一种防眩的LED天花射灯，包括散热器、COB光源、光源支架、反光杯和透镜，还包括玻璃、外环、前环和边弹簧组件，所述前环的后端套设在所述外环内，所述玻璃固定在所述外环内，所述边弹簧组件卡扣固定在所述外环的外部，所述散热器将所述COB光源、光源支架、反光杯和透镜固定在所述外环内部，所述散热器的前端与所述外环的后端固定在一起。

[0009] 进一步的，所述前环的外壁为阶梯形状，其后端套设在所述外环的前端。

[0010] 进一步的，所述反光杯为圆罩形状，其后端设有开口，与所述光源支架相接触。

[0011] 进一步的，所述玻璃为圆盘形状，设在所述反光杯的前端。

[0012] 进一步的，所述光源支架为圆环形状，设有两个相对的螺丝孔，将所述COB光源固定在所述散热器中，所述COB光源发出的光线从所述光源支架的内圆中穿过。

[0013] 进一步的，所述散热器后端设有线路开口。

[0014] 进一步的，所述边弹簧组件包括弹簧夹、边弹簧和螺丝，所述弹簧夹一端设有卡扣，所述边弹簧固定在所述卡扣处，所述螺丝将所述弹簧夹固定在所述外环的外部。

[0015] 本实用新型的有益效果在于：利用反光杯和透镜、玻璃、外环、前环和边弹簧组件实现LED天花射灯防眩光，容易清扫，使用方便。

附图说明

[0016] 为了更清楚地说明本实用新型实施例或现有技术中的技术方案，下面将对实施例或现有技术描述中所需要使用的附图作简单地介绍，显而易见地，下面描述中的附图仅仅是本实用新型的一些实施例，对于本领域普通技术人员来讲，在不付出创造性劳动性的前提下，还可以根据这些附图获得其他的附图。

[0017] 图1为本实用新型一种防眩的LED天花射灯的爆炸结构示意图；

[0018] 图2为散热器的后端结构示意图；

[0019] 图3为散热器的前端结构示意图；

[0020] 图中，1-前环；2-外环；3-边弹簧；4-弹簧夹；5-玻璃；6-透镜；7-反光杯；8-光源支架；9-COB光源；10-散热器。

具体实施方式

[0021] 下面将结合本实用新型实施例中的附图，对本实用新型实施例中的技术方案进行清楚、完整地描述，显然，所描述的实施例仅仅是本实用新型一部分实施例，而不是全部的实施例。基于本实用新型中的实施例，本领域普通技术人员在没有作出创造性劳动前提下所获得的所有其他实施例，都属于本实用新型保护的范围。

[0022] 如图1-图3所示，本实用新型提出了一种防眩的LED天花射灯，包括散热器10、COB光源9、光源支架8、反光杯7和透镜6，还包括玻璃5、外环2、前环1和边弹簧3组件，前环1的后端套设在外环2内，玻璃5固定在外环2内，边弹簧3组件卡扣固定在外环2的外部，散热器10将COB光源9、光源支架8、反光杯7和透镜6固定在外环2内部，散热器10的前端与外环2的后端固定在一起。

[0023] 前环1的外壁为阶梯形状，其后端套设在外环2的前端。

[0024] 反光杯7为圆罩形状，其后端设有开口，与光源支架8相接触。

[0025] 玻璃5为圆盘形状，设在反光杯7的前端。

[0026] 透镜6为半球形，其平面那一面通过反光杯7的开口与光源支架8接触。

[0027] 光源支架8为圆环形状，设有两个相对的螺丝孔，将COB光源9固定在散热器10中，COB光源9发出的光线从光源支架8的内圆中穿过。

[0028] 散热器10后端设有线路开口。线路开口供COB光源9的电源线或控制线路通过。

[0029] 边弹簧3组件包括弹簧夹4、边弹簧3和螺丝，弹簧夹4一端设有卡扣，边弹簧3固定在卡扣处，螺丝将弹簧夹4固定在外环2的外部。

[0030] 以上所述仅为本实用新型的较佳实施例而已，并不用以限制本实用新型，凡在本实用新型的精神和原则之内，所作的任何修改、等同替换、改进等，均应包含在本实用新型的保护范围之内。

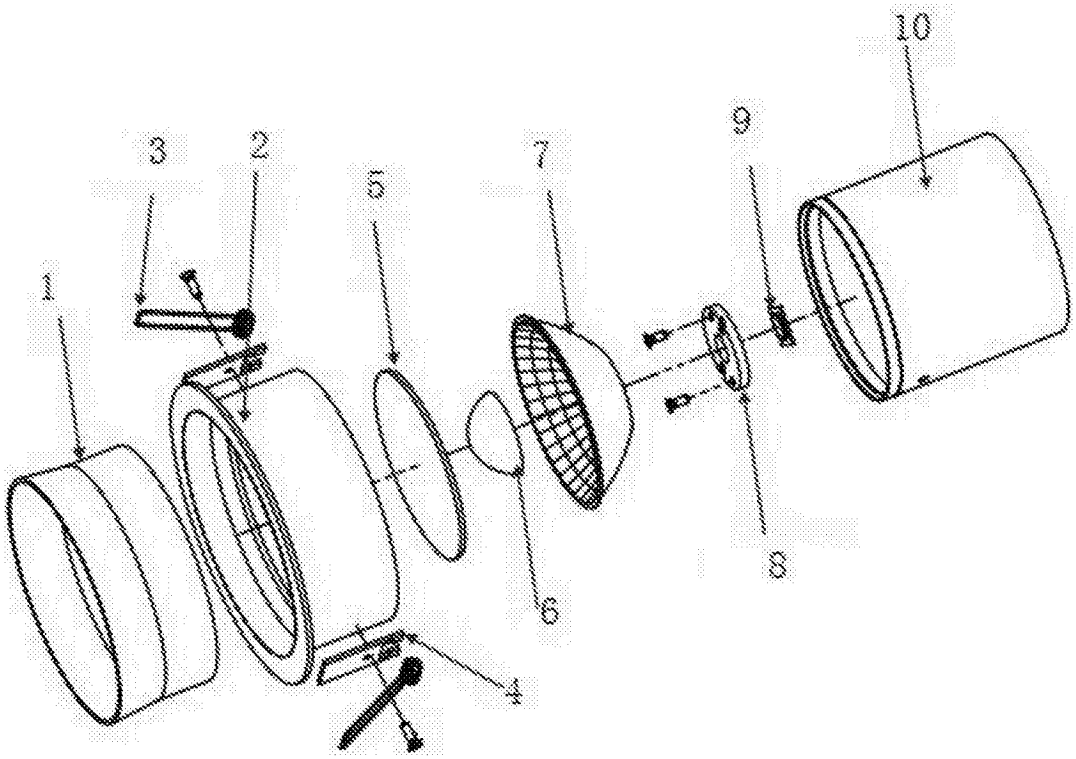

图1

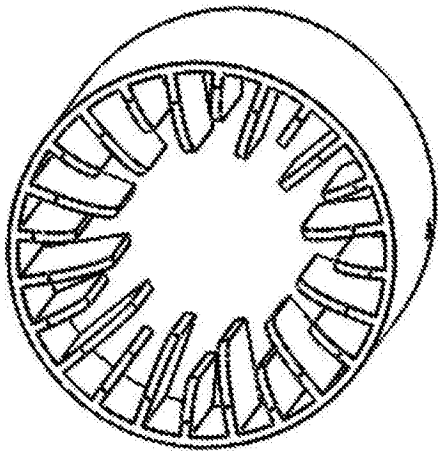

图2

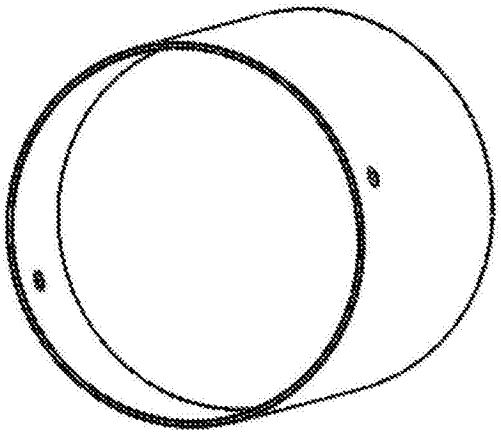

图3