[19] 中华人民共和国国家知识产权局

[51] Int. Cl.
F21V 33/00 (2006.01)
F21V 1/16 (2006.01)

[12] 实用新型专利说明书

专利号 ZL 200720032514.0

[45] 授权公告日 2008 年 8 月 13 日

[11] 授权公告号 CN 201100624Y

[22] 申请日 2007.8.15

[21] 申请号 200720032514.0

[73] 专利权人 史智广

地址 710043 陕西省西安市雁塔区咸宁东路 24 号 4 号楼

[72] 发明人 史智广

[74] 专利代理机构 西安弘理专利事务所

代理人 罗 笛

权利要求书 1 页 说明书 4 页 附图 1 页

[54] 实用新型名称

绿色节能环保包装专用灯具

[57] 摘要

本实用新型公开了一种绿色节能环保包装专用灯具，包装盒的内部设置有包装盒底座，包装盒底座的上表面设置放置产品的平台，平台设置有开口，开口内设置有灯头，灯头安装在灯头底座中，灯头底座安装在底盖上，灯头、灯头底座和底盖三者紧密连接，灯头通过电源线与电源插头连接，电源线与电源插头放置于包装盒底座中，包装盒底座底部设置有插头窗口，灯头上安装光源。 本实用新型实现了灯具结构与商品包装盒的巧妙组合，工艺简单、制作成本低。 既有灯具的作用，又减少了大量废弃包装盒所造成的环境污染，充分发挥了产品包装的使用寿命和观赏价值。

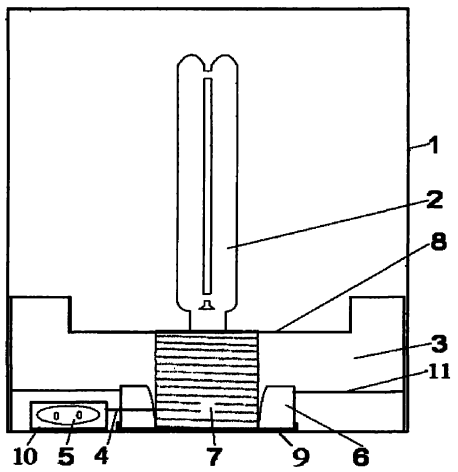

1、一种绿色节能环保包装专用灯具，包括包装盒（1），其特征在于：在包装盒（1）的内部设置有包装盒底座（3），包装盒底座（3）的上表面呈一平台（8），平台（8）设置有开口，开口内设置有灯头（7），灯头（7）安装在灯头底座（6）中，灯头底座（6）安装在底盖（9）上，底盖（9）压在包装盒（1）的内表面，灯头（7）、灯头底座（6）和底盖（9）三者紧密连接，灯头底座（6）由包装盒底座（3）中间的支架（11）固定，灯头（7）通过电源线（4）与电源插头（5）连接。

2、如权利要求 1 所述的绿色节能环保包装专用灯具，其特征在于：所述的包装盒（1）设置成表面镂空或表面开口。

3、如权利要求 1 所述的绿色节能环保包装专用灯具，其特征在于：所述的灯头底座（6）外形设置成四方形。

4、如权利要求 1 所述的绿色节能环保包装专用灯具，其特征在于：所述的灯头底座（6）与底盖（9）的材质选用镀锌铁板或冷轧板。

5、权利要求 1 所述的绿色节能环保包装专用灯具，其特征在于：所述的包装盒（1）开有插头窗口（10）。

绿色节能环保包装专用灯具

技术领域

本实用新型属于照明灯具技术领域，涉及一种绿色节能环保包装专用灯具。

背景技术

照明用灯已每时每刻陪伴着我们的生活，各式各样的灯具已成为人们的必需品，室外照明用金卤灯、LED 灯等，办公照明用荧光灯、格栅灯等，家庭照明用花灯、吸顶灯、台灯等，而学生学习、家庭生活必离不开台灯、护眼灯等，但是现有的灯具基本上还是体现在照明的功能上；另一方面市场上大量的包装盒越来越多，每年的中秋节的月饼盒、春节的酒盒、礼品盒等等，这些商品的包装盒外型设计美观、漂亮，但缺少实用性，许多人用完商品就将包装盒仍掉了，造成了很大的浪费和环境污染。

发明内容

本实用新型的目的是提供一种绿色节能环保包装专用灯具，将商品的包装盒与灯具组合，既利用了各种商品新颖的包装盒，又减少了废弃包装盒造成的浪费和对环境的污染。

本实用新型所采用的技术方案是，一种绿色节能环保包装专用灯具，包括包装盒，其特点是：在包装盒的内部设置有包装盒底座，包装盒底座的上表面呈一平台，平台设置有开口，开口内设置有灯头，灯头安装在灯头底座中，灯头底座安装在底盖上，底盖压在包装盒的内表面，灯头、灯头底座和底盖三者紧密连接，灯头底座由包装盒底座中间的支架固定，灯头通过电源

线与电源插头连接。

所述的包装盒设置成表面镂空或表面开口。

所述的灯头底座外形设置成四方形。

所述的灯头底座与底盖的材质选用镀锌铁板或冷轧板。

所述的包装盒开有插头窗口。

本实用新型的有益效果是既有灯具的作用，还具有较强的包装盒收藏价值、广告宣传价值；同时又可以减少大量包装物所造成的环境污染，充分发挥产品包装盒的使用寿命和观赏价值。

附图说明

图 1 是本实用新型一种实施例的结构示意图；

图 2 是图 1 的俯视图。

图中，1、包装盒，2、光源，3、包装盒底座，4、电源线，5、电源插头，6、灯头底座，7、灯头，8、平台，9、底盖，10、插头窗口，11、支架。

具体实施方式

下面结合附图和具体实施方式对本实用新型进行详细说明。

如图 1 所示，本实用新型在包装盒 1 的内部设置有包装盒底座 3，包装盒底座 3 的上表面是放置产品的平台 8，平台 8 设置有开口，开口内设置有灯头 7，灯头 7 安装在灯头底座 6 中，灯头底座 6 安装在底盖 9 上，底盖 9 压在包装盒 1 的内表面，灯头 7、灯头底座 6 和底盖 9 三者紧密连接，灯头 7 通过电源线 4 与电源插头 5 连接，电源线 4 与电源插头 5 放置于包装盒底座 3 中，灯头底座 6 由包装盒底座 3 中间的支架 11 固定，包装盒 1 设置有

插头窗口 10。

包装盒 1 可根据产品的特性、外形、颜色、图案等任意设计，包装盒 1 的表面镂空或表面开口，能够透光透气，以利于灯体散热。这样既能将镂空包装盒作为一个漂亮的灯罩，同时又能增加通风散热，提高电光源的使用寿命，降低由于发热而产生的安全隐患。

光源 2 为选配件，市场上的节能灯、LED 灯等光源均可，这些光源节省电能、亮度高、无噪音、保护视力，是国家大力提倡推广的首选节能照明产品。也可与光源生产厂家合作，定制与使用单位产品一致的品牌产品。

包装盒底座 3 也可根据产品特性进行相应设计，但内部的支架 11 的配合尺寸需要与灯头底座 6 一致，保证配合紧密，固定可靠。

电源线 4 要考虑到灯具的安全性及可靠性，可选用阻燃国标线材。

灯头底座 6 外形可以设置成四方形、类似四方形或半圆半方形或其它形状。灯头底座 6 的尺寸可根据包装盒 1 的内部空间大小进行设计，并考虑灯具的安全性。如果选用与包装盒一样的硬纸板材料或硬卡纸等，强度、可加工性等均没有问题，但电源 220v 直接在里面接线，纸板遇有打火或短路等常见电器故障容易引起火灾，因此选用镀锌铁板、冷轧板或其它防火硬质阻燃材料，均比较可靠，并且在灯头底座 6 下面加装一个底盖 9，将灯头底座 6 与包装盒 1 的内壁安全的隔开，底盖 9 的材质也选用镀锌铁板、冷轧板喷塑或其它防火硬质阻燃材料等。这样将 220v 电源隔绝在一个封闭安全的环境中，就充分保证了灯具的安全性。

灯头 7 为灯头，灯头 7 与灯头底座 6 的紧密配合，能保证整体灯具的安全性及可靠性。

平台 8 的形状可根据产品的外形设计，平台 8 的中间开口，光源 2 从开

口处安装，平台 8 的开口直径可略大于灯头 7 的内圈直径，这样平台 8 既不影响安装光源 2，还可起到固定压紧灯头 7 的作用。

如图 2 所示，为本新型实用的一个实施例的俯视示意图。包装盒 1 内部装有放置产品的平台 8，平台 8 的下面设置有灯头底座 6，灯头底座 6 中间设置有灯头 7，平台 8 的中间开口露出灯头 7，灯头 7 中装有光源 2，电源插头 5 可以从包装盒 1 侧面的插头窗口 10 中拉出使用。

本实用新型使用时，取开包装盒 1 中的产品，露出中间的开口并安装好光源 2，再抽取出电源插头 5 并插接在电源插座上即可。既可以作为台灯放置在桌上，也可作为吊灯或其他装饰灯吊挂起来使用。

本实用新型实现了灯具结构与商品包装盒的巧妙组合，满足了规模化生产的需要及实际使用中的安全性、美观性要求。工艺简单、制作成本低。

本实用新型既有灯具的作用，同时又有较强的商品包装盒的收藏价值及广告宣传价值；既能增加产品的附加值，又能提高产品的销量；同时又减少大量废弃包装盒所造成的环境污染，充分发挥了产品包装的使用寿命和观赏价值。

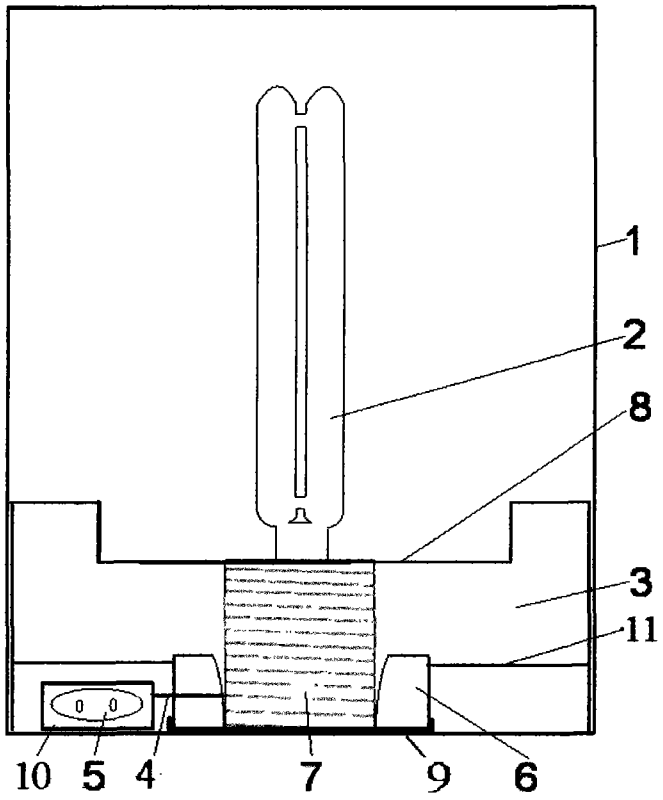

图 1

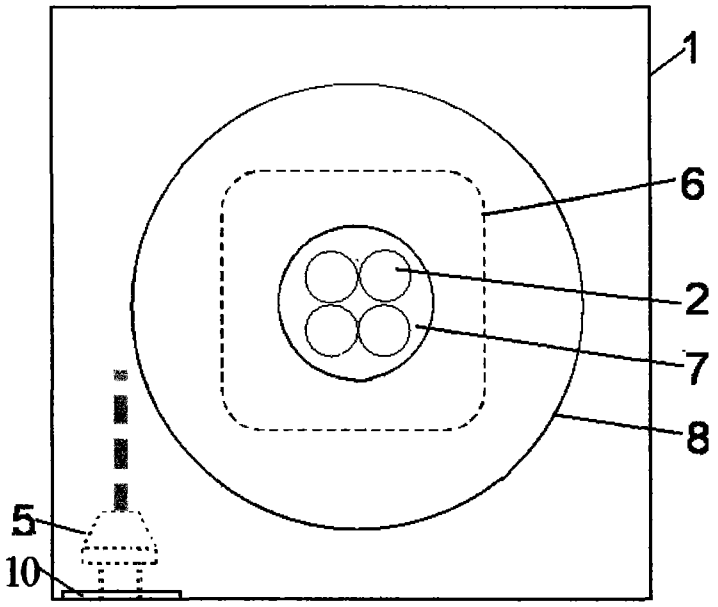

图 2