(19)中华人民共和国国家知识产权局

(12)实用新型专利

(10)授权公告号 CN 204740812 U
(45)授权公告日 2015.11.04

(21)申请号 201520310552.2

(22)申请日 2015.05.14

(73)专利权人 龚灿锋
地址 312000 浙江省绍兴市越城区鉴湖镇丰乐村下旺 59 号

(72)发明人 龚灿锋

(51)Int.Cl.
G09F 9/33(2006.01)

权利要求书1页 说明书2页 附图1页

(54)实用新型名称

LED 显示屏元器件储存装置

(57)摘要

本实用新型涉及一种 LED 显示屏元器件储存装置，包括底座腔，底座腔上部设置有储存腔，储存腔上部左侧设置有铰链柱，铰链柱下部铰链连接有挡板；储存腔右侧连接有加热腔支座，加热腔支座左侧连接有加热腔，加热腔左侧连接有多个支撑板；储存腔右侧上部设置有吹风机，吹风机上部连接有出风管，出风管下部连接有出风腔，加热腔支座下部设置有吸尘器，吸尘器下部连接有进尘管，进尘管上部连接有进尘腔。该实用新型装置能有效地针对 LED 显示屏元器件进行除尘使用，方便干燥，也方便移动，从而改善了 LED 显示屏元器件安装使用效果。该实用新型装置能有效地针对 LED 显示屏元器件进行除尘使用，方便干燥，也方便移动，从而改善了 LED 显示屏元器件安装使用效果。

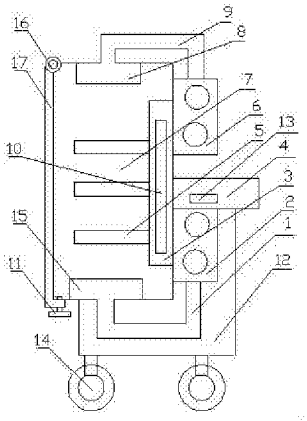

CN 204740812 U

1. 一种 LED 显示屏元器件储存装置，包括底座腔，其特征在于：所述底座腔上部设置有储存腔，所述储存腔上部左侧设置有铰链柱，所述铰链柱下部铰链连接有挡板；所述储存腔右侧连接有加热腔支座，所述加热腔支座左侧连接有加热腔，所述加热腔左侧连接有多个支撑板；所述储存腔右侧上部设置有吹风机，所述吹风机上部连接有出风管，所述出风管下部连接有出风腔，所述加热腔支座下部设置有吸尘器，所述吸尘器下部连接有进尘管，所述进尘管上部连接有进尘腔。

2. 根据权利要求 1 所述的 LED 显示屏元器件储存装置，其特征在于：所述加热腔支座侧面设置有电源接口，所述加热腔内部设置有加热板，所述电源接口上设置有电源线与加热板相连接。

3. 根据权利要求 1 所述的 LED 显示屏元器件储存装置，其特征在于：所述底座腔下部左右两侧均设置有滚轮。

4. 根据权利要求 1 所述的 LED 显示屏元器件储存装置，其特征在于：所述挡板下部螺纹连接有固定螺栓。

LED 显示屏元器件储存装置

技术领域

[0001] 本实用新型属于 LED 显示屏技术领域，具体涉及一种 LED 显示屏元器件储存装置。

背景技术

[0002] 目前，LED 显示屏是利用发光二极管点阵模块或像素单元组成的平面式显示屏幕。它具有发光效率高、使用寿命长、亮度高、视角广、性价比高、组态灵活、而且具有可与计算机同步显示各种文字、图形、图像，对室内外环境适应能力强等优点。为了保证 LED 显示屏的品质，需要使 LED 显示屏元器件储存在合适的环境中，避免空气中的粉尘吸附在 LED 显示屏元器件上，同时减少外部环境因素的影响，使 LED 显示屏元器件保持良好的品质。

实用新型内容

[0003] 本实用新型的目的在于提供一种 LED 显示屏元器件储存装置，以便更好地针对 LED 显示屏元器件进行储存，改善除尘和移动使用效果，便于使用。

[0004] 为了实现上述目的，本实用新型的技术方案如下。

[0005] 一种 LED 显示屏元器件储存装置，包括底座腔，底座腔上部设置有储存腔，储存腔上部左侧设置有铰链柱，铰链柱下部铰链连接有挡板；储存腔右侧连接有加热腔支座，加热腔支座左侧连接有加热腔，加热腔左侧连接有多个支撑板；储存腔右侧上部设置有吹风机，吹风机上部连接有出风管，出风管下部连接有出风腔，加热腔支座下部设置有吸尘器，吸尘器下部连接有进尘管，进尘管上部连接有进尘腔。

[0006] 进一步地，加热腔支座侧面设置有电源接口，加热腔内部设置有加热板，电源接口上设置有电源线与加热板相连接。

[0007] 进一步地，底座腔下部左右两侧均设置有滚轮。

[0008] 进一步地，挡板下部螺纹连接有固定螺栓。

[0009] 该装置中，工作人员拧松固定螺栓，掀开挡板，将 LED 显示屏元器件放置在支撑板上进行储存。工作人员再关上挡板，利用固定螺栓对挡板进行固定，从而使储存腔封闭，减少外部环境对 LED 显示屏元器件的影响。在吹风机的作用下，风从出风管进入出风腔后吹出，将 LED 显示屏元器件上的粉尘吹离，在吸尘器的作用下，储存腔内的粉尘被吸入进尘腔，粉尘再从进尘管进入吸尘器进行收集，便于对粉尘统一进行处理。电源接口接通外部电源，加热板开始加热，对左侧的 LED 显示屏元器件进行干燥，避免空气中的水分影响 LED 显示屏元器件。

[0010] 该实用新型的有益效果在于：该实用新型装置能有效地针对 LED 显示屏元器件进行除尘使用，方便干燥，也方便移动，从而改善了 LED 显示屏元器件安装使用效果。

附图说明

[0011] 图 1 是本实用新型实施例中所使用装置结构示意图。

[0012] 图中标记说明：1、进尘管；2、吸尘器；3、加热腔；4、加热腔支座；5、支撑板；6、吹

风机；7、储存腔；8、出风腔；9、出风管；10、加热板；11、固定螺栓；12、底座腔；13、电源接口；14、滚轮；15、进尘腔；16、铰链柱；17、挡板。

具体实施方式

[0013] 下面结合附图对本实用新型的具体实施方式进行描述，以便更好的理解本实用新型。

[0014] 如图 1 所示的 LED 显示屏元器件储存装置，包括底座腔 12，底座腔 12 上部设置有储存腔 7，储存腔 7 上部左侧设置有铰链柱 16，铰链柱 16 下部铰链连接有挡板 17；储存腔 7 右侧连接有加热腔支座 4，加热腔支座 4 左侧连接有加热腔 3，加热腔 3 左侧连接有多个支撑板 5；储存腔 7 右侧上部设置有吹风机 6，吹风机 6 上部连接有出风管 9，出风管 9 下部连接有出风腔 8，加热腔支座 4 下部设置有吸尘器 2，吸尘器 2 下部连接有进尘管 1，进尘管 1 上部连接有进尘腔 15。加热腔支座 4 侧面设置有电源接口 13，加热腔 3 内部设置有加热板 10，电源接口 13 上设置有电源线与加热板 10 相连接。底座腔 12 下部左右两侧均设置有滚轮 14。挡板 17 下部螺纹连接有固定螺栓 11。

[0015] 该装置在具体实施时，工作人员拧松固定螺栓 11，掀开挡板 17，将 LED 显示屏元器件放置在支撑板 5 上进行储存。工作人员再关上挡板 17，利用固定螺栓 11 对挡板 17 进行固定，从而使储存腔 7 封闭，减少外部环境对 LED 显示屏元器件的影响。在吹风机 6 的作用下，风从出风管 9 进入出风腔 8 后吹出，将 LED 显示屏元器件上的粉尘吹离，在吸尘器 2 的作用下，储存腔 7 内的粉尘被吸入进尘腔 15，粉尘再从进尘管 1 进入吸尘器 2 进行收集，便于对粉尘统一进行处理。电源接口 13 接通外部电源，加热板 10 开始加热，对左侧的 LED 显示屏元器件进行干燥，避免空气中的水分影响 LED 显示屏元器件。

[0016] 以上所述是本实用新型的优选实施方式，应当指出，对于本技术领域的普通技术人员来说，在不脱离本实用新型原理的前提下，还可以做出若干改进和润饰，这些改进和润饰也视为本实用新型的保护范围。

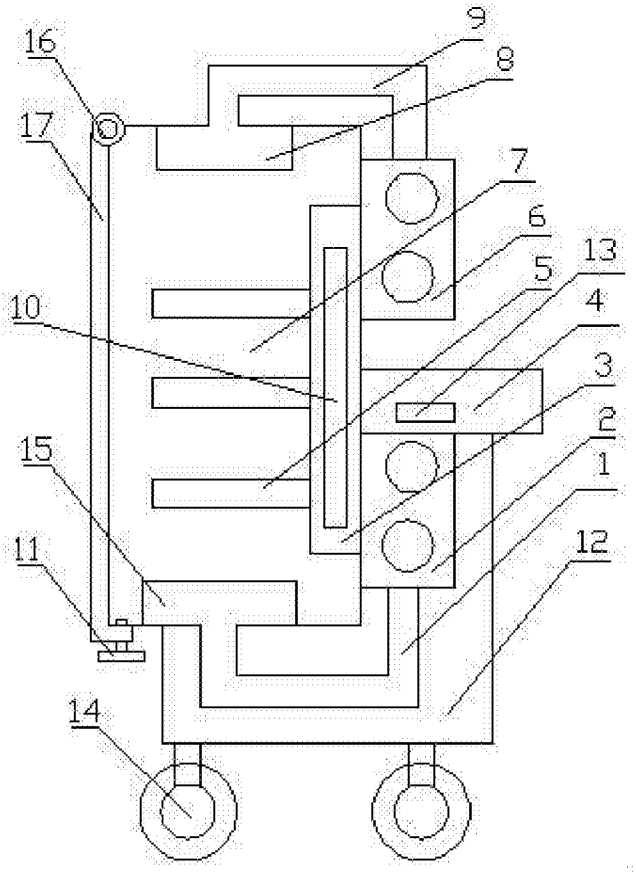

图 1