MINISTERO DELLO SVILUPPO ECONOMICO
DIREZIONE GENERALE PER LA LOTTA ALLA CONTRAFFAZIONE
UFFICIO ITALIANO BREVETTI E MARCHI

DOMANDA NUMERO	**202002900988392**
Data Deposito	**30/01/2002**
Data Pubblicazione	**30/07/2003**

Sezione	**Classe**	**Sottoclasse**	**Gruppo**	**Sottogruppo**
B	42	D		

Titolo

CARTOLINA INTERATTIVA PERFEZIONATA.

DESCRIZIONE

del modello d'utilità dal titolo: "CARTOLINA INTERATTIVA PERFEZIONATA", della GIDEON D.O.O., rappresentata dal Dott.ing. Alberto Gasparini, titolare dell'Ufficio FINDEROUTE, con domicilio eletto presso l'Ufficio stesso in 41012 Carpi (MO), via Ugo Sbrillanci, 17.

Depositata il 30 GEN. 2002 col n. MO 2002 000003

Il modello d'utilità concerne: una cartolina interattiva perfezionata, ossia una cartolina illustrata dotata di mezzi interattivi che per la sua particolare conformazione risulta utile e particolarmente comoda e semplice nell'uso.

Lo stato della tecnica comprende già vari tipi di cartoline intrattive ossia di cartoline o cartoline postali, vantaggiosamente illustrate, con relative confezioni contenenti un disco cosiddetto CD-ROM per l'uso mediante elaboratori elettronici. Detti dischi contengono varie informazioni registrate come testi, immagini, canzoni o brani musicali in modo da illustrare l'oggetto, luogo, persona, animale o cosa, a cui è dedicata essa cartolina, della quale il mittente vuole fare dono a se medesimo o ad amici o parenti.

Peraltro, ciascuna di esse anteriorità note pone il detto disco nella confezione che è chiusa dalla carta/cartoncino medesimo di essa cartolina; la fruibili-

finderoute
Ing.Alberto Gasparini
via Ugo Sbrillanci, 17
41012 CARPI MO
tel. (059) 642620
fax (059) 642660

CAMERA DI COMM. IND. ARTIG. AGRIC. MODENA

tà di essa cartolina è limitata dovendo aprire la confezione per compilare la parte dell'indirizzo e del testo del messaggio, generalmente di saluti, che normalmente viene posto nella parte delle scritturazioni.

Il disco, pertanto, ancorchè protetto dal cartone deve essere estratto dalla confezione col rischio di danneggiamento, e successivamente con il rischio di errata chiusura della confezione medesima della cartolina. Nella spedizione, in conseguenza di ciò, il disco potrebbe venire smarrito. Inoltre, le confezioni note, ancorchè chiuse in modo adeguato ad evitare la perdita del suddetto disco risultano molto scomode nel maneggio e nell'apertura.

Tale stato della tecnica é suscettibile di ulteriori perfezionamenti con riguardo alla possibilità rendere più semplice e pratica la confezione di essa cartolina interattiva in modo che risulti più semplice, economica, e di facile e rapido utilizzo sia al momento della spedizione sia all'uso del ricevente.

Da quanto precede deriva la necessita della risoluzione del problema tecnico di trovare una conformazione della busta di essa cartolina interattiva che permetta le necessarie scritturazioni senza interferire con la sicurezza di chiusura della busta medesima.

Inoltre, un ulteriore aspetto dell'invenzione consi-

finderoute
Ing.Alberto Gasparini
via Ugo Sbrillanci, 17
41012 CARPI MO
tel. (059) 642620
fax (059) 642660

MODENA

ste nel realizzare una facile ed agevole apertura mantenendo, pur sempre, la possibilità di richiudere e conservare la cartolina col detto disco sufficientemente protetto dalla polvere.

L'invenzione risolve il problema tecnico suddetto, adottando: una cartolina interattiva perfezionata, comprendente un cartoncino su ci è ricavata una faccia per le scritturazioni ed almeno una faccia per le illustrazioni; un disco con varie informazioni registrate come testi, immagini, canzoni o brani musicali per l'uso mediante elaboratori elettronici; caratterizzata in ciò, che presenta una busta dotata di finestra in corrispondenza di essa faccia per le scritturazioni i cui bordi sono tra loro solidali, contornano e ricoprono parzialmente essa faccia; almeno una fincatura realizzata in essa busta per consentirne l'apertura.

Adottando, inoltre, in una preferita forma d'attuazione: il materiale di essa busta trasparente, o anche solo in parte trasparente.

Adottando, più ancora, in una ulteriore e preferita forma d'attuazione: almeno una suddetta fincatura localizzata nella zona di unione tra i bordi di essa finestra.

Adottando, inoltre, in una preferita forma d'attuazione: almeno una suddetta fincatura localizzata in

finderoute
Ing.Alberto Gasparini
via Ugo Sbrillanci, 17
41012 CARPI MO
tel. 059 642620
fax 059 642660

vicinanza di esso disco.

Adottando, infine, in una preferita forma d'attuazione: i bordi di essa finestra incollati alla superficie di essa faccia per le scritturazioni, anche in modo non permanente.

I vantaggi ottenuti dal presente modello d'utilità sono: il mittente può acquistare la cartolina interattiva e compilare le necessarie scritturazioni, per la spedizione, senza aprire la busta contenente le illustrazioni; inoltre, necessitando di aprire la busta i bordi incollati con collante non permanente consentono l'apertura e la chiusura successiva, mantenendo inalterata la protezione alle illustrazioni ed al disco contenuto nella cartolina. Infine, la busta presenta anche fincature per la sola estrazione del disco senza aprire i bordi della detta busta.

Un modo di attuare l'invenzione é illustrato, a puro titolo esemplificativo, nella tavola di disegno allegata in cui Figura 1 é una vista prospettica della cartolina interattiva chiusa e pronta all'utilizzo da parte del mittente; Figura 2 é la vista di essa cartolina aperta con le due facce esterne in mostra ed unite per il lato maggiore; Figura 3 é la vista di una cartolina interattiva del tipo di figura precedente, ma con le facce unite per il lato minore e parzialmen-

finderoute
Ing.Alberto Gasparini
via Ugo Sbrillanci, 17
41012 CARPI MO
tel. 059 642620
fax 059 642660

MODENA

te aperta a mostrare le illustrazioni e la tasca di contenimento del detto disco; Figura 4 è la vista dalla faccia opposta, quella illustrata, con visibile una ulteriore forma d'apertura con fincatura nella busta esterna.

Sono indicati: con 1 , Figura 1, il cartoncino costituente la cartolina interattiva secondo il trovato, dotata di una faccia per le scritturazioni 2 racchiusa in una busta 3 trasparente, i cui bordi 4 coprono solo una striscia in vicinanza dei lati di essa faccia per le scritturazioni 2; con 5 fincature tra essi bordi 4 per l'agevole apertura di essa busta 3; con 6, Figura 2, la faccia illustrata della detta cartolina unita alla faccia 2 sul lato maggiore 7 di piegatura; con 8 e 9 le illustrazioni genericamente indicate; con 10 il disco la cui faccia visibile porta un'illustrazione 11 in armonia con le altre illustrazioni; con 12 la tasca ricavata nella suddetta faccia 6 a contenere una porzione di detto disco 10; con 13, Figura 3, il lato minore nel caso di piegatura tra dette facce 2 e 6; con 14 ulteriori immagini e/o testi riportati nella superficie interna del detto cartoncino 1; con 15, Figura 4, una fincatura nella superficie di essa busta 3 per agevolare l'estrazione del detto disco 10 senza aprire i detti bordi 4 di essa.

finderoute
Ing.Alberto Gasparini
via Ugo Sbrillanci, 17
41012 CARPI MO
tel. 059 642620
fax 059 642660

L'impiego della cartolina interattiva, sopra descritta, avviene con la scritturazione, da parte del mittente, nella apposita faccia 2, con l'indirizzo e gli eventuali saluti, senza dover aprire la busta 3 in quanto i bordi 4 saldamente trattengono il cartoncino con le facce 2 e 6 di essa cartolina. L'apertura può avvenire per distacco dei bordi 4 nelle relative fincature 5 o per l'apertura della specifica fincatura 15 in prossimità del detto disco 10.

La protezione della cartolina con le illustrazioni 8, 9 e con il disco 10 è garantita, oltre che dalla rigidezza del materiale plastico con cui viene realizzata la busta 3, anche per il possibile incollaggio dei detti bordi 4 sulla superficie di essa faccia per le scritturazioni 2. Il detto incollaggio è vantaggiosamente realizzato con un collante non permanente, a consentire sia l'apertura, sia la successiva chiusura dopo le scritturazioni o la visone delle illustrazioni 13 e/o del contenuto del detto disco.

Il detto incollaggio non permanente consente anche di richiudere la busta ed effettuarne la spedizione mantenedo una sicurezza di protezione del disco 10 e delle illustrazioni 8, 9 e 14.

Nell'attuazione pratica i materiali, le dimensioni, i particolari esecutivi potranno essere diversi da

finderoute
Ing.Alberto Gasparini
via Ugo Sbrillanci, 17
41012 CARPI MO
tel. 059 642620
fax 059 642660

CAMERA DI COMM. IND. ARTIG. AGRICOLT. MODENA

quelli indicati, ma ad essi tecnicamente equivalenti, senza per questo uscire dal dominio giuridico del presente modello d'utilità. Seppur meno vantaggiosamente il materiale plastico costituente la busta 3 può essere, od essere reso con opportuno decoro o stampigliatura, non trasparente od anche solo parzialmente non trasparente, limitando, così, totalmente o parzialmente la visibilità delle illustrazioni 8, 9 e 11 della faccia illustrata 6.

finderoute
Ing.Alberto Gasparini
via Ugo Sbrillanci, 17
41012 CARPI MO
tel. 059 642620
fax 059 642660

Rivendicazioni

1. Cartolina interattiva perfezionata, comprendente un cartoncino (1) su ci è ricavata una faccia (2) per le scritturazioni ed almeno una faccia (6) per le illustrazioni (8, 9), un disco (10) con varie informazioni registrate come testi, immagini, canzoni o brani musicali per l'uso mediante elaboratori elettronici, caratterizzata in ciò, che presenta una busta (3) dotata di finestra in corrispondenza di essa faccia per le scritturazioni (2) i cui bordi (4) sono tra loro solidali, contornano e ricoprono parzialmente essa faccia; almeno una fincatura (5, 15) realizzata in essa busta per consentirne l'apertura.

2. Cartolina interattiva, secondo la rivendicazione precedente, caratterizzata in ciò, che presenta il materiale di essa busta (3) trasparente, o anche solo in parte trasparente.

3. Cartolina interattiva, secondo una delle rivendicazioni precedenti, caratterizzata in ciò, che presenta almeno una fincatura (5) localizzata nella zona di unione tra i bordi (4) di essa finestra.

4. Cartolina interattiva, secondo una delle rivendicazioni precedenti 1, 2, caratterizzata in ciò, che presenta almeno una suddetta fincatura (15) localizzata in vicinanza di esso disco (10).

finderoute
Ing.Alberto Gasparini
via Ugo Sbrillanci, 17
41012 CARPI MO
tel. 059 642620
fax 059 642660

5. Cartolina interattiva, secondo una delle rivendicazioni precedenti da 1 a 4, caratterizzata in ciò, che presenta i bordi (4) di essa finestra incollati alla superficie di essa faccia (2) per le scritturazioni.

6. Cartolina interattiva, secondo la rivendicazione precedente 5, caratterizzata in ciò, che presenta i detti bordi incollati in modo non permanente con un apposito collante.

per incarico
Dott. Ing. ALBERTO GASPARINI
ufficio finderoute
Via Ugo Sbrillanci, 17
41012 CARPI (MO) ITALY

MODENA

finderoute
Ing.Alberto Gasparini
via Ugo Sbrillanci, 17
41012 CARPI MO
tel. 059 642620
fax 059 642660

MO 2002 C000003

1/1

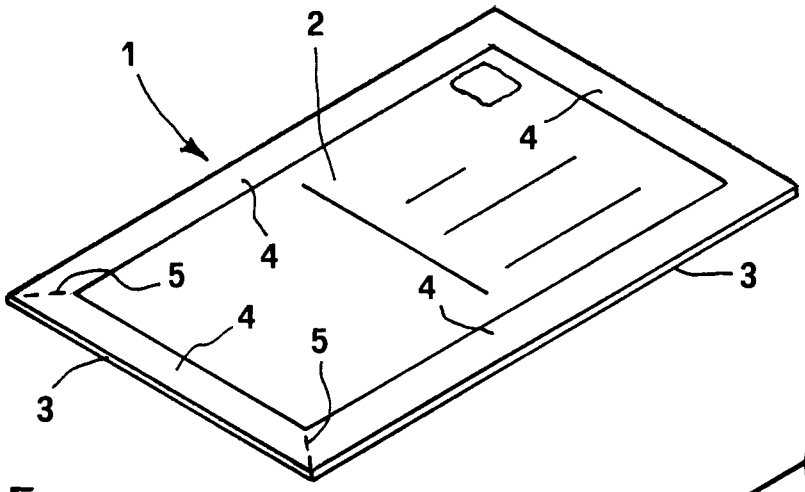

Fig.1

Fig. 3

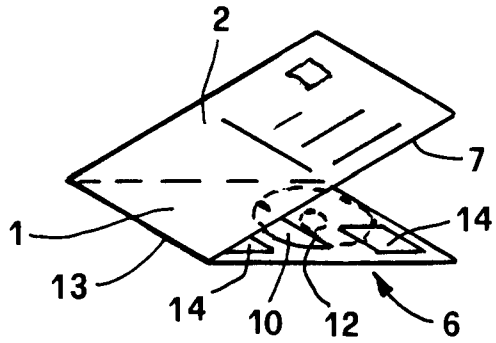

Fig. 2

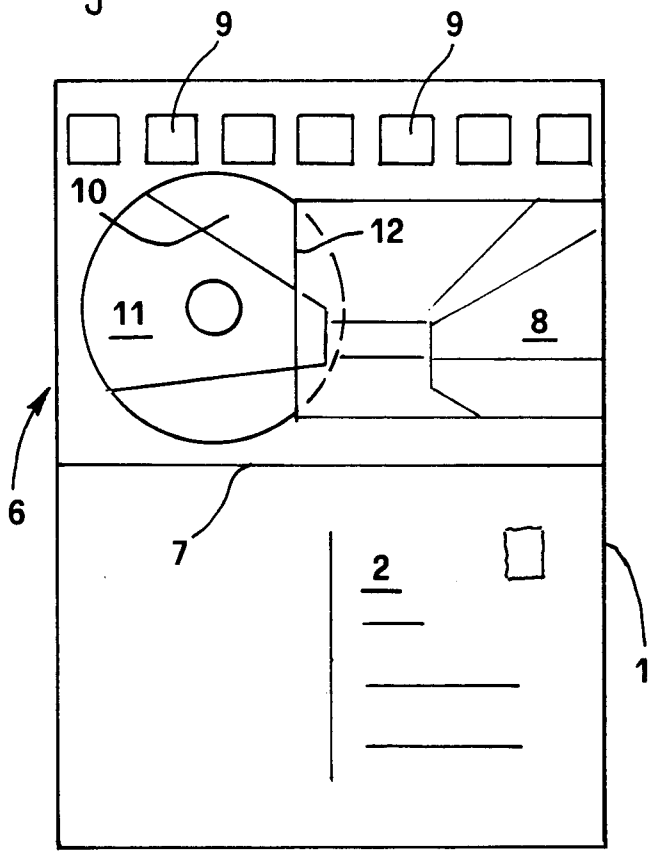

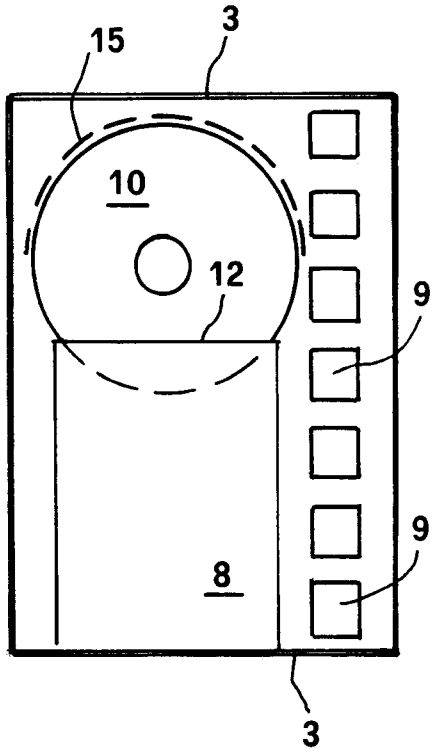

Fig. 4

Dott. Ing. ALBERTO GASPARINI
ufficio **finderoute**
Via Ugo Sbrillanci, 17
41012 CARPI (MO) ITALY