(19)中华人民共和国国家知识产权局

(12)实用新型专利

(10)授权公告号 CN 215382215 U
(45)授权公告日 2022.01.04

(21)申请号 202121307918.2

(22)申请日 2021.06.11

(73)专利权人 扬州大学
地址 225009 江苏省扬州市文汇东路48号扬州大学

(72)发明人 严加平

(74)专利代理机构 泰州淘权知识产权代理事务所(普通合伙) 32365
代理人 杨建新

(51)Int.Cl.
A47B 27/02(2006.01)

权利要求书1页 说明书3页 附图3页

(54)实用新型名称

一种便于调节的服装设计设备

(57)摘要

本实用新型公开了一种便于调节的服装设计设备，包括设计板，所述设计板底部通过调节件连接有支撑板，且所述调节件对称设置于设计板两侧，所述设计板与支撑板一侧设置有限位机构，所述设计板两侧对称挖设有存放槽，所述存放槽内腔通过三节轨连接有扩充机构，且所述三节轨设置于存放槽内腔顶面，所述第一安装件对称设置于设计板底面两侧，所述第二安装件设置于支撑板顶面，所述第一安装件与第二安装件两侧分别挖设有第一安装孔与第二安装孔，并通过调节轴相连接，提高了设计的效率，有效的在原有的空间上增加新的空间资源，使得空间资源得到扩充与提升，同时便于收纳。

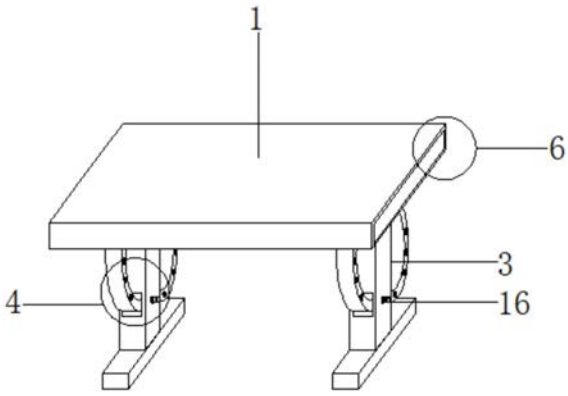

CN 215382215 U

1.一种便于调节的服装设计设备,包括设计板(1),其特征在于:所述设计板(1)底部通过调节件(2)连接有支撑板(3),且所述调节件(2)对称设置于设计板(1)两侧,所述设计板(1)与支撑板(3)一侧设置有限位机构(4),所述设计板(1)两侧对称挖设有存放槽(5),所述存放槽(5)内腔通过三节轨连接有扩充机构(6),且所述三节轨设置于存放槽(5)内腔顶面。

2.根据权利要求1所述的一种便于调节的服装设计设备,其特征在于:所述调节件(2)包括第一安装件(7)、第二安装件(8)、第一安装孔(9)、第二安装孔(10)与调节轴(11),所述第一安装件(7)对称设置于设计板(1)底面两侧,所述第二安装件(8)设置于支撑板(3)顶面,所述第一安装件(7)与第二安装件(8)两侧分别挖设有第一安装孔(9)与第二安装孔(10),并通过调节轴(11)相连接。

3.根据权利要求2所述的一种便于调节的服装设计设备,其特征在于:所述第一安装件(7)与第二安装件(8)均为半圆形结构。

4.根据权利要求3所述的一种便于调节的服装设计设备,其特征在于:所述限位机构(4)包括限位半环(12)、方形槽(13)、第一限位孔(14)、第二限位孔(15)与限位销(16),所述限位半环(12)对称设置于设计板(1)底面两侧,所述方形槽(13)挖设于支撑板(3)前表面,所述限位半环(12)右侧均匀挖设有第一限位孔(14),所述方形槽(13)两侧均挖设有第二限位孔(15),并与第一限位孔(14)之间通过限位销(16)相连接。

5.根据权利要求4所述的一种便于调节的服装设计设备,其特征在于:所述限位半环(12)一端穿过方形槽(13)内腔,并延伸至设计板(1)底面。

6.根据权利要求5所述的一种便于调节的服装设计设备,其特征在于:所述扩充机构(6)包括第一扩充板(17)与第二扩充板(18),所述第一扩充板(17)通过三节轨设置于存放槽(5)内腔,所述第一扩充板(17)底面通过阻尼转轴连接有第二扩充板(18),且所述阻尼转轴设置于第一扩充板(17)底面。

7.根据权利要求6所述的一种便于调节的服装设计设备,其特征在于:所述第一扩充板(17)与第二扩充板(18)之间通过固定机构相连接,所述固定机构包括固定块与固定槽,所述固定块设置于第二扩充板(18)顶面一侧,所述固定槽挖设于第一扩充板(17)底面一侧,并与固定块为卡合连接。

一种便于调节的服装设计设备

技术领域

[0001] 本实用新型涉及一种便于调节的服装设计设备，属于服装设计技术领域。

背景技术

[0002] 服装设计时，需要在设计板上对设计图纸进行修正，现有技术中，设计板不能便于根据设计者的舒适的角度进行调节，造成设计质量差、设计者的设计效率低的情况，同时设计板能利用的空间资源有限。

实用新型内容

[0003] 本实用新型要解决的技术问题克服现有的缺陷，提供一种便于调节的服装设计设备，可以有效解决背景技术中的问题。

[0004] 为实现上述目的，本实用新型提供如下技术方案：包括设计板，所述设计板底部通过调节件连接有支撑板，且所述调节件对称设置于设计板两侧，所述设计板与支撑板一侧设置有限位机构，所述设计板两侧对称挖设有存放槽，所述存放槽内腔通过三节轨连接有扩充机构，且所述三节轨设置于存放槽内腔顶面。

[0005] 进一步的，所述调节件包括第一安装件、第二安装件、第一安装孔、第二安装孔与调节轴，所述第一安装件对称设置于设计板底面两侧，所述第二安装件设置于支撑板顶面，所述第一安装件与第二安装件两侧分别挖设有第一安装孔与第二安装孔，并通过调节轴相连接。

[0006] 进一步的，所述第一安装件与第二安装件均为半圆形结构。

[0007] 进一步的，所述限位机构包括限位半环、方形槽、第一限位孔、第二限位孔与限位销，所述限位半环对称设置于设计板底面两侧，所述方形槽挖设于支撑板前表面，所述限位半环右侧均匀挖设有第一限位孔，所述方形槽两侧均挖设有第二限位孔，并与第一限位孔之间通过限位销相连接。

[0008] 进一步的，所述限位半环一端穿过方形槽内腔，并延伸至设计板底面。

[0009] 进一步的，所述扩充机构包括第一扩充板与第二扩充板，所述第一扩充板通过三节轨设置于存放槽内腔，所述第一扩充板底面通过阻尼转轴连接有第二扩充板，且所述阻尼转轴设置于第一扩充板底面。

[0010] 进一步的，所述第一扩充板与第二扩充板之间通过固定机构相连接，所述固定机构包括固定块与固定槽，所述固定块设置于第二扩充板顶面一侧，所述固定槽挖设于第一扩充板底面一侧，并与固定块为卡合连接。

[0011] 本实用新型的有益效果是：

[0012] 1、设置的限位机构与其内部包括的部件，与设置的调节件相协助配合，采用多个安装件相拼接，并通过调节轴作为调节的部件，使得设计板便于根据设计者舒适的尺寸进行调节，提高了设计的效率，以及通过限位销作为限位的部件，将限位半环在方形槽内限位，使得设计板限位，有效的提供调节后固定的效果。

[0013] 2、设置的扩充机构与其内部包括的部件，采用双扩充板的设计，并通过三节轨与阻尼转轴作为驱动的部件，有效的在原有的空间上增加新的空间资源，使得空间资源得到扩充与提升，同时便于收纳。

附图说明

[0014] 附图用来提供对本实用新型的进一步理解，并且构成说明书的一部分，与本实用新型的具体实施方式一起用于解释本实用新型，并不构成对本实用新型的限制。

[0015] 图1是本实用新型一种便于调节的服装设计设备的整体结构示意图；

[0016] 图2是本实用新型一种便于调节的服装设计设备的调节件拆分图；

[0017] 图3是本实用新型一种便于调节的服装设计设备的侧视图；

[0018] 图4是本实用新型一种便于调节的服装设计设备的设计板内视图；

[0019] 图5是本实用新型一种便于调节的服装设计设备的A处放大图；

[0020] 图中标号：1、设计板；2、调节件；3、支撑板；4、限位机构； 5、存放槽；6、扩充机构；7、第一安装件；8、第二安装件；9、第一安装孔；10、第二安装孔；11、调节轴；12、限位半环；13、方形槽；14、第一限位孔；15、第二限位孔；16、限位销；17、第一扩充板；18、第二扩充板。

具体实施方式

[0021] 以下结合附图对本实用新型的优选实施例进行说明，应当理解，此处所描述的优选实施例仅用于说明和解释本实用新型，并不用于限定本实用新型。在本实用新型的描述中，需要说明的是，术语“上”、“下”、“内”、“外”“前端”、“后端”、“两端”、“一端”、“另一端”等指示的方位或位置关系为基于附图所示的方位或位置关系，仅是为了便于描述本实用新型和简化描述，而不是指示或暗示所指的装置或元件必须具有特定的方位、以特定的方位构造和操作，因此不能理解为对本实用新型的限制。此外，术语“第一”、“第二”仅用于描述目的，而不能理解为指示或暗示相对重要性。

[0022] 如图1-图5所示，包括设计板1，所述设计板1底部通过调节件 2连接有支撑板3，且所述调节件2对称设置于设计板1两侧，所述设计板1与支撑板3一侧设置有限位机构4，所述设计板1两侧对称挖设有存放槽5，所述存放槽5内腔通过三节轨连接有扩充机构6，且所述三节轨设置于存放槽5内腔顶面。

[0023] 如图2所示，所述调节件2包括第一安装件7、第二安装件8、第一安装孔9、第二安装孔10与调节轴11，所述第一安装件7对称设置于设计板1底面两侧，所述第二安装件8设置于支撑板3顶面，所述第一安装件7与第二安装件8两侧分别挖设有第一安装孔9与第二安装孔10，并通过调节轴11相连接，第一安装件7与第二安装件 8相拼接，使得第一安装孔9与第二安装孔10位于同一水平线，并通过调节轴11相连接，使得设计板1与支撑板3相连接，并通过调节轴11对设计板1进行角度的调节，所述第一安装件7与第二安装件8均为半圆形结构。

[0024] 如图3所示，所述限位机构4包括限位半环12、方形槽13、第一限位孔14、第二限位孔15与限位销16，所述限位半环12对称设置于设计板1底面两侧，所述方形槽13挖设于支撑板3前表面，所述限位半环12右侧均匀挖设有第一限位孔14，所述方形槽13两侧均挖设有第二限位孔15，并与第一限位孔14之间通过限位销16相连接，所述限位半环12一端穿过方形槽13内腔，并延伸至设计板1 底面，设计板1被调节时，带着限位半环12调节，调结后，第一

限位孔14与第二限位孔15位于同一水平线，并通过限位销16固定。

[0025] 如图4-图5所示，所述扩充机构6包括第一扩充板17与第二扩充板18，所述第一扩充板17通过三节轨设置于存放槽5内腔，所述第一扩充板17底面通过阻尼转轴连接有第二扩充板18，且所述阻尼转轴设置于第一扩充板17底面，通过三节轨抽拉出第一扩充板17，通过阻尼转轴调节第二扩充板18的角度，所述第一扩充板17与第二扩充板18之间通过固定机构相连接，所述固定机构包括固定块与固定槽，所述固定块设置于第二扩充板18顶面一侧，所述固定槽挖设于第一扩充板17底面一侧，并与固定块为卡合连接，在收纳时，固定块与固定槽相卡合，使得第二扩充板18一侧与第一扩充板17相卡合，便于收纳至存储槽5内。

[0026] 本实用新型工作原理：第一安装件7与第二安装件8相拼接，使得第一安装孔9与第二安装孔10位于同一水平线，并通过调节轴11 相连接，使得设计板1与支撑板3相连接，并通过调节轴11对设计板1进行角度的调节，设计板1与支撑板3相连接时，限位半环12 一端穿过方形槽13内腔，并延伸至设计板1底面，设计板1被调节时，带着限位半环12调节，调结后，第一限位孔14与第二限位孔 15位于同一水平线，并通过限位销16固定，使得调节后的设计板1 固定，通过三节轨抽拉出第一扩充板17，通过阻尼转轴调节第二扩充板18的角度。

[0027] 以上为本实用新型较佳的实施方式，本实用新型所属领域的技术人员还能够对上述实施方式进行变更和修改，因此，本实用新型并不局限于上述的具体实施方式，凡是本领域技术人员在本实用新型的基础上所作的任何显而易见的改进、替换或变型均属于本实用新型的保护范围。

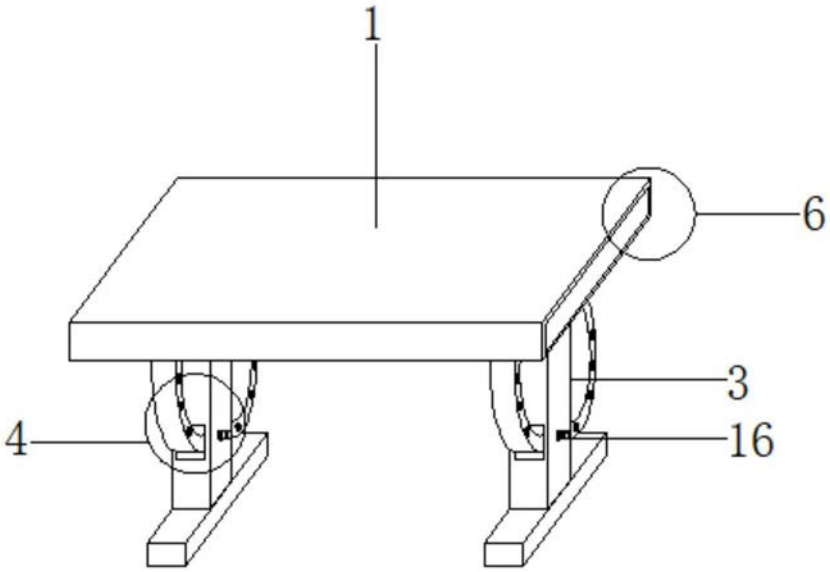

图1

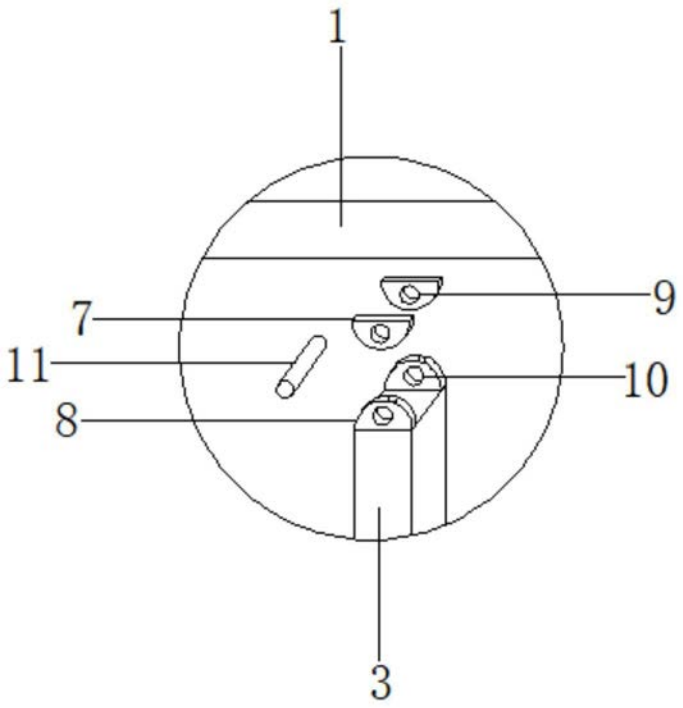

图2

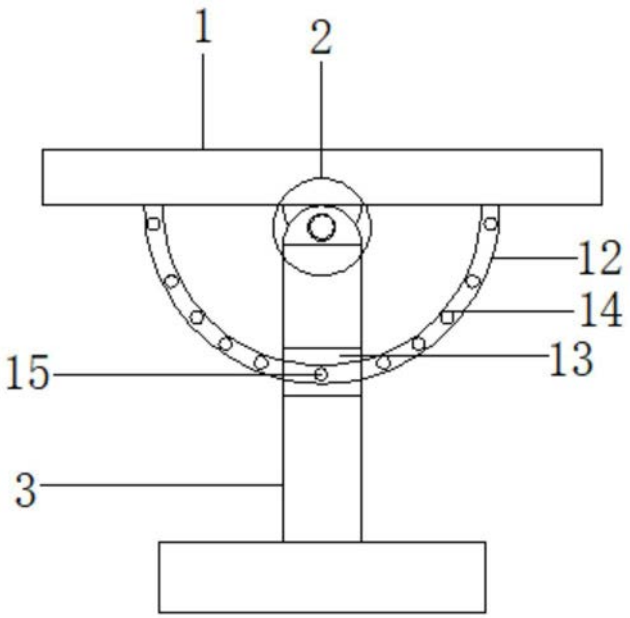

图3

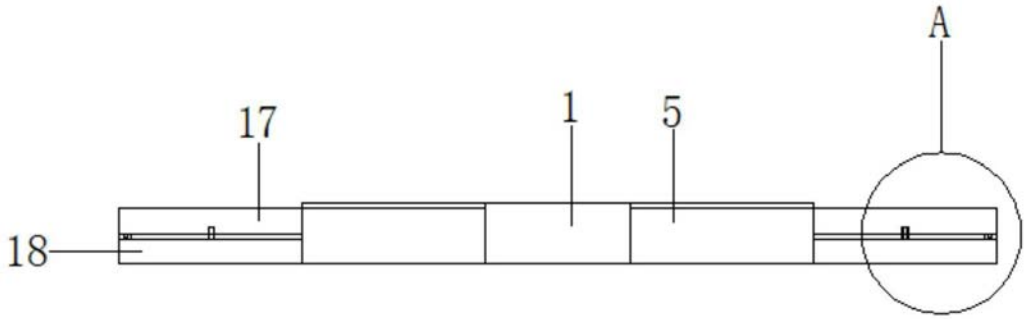

图4

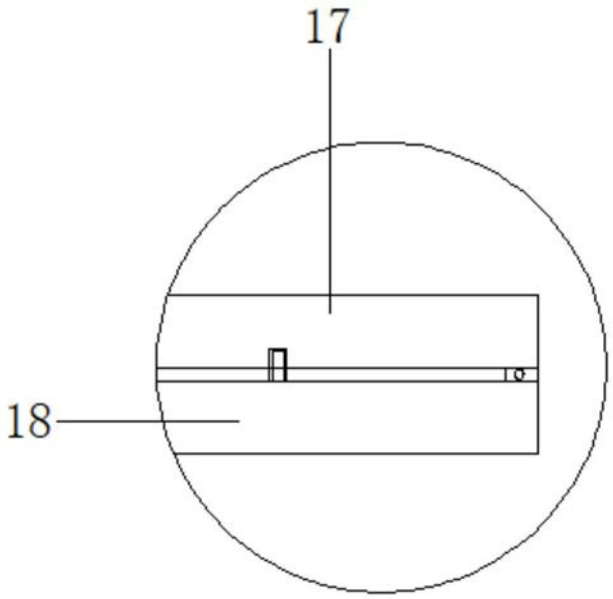

图5