(19) 대한민국특허청(KR)
(12) 공개특허공보(A)

(51) Int. Cl.[5]
B66B 5/02

(11) 공개번호 특1994-0000362
(43) 공개일자 1994년01월03일

(21) 출원번호 특1993-0009098
(22) 출원일자 1993년05월25일

(30) 우선권주장 92-152026 1992년06월11일 일본(JP)
(71) 출원인 미쓰비시덴키 가부시키가이샤 기타오카 다카시
일본국 도쿄토 지요다쿠 마루노우치 2초메 2-3
(72) 발명자 미즈노 마사모토
일본국 이나자와시 히시마치 1 미쓰비시덴키 가부시키가이샤 이나자와세이사쿠쇼나이
이시이 도시아키
일본국 이나자와시 히시마치 1 미쓰비시덴키 가부시키가이샤 이나자와세이사쿠쇼나이
(74) 대리인 정우훈, 박태경

심사청구 : 있음

(54) 엘리베이터의 제어장치

요약

정전시 카내 회로의 구동전원을 공급하는데, 특별한 정전압 정주파전원을 구비할 필요없이 기존의 권양모터의 구동용 전력변환장치를 이용해서 무정전 제어를 할 수 있는 엘리베이터의 제어장치를 얻는다.

정전검출회로(27)에 의한 교류전원 RST의 정전검출시에 배터리 (36)의 직류전압을 콘버터브리지 (21)에 의해 교류변환해 그 교류를 트랜스(54)를 통해서 카내 전원으로 도출항으로써, 정전시에도 카내 전원을 확보한다.

대표도

도1

명세서

[발명의 명칭]

엘리베이터의 제어장치

[도면의 간단한 설명]

제1도는 이 발명의 한 실시예에 의한 주회로 블록도.

제2도는 이 발명의 한 실시예에 의한 제어블록도.

제3도는 이 발명의 제어프로그램의 구성도.

본 내용은 요부공개 건이므로 전문 내용을 수록하지 않았음

(57) 청구의 범위

청구항 1

교류전원을 직류로 변환하는 콘버터브리와 이 직류를 교류로 변환해서 엘리베이터의 카를 승강시키는 권양모터에의 구동전원으로 주어지는 인버터브리지와, 이 인버터브리지의 직류전원입력단간에 설치된 배터리 및 그 충전기와, 상기 교류전원의 정전을 검출하는 정전검출회로와, 상기 콘버터브러지의 입력단간에 설치되어 상기 교류로 변환해 엘리베이터 정전검출회로의 검출신호에 따라 상기 배터리의 충전전압을 상기 콘버터브리지에 의해 교류로 변환해 엘리베이터의 카내 전원으로 도출하는 전원도출수단을 구비한 엘리베이터의 제어장치.

※ 참고사항 : 최초출원 내용에 의하여 공개하는 것임.

도면

도면1

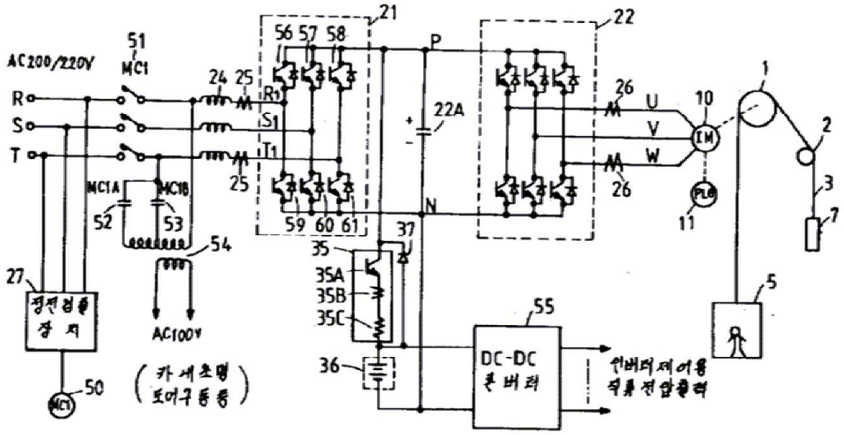
AC200/220V
R
S
T
51
MC1
24 25
25
MC1A
MC1B
52
53
54
AC100V
27
정전검출 장치
50
MC1
(카세트명 도어구동등)
21
56 57 58
R1
S1
T1
59 60 61
P
N
22A
37
35
35A
35B
35C
36
55
DC-DC 콘버터
인버터제어용 직류전압출력
22
26
U
V
W
10
IM
PLG
11
1
2
3
7
5

도면2

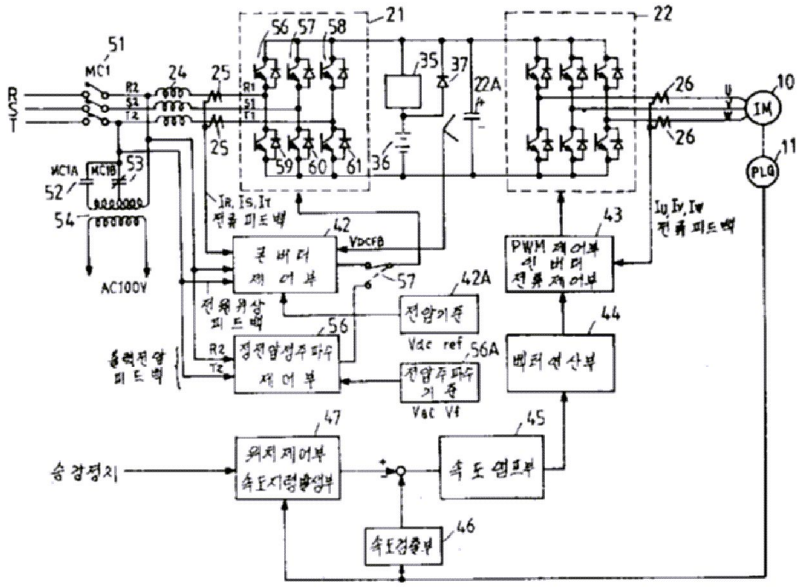
51
MC1
R
S
T
24
25
25
MC1A
MC1B
53
52
54
AC100V
21
56 57 58
R1
S1
T1
59 60 61
36
35
37
22A
22
26
26
U
V
W
10
IM
PLG
11
IR, IS, IT 전류피드백
42
콘버터 제어부
VDCFB
57
전압기준
Vdc ref
42A
56
정전압정주파수 제어부
56A
전압주파수 기준
Vdc Vf
43
PWM 제어부 인버터 전류제어부
Iu, Iv, Iw 전류피드백
44
벡터연산부
47
위치제어부 속도지령발생부
45
속도 앰프부
46
속도검출부
속도검출부
R2
T2
전원위상 피드백
출력전압 피드백

도면3

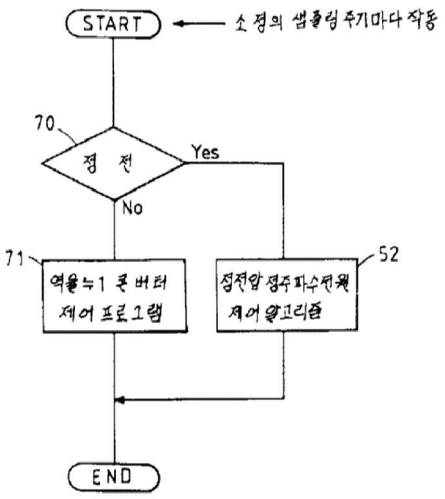
START
소정의 샘플링주기마다 작동
70
정 전
Yes
No
71
역율누1 콘버터 제어 프로그램
52
정전압정주파수전원 제어 알고리즘
END