(19)国家知识产权局

(12)实用新型专利

(10)授权公告号 CN 221204579 U
(45)授权公告日 2024.06.25

(21)申请号 202420198116.X

(22)申请日 2024.01.26

(73)专利权人 浙江品冠家具制造有限公司
地址 311106 浙江省杭州市临平区塘栖镇南公河路28号4幢2楼

(72)发明人 李标

(74)专利代理机构 杭州卓然专利代理事务所(普通合伙) 33422
专利代理师 冯笑男

(51)Int.Cl.
A47B 67/00(2006.01)
A47B 91/02(2006.01)

权利要求书1页 说明书3页 附图3页

(54)实用新型名称

一种可升降调节的梳妆柜

(57)摘要

本实用公开了一种可升降调节的梳妆柜,本实用,包括桌板,所述桌板顶部的一侧安装有放置架,所述桌板另一侧滑动安装有抽屉,所述桌板底部的一端安装有置物柜,所述桌板底部的另一端和置物柜的两端均安装有侧板,所述桌板底部一端侧板的另一侧安装有开关,所述侧板内部两侧的底部安装有固定板。本实用,设置有电机、螺杆、固定板、升降板和推杆,用户可以通过开关启动电机,由电机输出端的转动带动螺杆转动,使升降板沿着螺杆移动,从而能将推杆从侧板内推出,使梳妆柜的高度能进行改变,无需用户专门定制特定的梳妆柜,并且在打扫房间时,用户可以提高梳妆柜的高度,使梳妆柜底部的地面暴露出来,便于用户进行清扫。

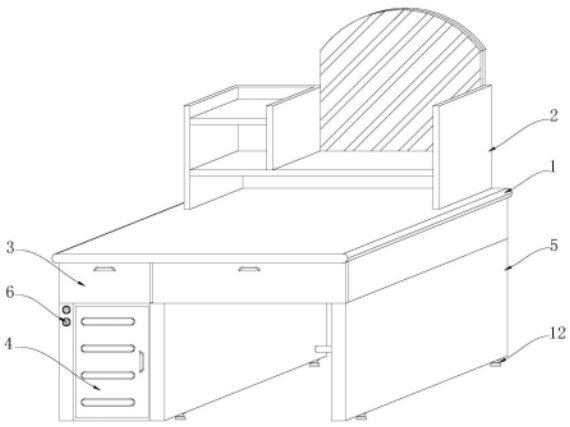

CN 221204579 U

1.一种可升降调节的梳妆柜,包括桌板(1),其特征在于:所述桌板(1)顶部的一侧安装有放置架(2),所述桌板(1)另一侧滑动安装有抽屉(3),所述桌板(1)底部的一端安装有置物柜(4),所述桌板(1)底部的另一端和置物柜(4)的两端均安装有侧板(5),所述桌板(1)底部一端侧板(5)的另一侧安装有开关(6),所述侧板(5)内部两侧的底部安装有固定板(9),所述侧板(5)的底部安装有电机(7),所述电机(7)的输出端安装有螺杆(8),所述螺杆(8)外表面活动安装有升降板(10),所述升降板(10)底部远离电机(7)的一侧安装有推杆(11),所述推杆(11)的底部安装有支脚(12),所述开关(6)与电机(7)之间电性连接。

2.根据权利要求1所述的一种可升降调节的梳妆柜,其特征在于:所述桌板(1)的另一侧开设有收纳槽,所述桌板(1)上收纳槽的尺寸与抽屉(3)的尺寸相适配,所述桌板(1)通过收纳槽与抽屉(3)之间滑动连接。

3.根据权利要求1所述的一种可升降调节的梳妆柜,其特征在于:所述螺杆(8)的顶部与侧板(5)内部的顶端转动连接,所述升降板(10)顶部靠近电机(7)的一侧开设有螺纹孔,所述螺杆(8)的尺寸与螺纹孔的尺寸相适配,所述升降板(10)通过螺纹孔与螺杆(8)之间螺纹连接。

4.根据权利要求1所述的一种可升降调节的梳妆柜,其特征在于:所述电机(7)的输出端贯穿固定板(9)的底部与螺杆(8)相连接,所述固定板(9)顶部远离电机(7)的一侧开设有滑孔,所述固定板(9)上滑孔的尺寸与推杆(11)的尺寸相适配,所述固定板(9)通过滑孔与推杆(11)之间滑动连接。

5.根据权利要求1所述的一种可升降调节的梳妆柜,其特征在于:所述侧板(5)底部的两侧均开设有通孔,所述侧板(5)上通孔的尺寸与推杆(11)的尺寸相适配,所述侧板(5)通过通孔与推杆(11)之间滑动连接。

一种可升降调节的梳妆柜

技术领域

[0001] 本实用涉及梳妆柜技术领域,具体为一种可升降调节的梳妆柜。

背景技术

[0002] 目前用户使用的梳妆柜一般是由柜体、镜框和平面镜构成的,但是目前梳妆柜在生产完成后,梳妆柜的高度是固定的,由于梳妆柜的高度无法调节,在打扫房间时,梳妆柜的底部会被梳妆柜遮挡,不易用户打扫,并且梳妆柜的高度是固定的,由于用户身高不同,所以用户在坐下时的高度也不同,因此部分用户需要定制不同高度的梳妆柜,很是麻烦。

实用新型内容

[0003] 本实用的目的在于提供一种可升降调节的梳妆柜,以解决上述背景技术中提出的问题。

[0004] 为实现上述目的,本实用提供如下技术方案:一种可升降调节的梳妆柜,包括桌板,所述桌板顶部的一侧安装有放置架,所述桌板另一侧滑动安装有抽屉,所述桌板底部的一端安装有置物柜,所述桌板底部的另一端和置物柜的两端均安装有侧板,所述桌板底部一端侧板的另一侧安装有开关,所述侧板内部两侧的底部安装有固定板,所述侧板的底部安装有电机,所述电机的输出端安装有螺杆,所述螺杆外表面活动安装有升降板,所述升降板底部远离电机的一侧安装有推杆,所述推杆的底部安装有支脚,所述开关与电机之间电性连接。

[0005] 优选的,所述桌板的另一侧开设有收纳槽,所述桌板上收纳槽的尺寸与抽屉的尺寸相适配,所述桌板通过收纳槽与抽屉之间滑动连接。

[0006] 优选的,所述螺杆的顶部与侧板内部的顶端转动连接,所述升降板顶部靠近电机的一侧开设有螺纹孔,所述螺杆的尺寸与螺纹孔的尺寸相适配,所述升降板通过螺纹孔与螺杆之间螺纹连接。

[0007] 优选的,所述电机的输出端贯穿固定板的底部与螺杆相连接,所述固定板顶部远离电机的一侧开设有滑孔,所述固定板上滑孔的尺寸与推杆的尺寸相适配,所述固定板通过滑孔与推杆之间滑动连接。

[0008] 优选的,所述侧板底部的两侧均开设有通孔,所述侧板上通孔的尺寸与推杆的尺寸相适配,所述侧板通过通孔与推杆之间滑动连接。

[0009] 与现有技术相比,本实用的有益效果是:该可升降调节的梳妆柜,设置有电机、螺杆、固定板、升降板和推杆,用户可以通过开关启动电机,由电机输出端的转动带动螺杆转动,使升降板沿着螺杆移动,从而能将推杆从侧板内推出,使梳妆柜的高度能进行改变,无需用户专门定制特定的梳妆柜,并且在打扫房间时,用户可以提高梳妆柜的高度,使梳妆柜底部的地面暴露出来,便于用户进行清扫。

附图说明

[0010] 图1为本实用立体图;

[0011] 图2为本实用主视图;

[0012] 图3为本实用升降结构侧视剖图。

[0013] 图中:1、桌板;2、放置架;3、抽屉;4、置物柜;5、侧板;6、开关;7、电机;8、螺杆;9、固定板;10、升降板;11、推杆;12、支脚。

具体实施方式

[0014] 下面将结合本实用实施例中的附图,对本实用实施例中的技术方案进行清楚、完整地描述,显然,所描述的实施例仅是本实用的一部分实施例,而不是全部的实施例。基于本实用中的实施例,本领域普通技术人员在没有做出创造性劳动前提下所获得的所有其他实施例,都属于本实用保护的范围。

[0015] 请参阅图1-3,本实用提供的一种实施例:一种可升降调节的梳妆柜,包括桌板1,桌板1顶部的一侧安装有放置架2,桌板1另一侧滑动安装有抽屉3,桌板1底部的一端安装有置物柜4,桌板1底部的另一端和置物柜4的两端均安装有侧板5,桌板1底部一端侧板5的另一侧安装有开关6,侧板5内部两侧的底部安装有固定板9,侧板5的底部安装有电机7,电机7的输出端安装有螺杆8,螺杆8外表面活动安装有升降板10,升降板10底部远离电机7的一侧安装有推杆11,推杆11的底部安装有支脚12,开关6与电机7之间电性连接,用户可以通过开关6启动电机7,由电机7输出端的转动带动升降板10在螺杆8上转动,从而带动推杆11从侧板5内移出,使侧板5能将梳妆柜抬高。

[0016] 在本实施中,桌板1的另一侧开设有收纳槽,桌板1上收纳槽的尺寸与抽屉3的尺寸相适配,桌板1通过收纳槽与抽屉3之间滑动连接,用户能通过收纳槽将抽屉3从桌板1内抽出。

[0017] 在本实施中,螺杆8的顶部与侧板5内部的顶端转动连接,升降板10顶部靠近电机7的一侧开设有螺纹孔,螺杆8的尺寸与螺纹孔的尺寸相适配,升降板10通过螺纹孔与螺杆8之间螺纹连接,升降板10能通过螺纹孔在螺杆8上移动。

[0018] 在本实施中,电机7的输出端贯穿固定板9的底部与螺杆8相连接,固定板9顶部远离电机7的一侧开设有滑孔,固定板9上滑孔的尺寸与推杆11的尺寸相适配,固定板9通过滑孔与推杆11之间滑动连接,推杆11能通过滑孔进行限制。

[0019] 在本实施中,侧板5底部的两侧均开设有通孔,侧板5上通孔的尺寸与推杆11的尺寸相适配,侧板5通过通孔与推杆11之间滑动连接,推杆11能通过通孔从侧板5内移出。

[0020] 工作原理:用户可以通过开关6启动电机7,由电机7输出端的转动带动螺杆8转动,使升降板10沿着螺杆8移动,从而能将推杆11从侧板5内推出,使梳妆柜的高度能进行改变。

[0021] 对于本领域技术人员而言,本实用不限于上述示例性实施例的细节,而且在不背离本实用的精神或范围的情况下,能够以其他的具体形式实现本实用。因此,本实用的实施例是示例性的,而且是非限制性的。本实用的范围由所附权利要求而不是上述说明限定,因此旨在将落在权利要求的等同要件的含义和范围内的所有变化囊括在本实用内。不应将权利要求中的任何附图标记视为限制所涉及的权利要求。

[0022] 在本实用的描述中,除非另有说明,“多个”的含义是两个或两个以上;术语“上”、

“下”、“左”、“右”、“内”、“外”、“前端”、“后端”、“头部”、“尾部”等指示的方位或位置关系为基于附图所示的方位或位置关系,仅是为了便于描述本实用和简化描述,而不是指示或暗示所指的装置或元件必须具有特定的方位、以特定的方位构造和操作,因此不能理解为对本实用的限制。此外,术语“第一”、“第二”、“第三”等仅用于描述目的,而不能理解为指示或暗示相对重要性。

[0023] 在本实用的描述中,需要说明的是,除非另有明确的规定和限定,术语“相连”、“连接”应做广义理解,例如,可以是固定连接,也可以是可拆卸连接,或一体地连接;可以是机械连接,也可以是电连接;可以是直接相连,也可以通过中间媒介间接相连。对于本领域的普通技术人员而言,可以具体情况理解上述术语在本实用中的具体含义。

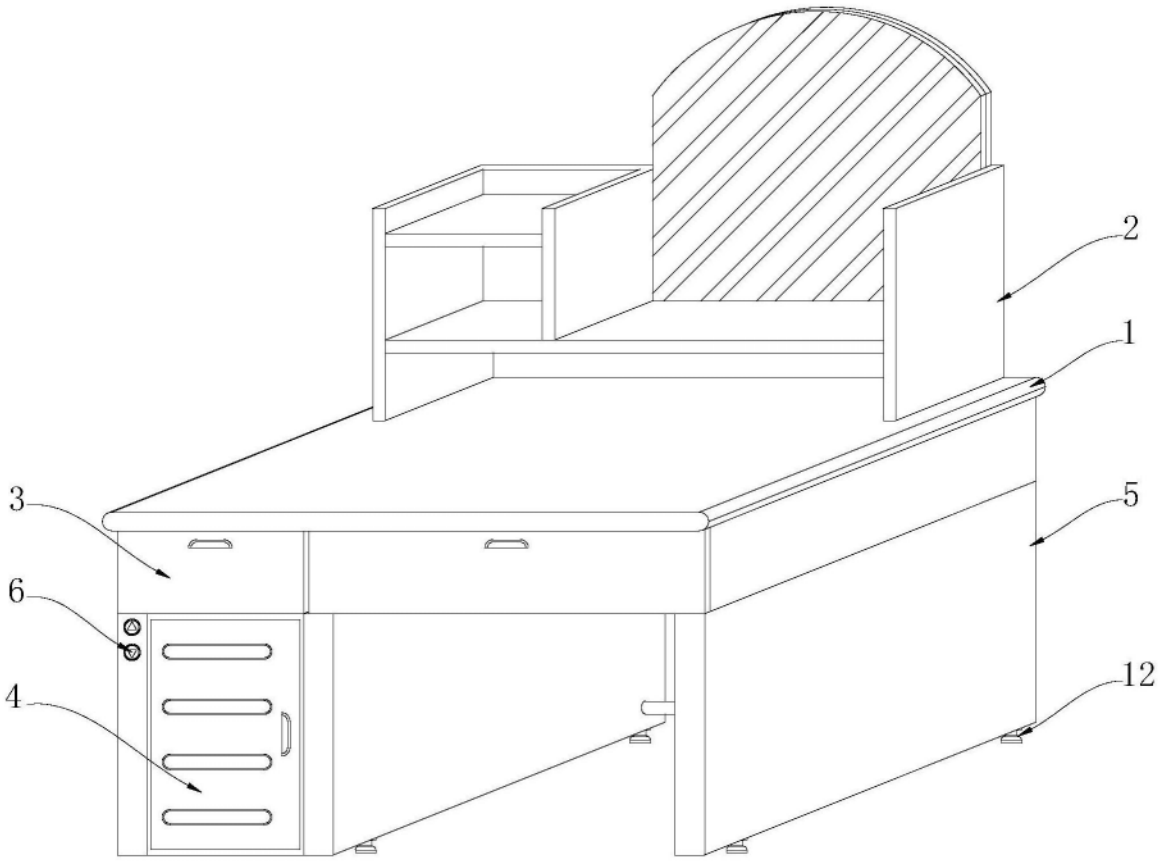

图1

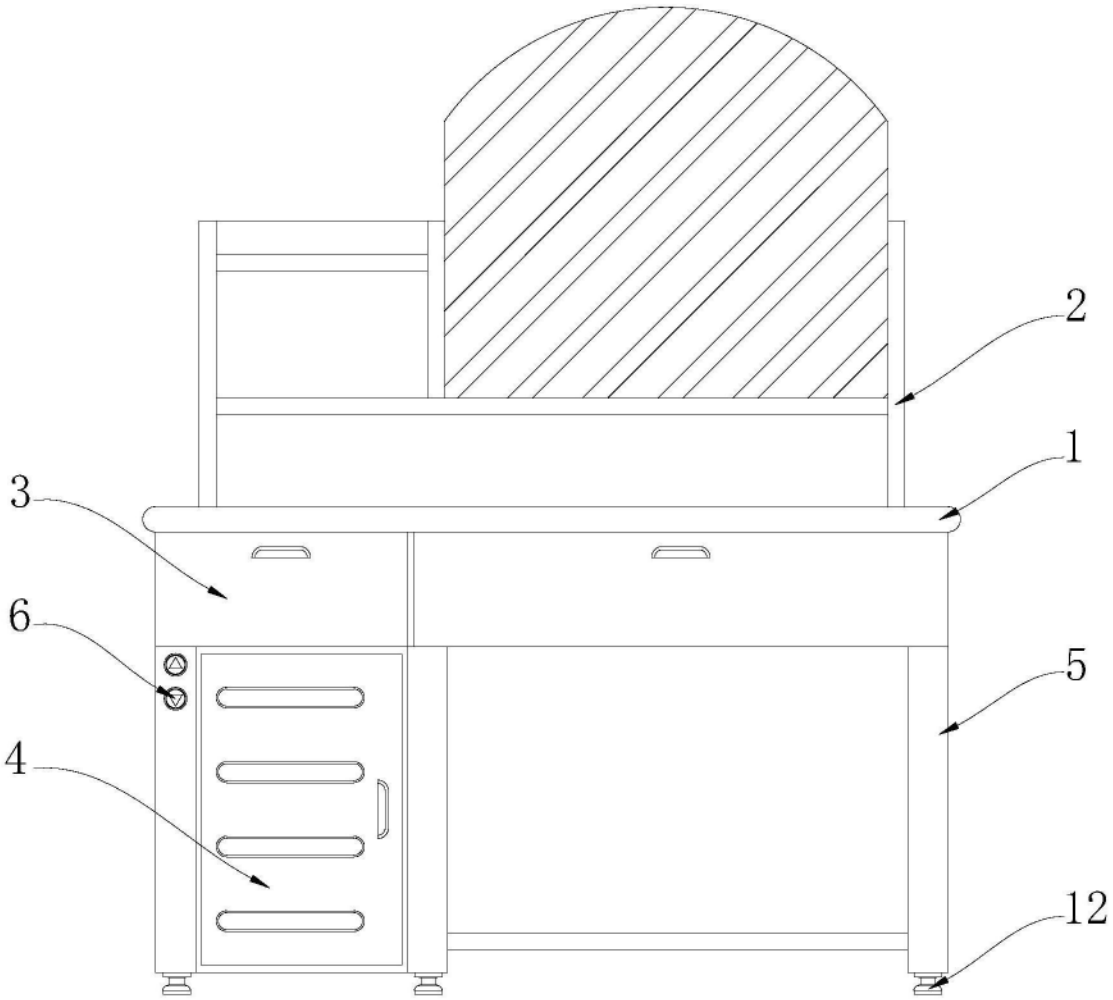

图2

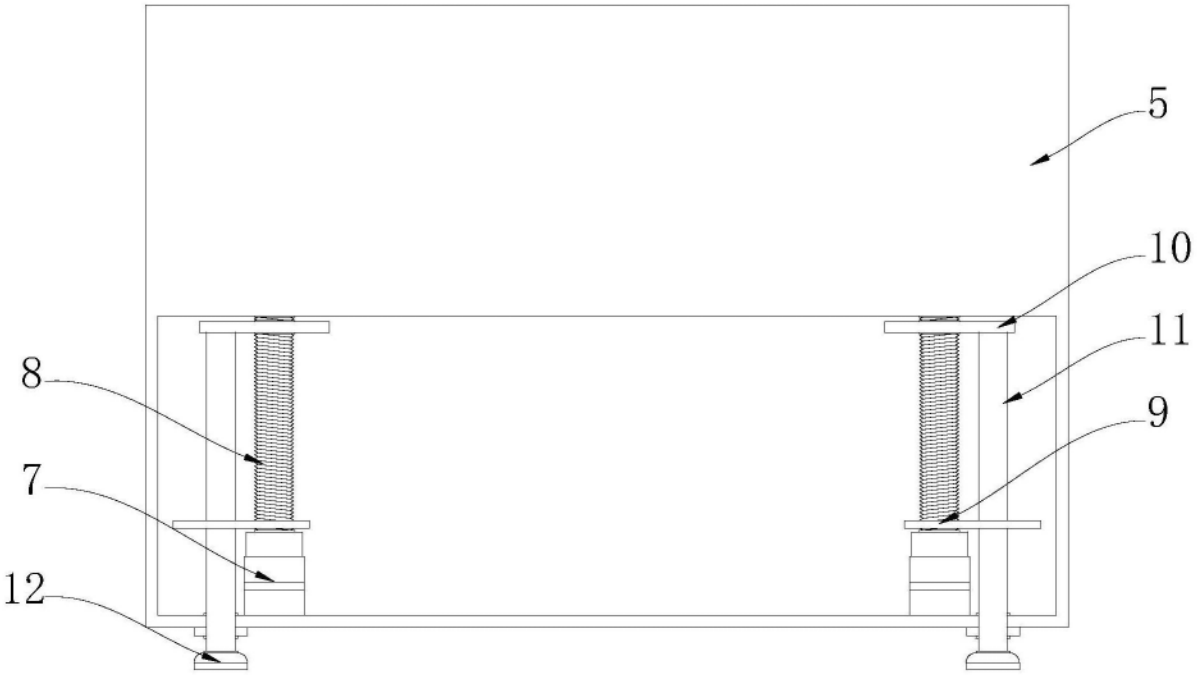

图3