(19)中华人民共和国国家知识产权局

(12)实用新型专利

(10)授权公告号 CN 205468684 U
(45)授权公告日 2016.08.17

(21)申请号 201620291540.4

(22)申请日 2016.04.09

(73)专利权人 长春富维—江森自控汽车饰件系统有限公司
地址 130033 吉林省长春市东南湖大路4736号

(72)发明人 李威 徐晶坤 杜国志 李莉 何金光

(74)专利代理机构 长春市四环专利事务所(普通合伙) 22103
代理人 张建成

(51)Int.Cl.
B60N 2/68(2006.01)

(ESM)同样的发明创造已同日申请发明专利

权利要求书1页 说明书2页 附图2页

(54)实用新型名称

一种轻量化座椅后排分体式靠背骨架结构

(57)摘要

本实用新型公开了一种轻量化座椅后排分体式靠背骨架结构，是由左侧40%靠背管框、右侧60%靠背管框、第一靠背背板和第二靠背背板构成，左侧40%靠背管框是由内侧竖管、第一上固定支架和第一下固定支架组成；内侧竖管的上下端分别与第一上固定支架和第一下固定支架焊接在一起，第一靠背背板焊接在左侧40%靠背管框的背面；右侧60%靠背管框是由中间竖管、第二上固定支架和第二下固定支架组成；中间竖管的上下端分别与第二上固定支架和第二下固定支架焊接在一起，第二靠背背板焊接在右侧60%靠背管框的背面。本实用新型使汽车后排座椅骨架的重量大大减轻的同时，满足了GB15083行李块冲击试验的要求。

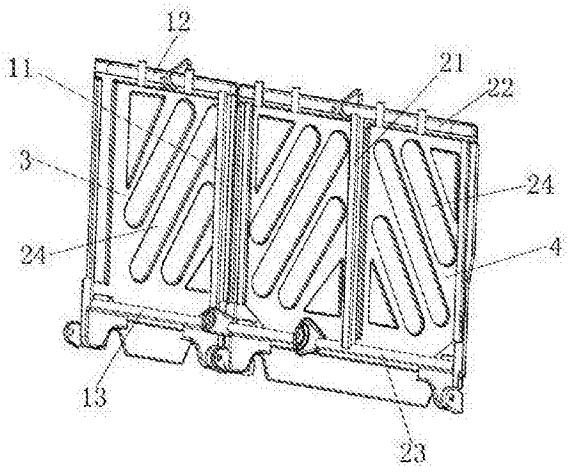

CN 205468684 U

1.一种轻量化座椅后排分体式靠背骨架结构，其特征在于：是由左侧40％靠背管框(1)、右侧60％靠背管框(2)、第一靠背背板(3)和第二靠背背板(4)构成，左侧40％靠背管框(1)是由内侧竖管(11)、第一上固定支架(12)和第一下固定支架(13)组成；内侧竖管(11)的上下端分别与第一上固定支架(12)和第一下固定支架(13)焊接在一起，第一靠背背板(3)焊接在左侧40％靠背管框(1)背面；

右侧60％靠背管框(2)是由中间竖管(21)、第二上固定支架(22)和第二下固定支架(23)组成；中间竖管(21)的上下端分别与第二上固定支架(22)和第二下固定支架(23)焊接在一起，第二靠背背板(4)焊接在右侧60％靠背管框(2)的背面。

2.根据权利要求1所述的一种轻量化座椅后排分体式靠背骨架结构，其特征在于：所述的第一靠背背板(3)和第二靠背背板(4)均冲压有加强凸棱(24)。

3.根据权利要求1所述的一种轻量化座椅后排分体式靠背骨架结构，其特征在于：所述的第一靠背背板(3)和第二靠背背板(4)为金属板。

一种轻量化座椅后排分体式靠背骨架结构

技术领域

[0001] 本实用新型涉及汽车座椅骨架，特别涉及一种轻量化座椅后排分体式靠背骨架结构。

背景技术

[0002] 随着汽车行业对于排放要求的不断提高，轻量化已经成为目前关注的重要课题。由于成本考虑，普通钢材的应用还会持续一定的时间。这样的双重背景下，普通钢材轻量化的工作变得越来越困难，结构优化成为实现轻量化的重要工具。现有的车身固定点在中上部的传统座椅后排分体式靠背骨架，由于需要满足GB15083行李块冲击试验要求，普遍采用整体管框结构，这样的结构重量比较高，成本比较高。针对这样的工艺结构，如果采用结构拓扑优化，实施上比较困难。

发明内容

[0003] 本实用新型的目的是提供一种轻量化座椅后排分体式靠背骨架结构。

[0004] 本实用新型是由左侧40％靠背管框、右侧60％靠背管框、第一靠背背板和第二靠背背板构成，左侧40％靠背管框是由内侧竖管、第一上固定支架和第一下固定支架组成；内侧竖管的上下端分别与第一上固定支架和第一下固定支架焊接在一起，第一靠背背板焊接在左侧40％靠背管框的背面；

[0005] 右侧60％靠背管框是由中间竖管、第二上固定支架和第二下固定支架组成；中间竖管的上下端分别与第二上固定支架和第二下固定支架焊接在一起，第二靠背背板焊接在右侧60％靠背管框的背面。

[0006] 所述的第一靠背背板和第二靠背背板均冲压有加强凸棱。

[0007] 所述的第一靠背背板和第二靠背背板为金属板。

[0008] 本实用新型在进行GB15083行李块冲击试验时，左侧行李块载荷主要由左侧40％靠背管框和第一靠背背板承担；右侧行李块载荷主要由右侧60％靠背管框和第二靠背背板承担。

[0009] 本实用新型的有益效果：

[0010] 1、使汽车后排座椅骨架的重量大大减轻。

[0011] 2、在轻量化的同时，满足了GB15083行李块冲击试验的要求。

附图说明

[0012] 图1为本实用新型的左侧40％靠背管框和右侧60％靠背管框立体示意图。

[0013] 图2为本实用新型的立体示意图。

具体实施方式

[0014] 请参阅图1和图2所示，本实用新型是由左侧40％靠背管框1、右侧60％靠背管框2、

第一靠背背板3和第二靠背背板4构成，左侧40％靠背管框1是由内侧竖管11、第一上固定支架12和第一下固定支架13组成；内侧竖管11的上下端分别与第一上固定支架12和第一下固定支架13焊接在一起，第一靠背背板3焊接在左侧40％靠背管框1背面；

[0015] 右侧60％靠背管框2是由中间竖管21、第二上固定支架22和第二下固定支架23组成；中间竖管21的上下端分别与第二上固定支架22和第二下固定支架23焊接在一起，第二靠背背板4焊接在右侧60％靠背管框2的背面。

[0016] 所述的第一靠背背板3和第二靠背背板4均冲压有加强凸棱24。

[0017] 所述的第一靠背背板3和第二靠背背板4为金属板。

[0018] 本实用新型在进行GB15083行李块冲击试验时，左侧行李块载荷主要由左侧40％靠背管框1和第一靠背背板3承担；右侧行李块载荷主要由右侧60％靠背管框2和第二靠背背板4承担。

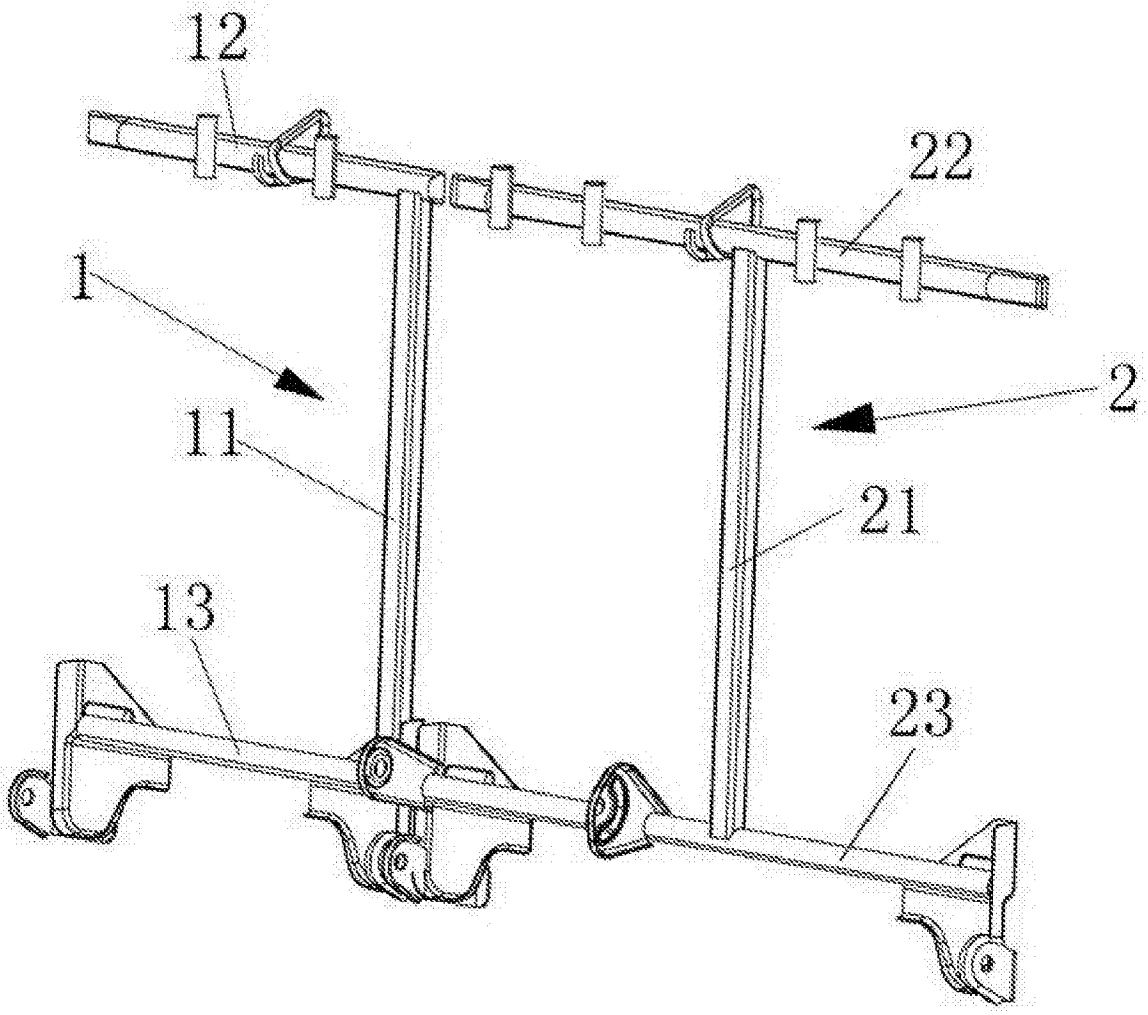

图1

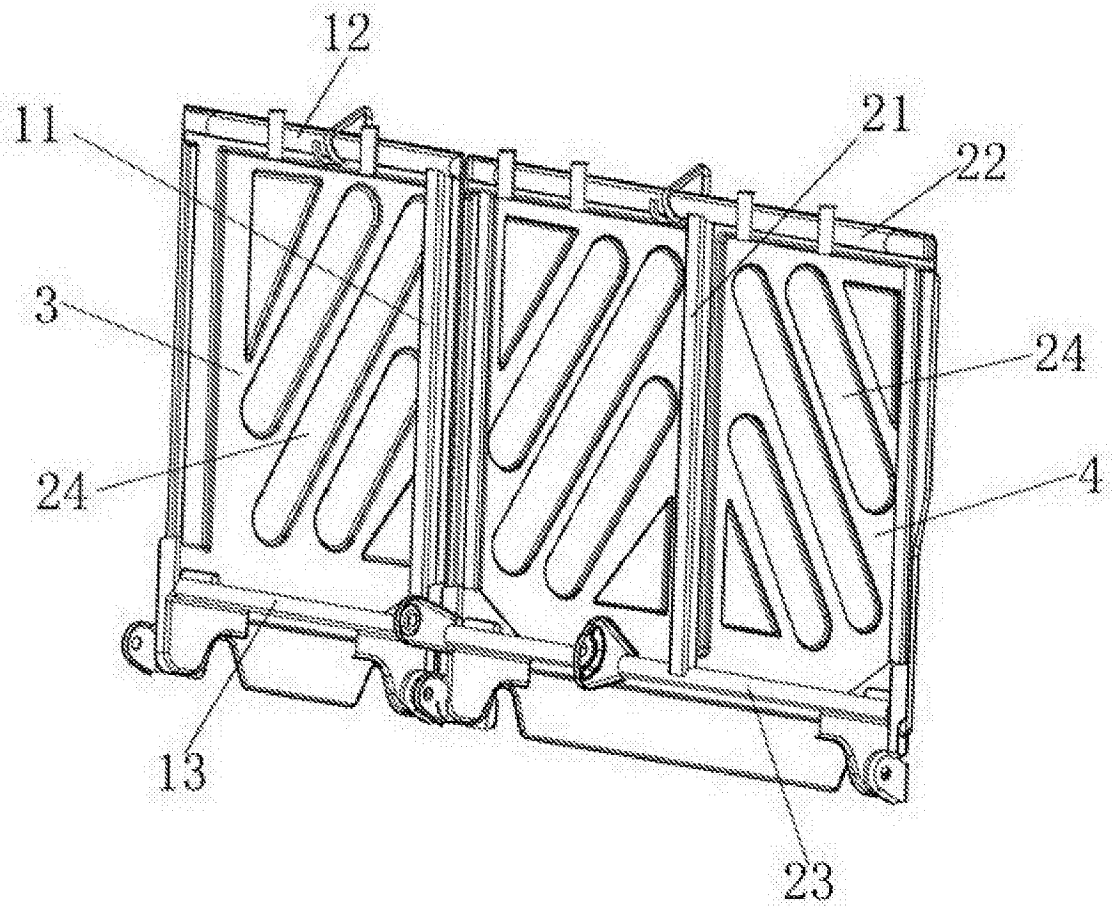

图2