(19)国家知识产权局

(12)实用新型专利

(10)授权公告号 CN 217706864 U
(45)授权公告日 2022.11.01

(21)申请号 202221181317.6

(22)申请日 2022.05.17

(73)专利权人 温州德雅印务有限公司
地址 325802 浙江省温州市龙港市彩虹智慧创业园36幢101、102、103、104室

(72)发明人 蔡元辉 章宗班 褚佳佳

(74)专利代理机构 北京京专专利代理事务所(普通合伙) 11908
专利代理师 宋华

(51)Int.Cl.
B65D 25/10(2006.01)
B65D 81/07(2006.01)
B65D 25/54(2006.01)

权利要求书1页 说明书3页 附图2页

(54)实用新型名称

一种抗震防伪包装盒

(57)摘要

本实用新型公开了一种抗震防伪包装盒，属于包装盒领域，其技术要点包括盒体、缓冲机构和限位机构，所述盒体前侧安装有前框，所述前框内部开设有插槽，所述盒体内部安装有高效减震的缓冲机构，所述缓冲机构上侧安装有牢固夹紧的限位机构。该实用新型，通过缓冲机构和限位机构，通过向上拉动绑带带动两侧第二限位板在第二限位槽内移动挤压第二弹簧，避免晃动，同时在包装盒受到碰撞上下颠簸使，盒体相对托板相对上下移动，托板上下挤压第一弹簧使其收缩形变产生势能，将冲力缓冲释放，避免了物品受到更加直接的撞击，同时将防伪标签插入插槽内，透明材质的前框可直接将标签识别，提高了包装盒的抗震效果。

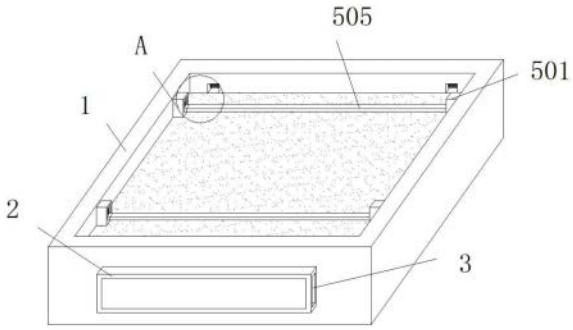

CN 217706864 U

1.一种抗震防伪包装盒,包括盒体(1)、缓冲机构和限位机构,其特征在于:所述盒体(1)前侧安装有前框(2),所述前框(2)内部开设有插槽(3),所述盒体(1)内部安装有高效减震的缓冲机构,所述缓冲机构上侧安装有牢固夹紧的限位机构。

2.根据权利要求1所述的一种抗震防伪包装盒,其特征在于:所述缓冲机构包括第一限位槽(401),所述第一限位槽(401)内部嵌装有第一限位板(402),所述第一限位板(402)上侧安装有第一弹簧(403),所述第一限位板(402)之间安装有托板(404)。

3.根据权利要求1或2所述的一种抗震防伪包装盒,其特征在于:所述限位机构包括侧块(501),所述侧块(501)安装在托板(404)两端上侧,所述侧块(501)内部开设有第二限位槽(502),所述第二限位槽(502)内部嵌装有第二限位板(503),所述第二限位板(503)上端安装有第二弹簧(504),所述第二限位板(503)之间安装有绑带(505)。

4.根据权利要求2所述的一种抗震防伪包装盒,其特征在于:所述第一限位槽(401)的尺寸大小与第一限位板(402)的尺寸大小相互吻合。

5.根据权利要求2所述的一种抗震防伪包装盒,其特征在于:所述第一限位板(402)连接第一弹簧(403)的一端,所述第一弹簧(403)另一端连接在第一限位槽(401)内壁。

6.根据权利要求3所述的一种抗震防伪包装盒,其特征在于:所述绑带(505)前后对称安装有两组。

一种抗震防伪包装盒

技术领域

[0001] 本实用新型属于包装盒技术领域，具体涉及一种抗震防伪包装盒。

背景技术

[0002] 包装盒顾名思义就是用来包装产品的盒子，可以按材料来分类比如：纸盒，铁盒，木盒，布盒，皮盒，亚克力盒，瓦楞包装盒、pvc盒等，也可以按产品的名称来分类比如：月饼盒、茶叶盒、枸杞盒、糖果盒、精美礼盒、土特产盒，酒盒，巧克力盒，食品药品保健品盒、食品包装盒，茶叶包装盒、文具盒等，为了识别真假需要进行标识防伪标签，同时为了避免内部物品受挤压需要具有抗震效果。

[0003] 现有包装盒有些不足之处：现有的包装盒的抗震效果不明显，内部物品容易受到直接受力冲力损坏同时随意晃动，降低了包装盒的实用性。

实用新型内容

[0004] 本实用新型的目的在于提供一种抗震防伪包装盒，以解决上述背景技术中提出的问题。

[0005] 为实现上述目的，本实用新型提供如下技术方案：一种抗震防伪包装盒，包括盒体、缓冲机构和限位机构，所述盒体前侧安装有前框，所述前框内部开设有插槽，所述盒体内部安装有高效减震的缓冲机构，所述缓冲机构上侧安装有牢固夹紧的限位机构。

[0006] 优选的，所述缓冲机构包括第一限位槽，所述第一限位槽内部嵌装有第一限位板，所述第一限位板上侧安装有第一弹簧，所述第一限位板之间安装有托板；在包装盒受到碰撞上下颠簸使，盒体相对托板相对上下移动，托板上下挤压第一弹簧使其收缩形变产生势能，将冲力缓冲释放，避免了物品受到更加直接的撞击，同时将防伪标签插入插槽内，透明材质的前框可直接将标签识别，提高了包装盒的抗震效果。

[0007] 优选的，所述限位机构包括侧块，所述侧块安装在托板两端上侧，所述侧块内部开设有第二限位槽，所述第二限位槽内部嵌装有第二限位板，所述第二限位板上端安装有第二弹簧，所述第二限位板之间安装有绑带；通过向上拉动绑带带动两侧第二限位板在第二限位槽内移动挤压第二弹簧，使第二弹簧收缩产生势能，将需要包装的物品放置在绑带下侧的托板上侧，松开对绑带拉力，第二弹簧释放势能使绑带对物品紧紧限位，避免晃动。

[0008] 优选的，所述第一限位槽的尺寸大小与第一限位板的尺寸大小相互吻合；在包装盒受到碰撞上下颠簸使，盒体相对托板相对上下移动，托板上下挤压第一弹簧使其收缩形变产生势能，将冲力缓冲释放，避免了物品受到更加直接的撞击，同时将防伪标签插入插槽内，透明材质的前框可直接将标签识别，提高了包装盒的抗震效果。

[0009] 优选的，所述第一限位板连接第一弹簧的一端，所述第一弹簧另一端连接在第一限位槽内壁；在包装盒受到碰撞上下颠簸使，盒体相对托板相对上下移动，托板上下挤压第一弹簧使其收缩形变产生势能，将冲力缓冲释放，避免了物品受到更加直接的撞击，同时将防伪标签插入插槽内，透明材质的前框可直接将标签识别，提高了包装盒的抗震效果。

[0010] 优选的，所述绑带前后对称安装有两组；通过向上拉动绑带带动两侧第二限位板在第二限位槽内移动挤压第二弹簧，使第二弹簧收缩产生势能，将需要包装的物品放置在绑带下侧的托板上侧，松开对绑带拉力，第二弹簧释放势能使绑带对物品紧紧限位，避免晃动。

[0011] 与现有技术相比，本实用新型的有益效果是：通过向上拉动绑带带动两侧第二限位板在第二限位槽内移动挤压第二弹簧，使第二弹簧收缩产生势能，将需要包装的物品放置在绑带下侧的托板上侧，松开对绑带拉力，第二弹簧释放势能使绑带对物品紧紧限位，避免晃动，同时在包装盒受到碰撞上下颠簸使，盒体相对托板相对上下移动，托板上下挤压第一弹簧使其收缩形变产生势能，将冲力缓冲释放，避免了物品受到更加直接的撞击，同时将防伪标签插入插槽内，透明材质的前框可直接将标签识别，提高了包装盒的抗震效果。

附图说明

[0012] 图1为本实用新型的立体结构示意图；

[0013] 图2为本实用新型的图1中A局部放大示意图；

[0014] 图3为本实用新型的缓冲机构局部立体示意图。

[0015] 图中：1、盒体；2、前框；3、插槽；401、第一限位槽；402、第一限位板；403、第一弹簧；404、托板；501、侧块；502、第二限位槽；503、第二限位板；504、第二弹簧；505、绑带。

具体实施方式

[0016] 下面将结合本实用新型实施例中的附图，对本实用新型实施例中的技术方案进行清楚、完整地描述，显然，所描述的实施例仅仅是本实用新型一部分实施例，而不是全部的实施例。基于本实用新型中的实施例，本领域普通技术人员在没有做出创造性劳动前提下所获得的所有其他实施例，都属于本实用新型保护的范围。

[0017] 请参阅图1-图3，本实用新型提供一种抗震防伪包装盒，包括盒体1、缓冲机构和限位机构，所述盒体1前侧安装有前框2，所述前框2内部开设有插槽3，所述盒体1内部安装有高效减震的缓冲机构，所述缓冲机构上侧安装有牢固夹紧的限位机构。

[0018] 本实施例中，参阅图1、3，所述缓冲机构包括第一限位槽401，所述第一限位槽401内部嵌装有第一限位板402，所述第一限位板402上侧安装有第一弹簧403，所述第一限位板402之间安装有托板404；在包装盒受到碰撞上下颠簸使，盒体1相对托板404相对上下移动，托板404上下挤压第一弹簧403使其收缩形变产生势能，将冲力缓冲释放，避免了物品受到更加直接的撞击，同时将防伪标签插入插槽3内，透明材质的前框2可直接将标签识别，提高了包装盒的抗震效果。

[0019] 本实施例中，参阅图1、2，所述限位机构包括侧块501，所述侧块501安装在托板404两端上侧，所述侧块501内部开设有第二限位槽502，所述第二限位槽502内部嵌装有第二限位板503，所述第二限位板503上端安装有第二弹簧504，所述第二限位板503之间安装有绑带505；通过向上拉动绑带505带动两侧第二限位板503在第二限位槽502内移动挤压第二弹簧504，使第二弹簧504收缩产生势能，将需要包装的物品放置在绑带505下侧的托板404上侧，松开对绑带505拉力，第二弹簧504释放势能使绑带505对物品紧紧限位，避免晃动。

[0020] 本实施例中，参阅图1、3，所述第一限位槽401的尺寸大小与第一限位板402的尺寸

大小相互吻合;在包装盒受到碰撞上下颠簸使,盒体1相对托板404相对上下移动,托板404上下挤压第一弹簧403使其收缩形变产生势能,将冲力缓冲释放,避免了物品受到更加直接的撞击,同时将防伪标签插入插槽3内,透明材质的前框2可直接将标签识别,提高了包装盒的抗震效果。

[0021] 本实施例中,参阅图1、3,所述第一限位板402连接第一弹簧403的一端,所述第一弹簧403另一端连接在第一限位槽401内壁;在包装盒受到碰撞上下颠簸使,盒体1相对托板404相对上下移动,托板404上下挤压第一弹簧403使其收缩形变产生势能,将冲力缓冲释放,避免了物品受到更加直接的撞击,同时将防伪标签插入插槽3内,透明材质的前框2可直接将标签识别,提高了包装盒的抗震效果。

[0022] 本实施例中,参阅图1、2,所述绑带505前后对称安装有两组;通过向上拉动绑带505带动两侧第二限位板503在第二限位槽502内移动挤压第二弹簧504,使第二弹簧504收缩产生势能,将需要包装的物品放置在绑带505下侧的托板404上侧,松开对绑带505拉力,第二弹簧504释放势能使绑带505对物品紧紧限位,避免晃动。

[0023] 本实用新型的工作原理及使用流程:通过向上拉动绑带505带动两侧第二限位板503在第二限位槽502内移动挤压第二弹簧504,使第二弹簧504收缩产生势能,将需要包装的物品放置在绑带505下侧的托板404上侧,松开对绑带505拉力,第二弹簧504释放势能使绑带505对物品紧紧限位,避免晃动,同时在包装盒受到碰撞上下颠簸使,盒体1相对托板404相对上下移动,托板404上下挤压第一弹簧403使其收缩形变产生势能,将冲力缓冲释放,避免了物品受到更加直接的撞击,同时将防伪标签插入插槽3内,透明材质的前框2可直接将标签识别。

[0024] 该实用新型内容中所使用的电子元器件及模块均可以为目前市场上普遍使用的、可以实现本案中具体功能的零件,且具体的型号与大小可以根据实际需要进行选择与调整。

[0025] 以上显示和描述了本实用新型的基本原理、主要特征及优点。本行业的技术人员应该了解,本实用新型不受上述实施例的限制,上述实施例和说明书中描述的只是说明本实用新型的原理,在不脱离本实用新型精神和范围的前提下,本实用新型还会有各种变化和改进,这些变化和改进都落入要求保护的本实用新型范围内。本实用新型要求保护范围由所附的权利要求书及其等效物界定。

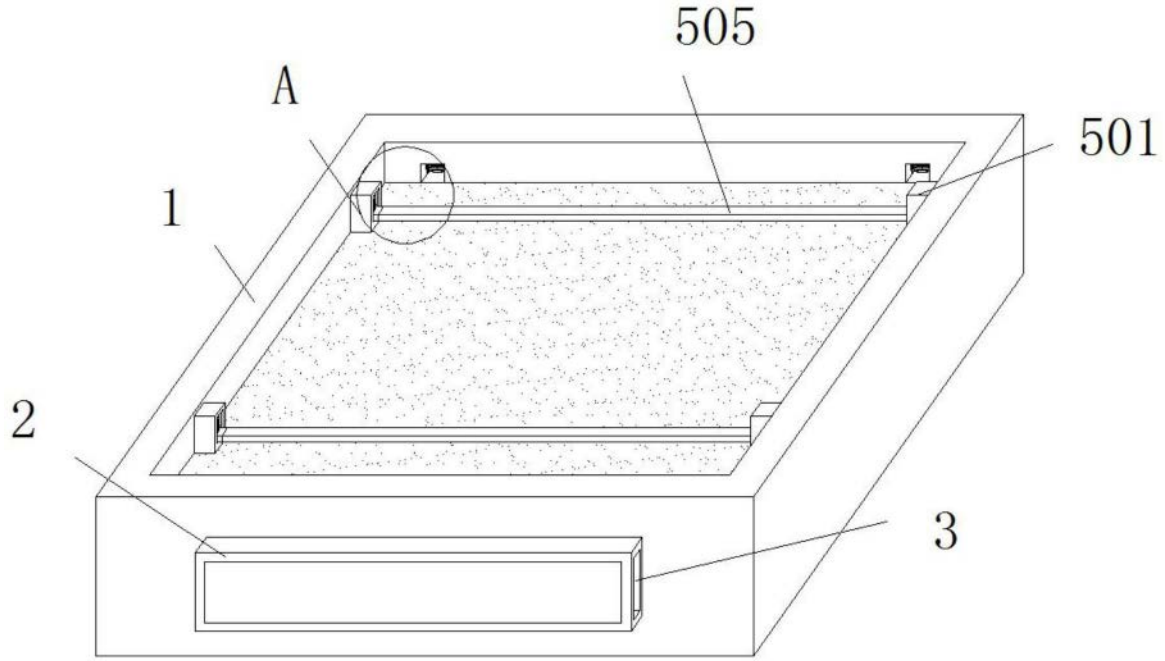

图1

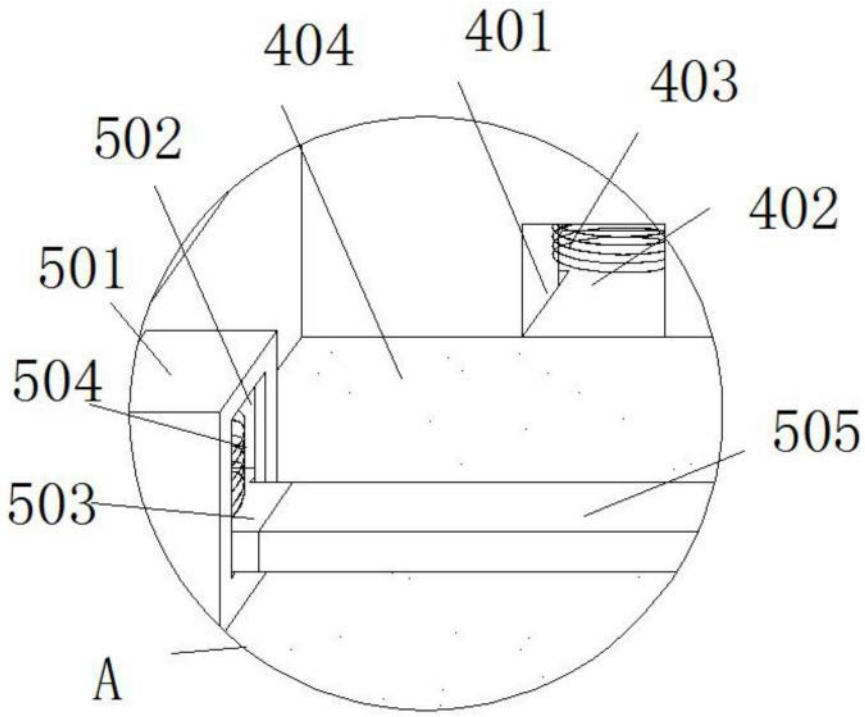

图2

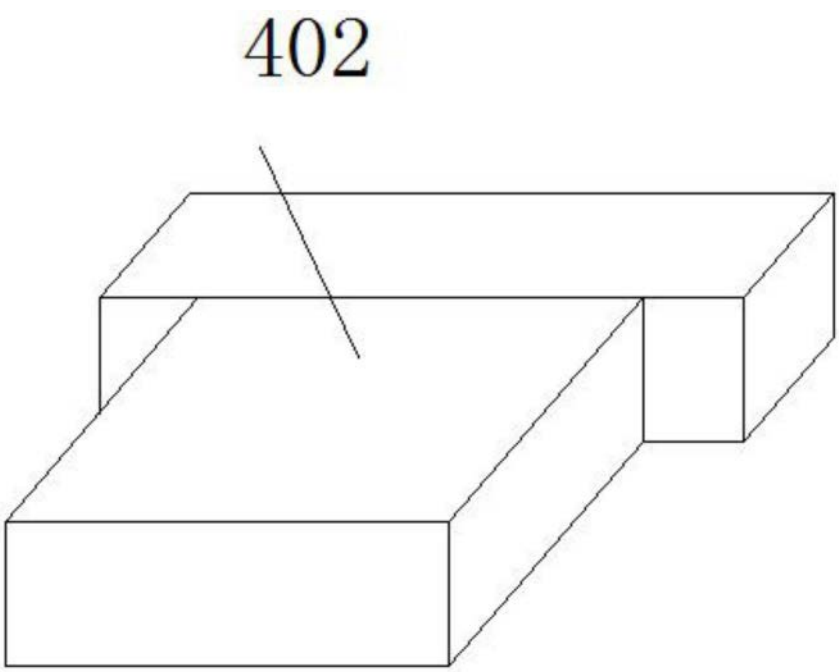

图3