(19)中华人民共和国国家知识产权局

(12)实用新型专利

(10)授权公告号 CN 201458067 U
(45)授权公告日 2010.05.12

(21)申请号 200920099848.9

(22)申请日 2009.05.13

(73)专利权人 姜磊
地址 150000 黑龙江省肇东市肇东市畜牧局胡坤转姜磊收

(72)发明人 姜磊

(74)专利代理机构 哈尔滨东方专利事务所 23118
代理人 陈晓光

(51)Int.Cl.
B65D 85/72(2006.01)

权利要求书 1 页 说明书 2 页 附图 2 页

(54)实用新型名称

一体式吸管容器

(57)摘要

一体式吸管容器，目前人们生活中使用的吸管都只是采用单独包装，大多是塑料制品，饮用饮品前需要购买或花时间寻找吸管，使用时需用手拿吸管插入容器内，使得有害细菌通过手沾到吸管上并随着饮品带入人的体内，危害身体健康，而且本身塑料吸管的材质就污染环境，不适宜人们长远的使用于生活中。另外一种纸吸管的生产成本高，易受潮，受潮后易变形，也容易滋生细菌。一体式吸管容器，其组成包括：容器(1)，所述的容器的部分内壁形成吸管道(2)，所述的容器顶端有吸管头(3)，所述的吸管头与吸管道连接，所述的吸管道的底端有开口(4)。所述的吸管头的顶端有撕口(5)，所述的吸管头的外表面有包装皮(6)。本产品用于可以饮用饮品的各种场所。

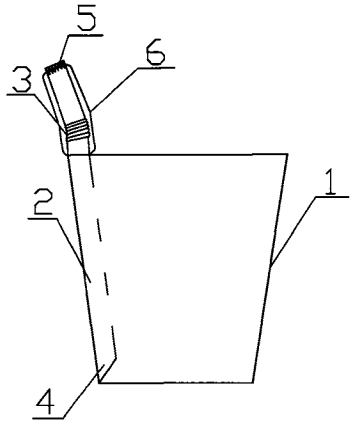

CN 201458067 U

1. 一种一体式吸管容器，其组成包括：容器，其特征是：所述的容器的部分内壁形成吸管道，所述的容器顶端有吸管头，所述的吸管头与吸管道连接，所述的吸管道的底端有开口。

2. 根据权利要求 1 所述的一体式吸管容器，其特征是：所述的吸管头的顶端有撕口，所述的吸管头的外表面有包装皮。

一体式吸管容器

技术领域：

[0001] 本实用新型涉及一种一体式吸管容器。

背景技术：

[0002] 目前人们生活中使用的吸管都只是采用单独包装，大多是塑料制品，饮用饮品前需要购买或花时间寻找吸管，使用时需用手拿吸管插入容器内，使得有害细菌通过手沾到吸管上并随着饮品带入人的体内，危害身体健康，而且本身塑料吸管的材质就污染环境，不适宜人们长远的使用于生活中。另外一种纸吸管的生产成本高，易受潮，受潮后易变形，也容易滋生细菌。

发明内容：

[0003] 本实用新型的目的是提供一种一体式吸管容器，通过容器内壁形成吸管道和容器顶端的吸管头可以吸取饮品，避免用手直接接触吸管，方便卫生。

[0004] 上述的目的通过以下的技术方案实现：

[0005] 一体式吸管容器，其组成包括：容器，所述的容器的部分内壁形成吸管道，所述的容器顶端有吸管头，所述的吸管头与吸管道连接，所述的吸管道的底端有开口。

[0006] 一体式吸管容器，所述的吸管头的顶端有撕口，所述的吸管头的外表面有包装皮。

[0007] 本实用新型的有益效果：

[0008] 本实用新型适用于餐饮业中，当人们饮用饮品时，可以通过容器内壁上吸管道和容器顶端的吸管头吸取饮品，避免用手直接接触吸管从而传递了细菌，危害身体健康，本实用新型使用时方便卫生，节省时间。

附图说明：

[0009] 附图 1 是本产品的结构示意图。

[0010] 附图 2 是部分内壁形成吸管道的结构示意图。

[0011] 附图 3 是容器形状为长方形的结构示意图。

具体实施方式：

[0012] 实施例 1：

[0013] 一体式吸管容器，其组成包括：容器 1，所述的容器的部分内壁形成吸管道 2，所述的容器顶端有吸管头 3，所述的吸管头与吸管道连接，所述的吸管道的底端有开口 4。所述的吸管头的顶端有撕口 5，所述的吸管头的外表面有包装皮 6。

[0014] 实施例 2：

[0015] 上述的一体式吸管容器，所述的容器 1 的部分内壁形成吸管道 2 是通过容器本身材料通过弯曲形成的吸管道（附图 2），吸管道的形状可以为圆管道，也可以为方管道。所述的容器 1 的形状可为长筒状，也可为长方体（附图 3）。

[0016] 实施例 3 ：

[0017] 上述的一体式吸管容器，所述的吸管头的顶端设置有撕口 5，所述的吸管头的外表面有包装皮 6。饮用饮品时可以拿去包装皮，撕开撕口直接吸食饮品，方便卫生。

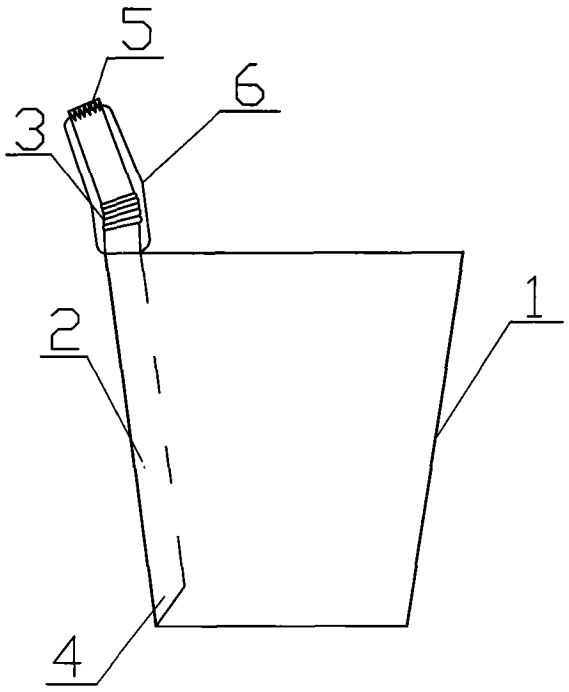

图 1

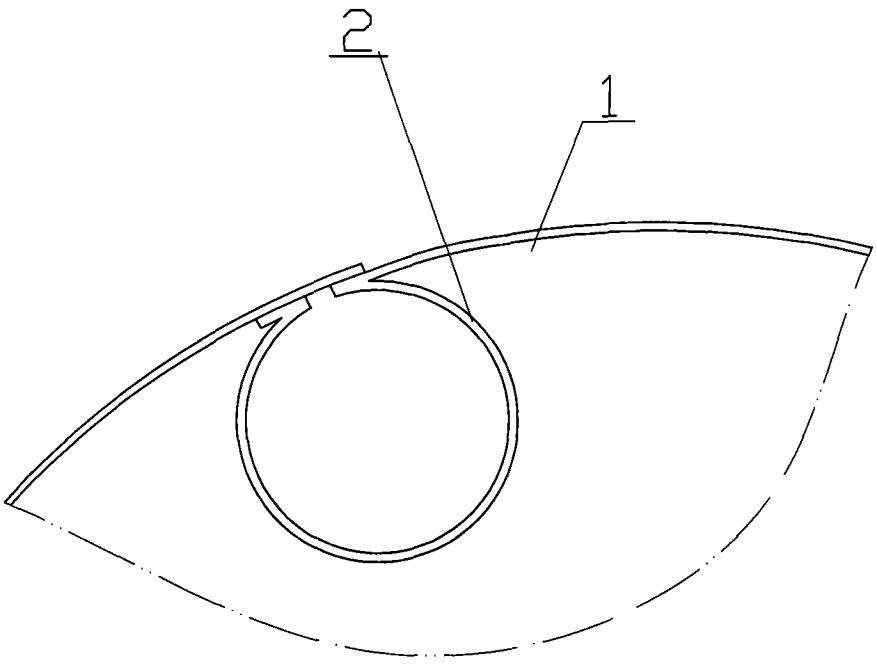

图 2

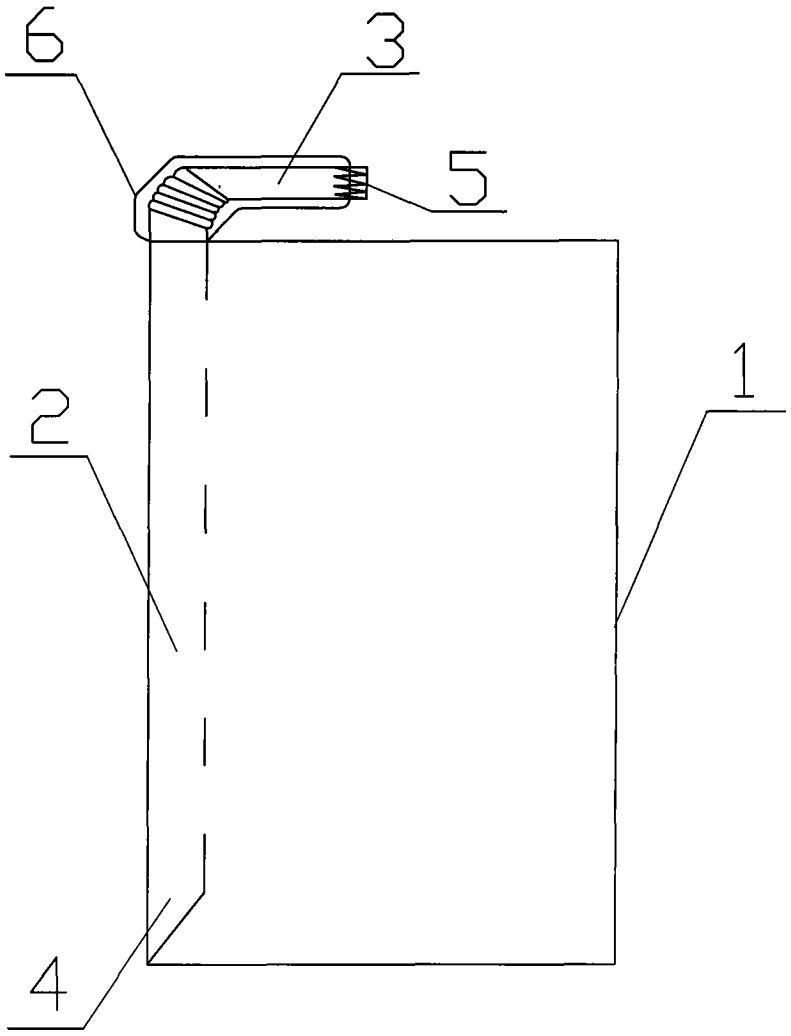

图 3