(19)国家知识产权局

(12)实用新型专利

(10)授权公告号 CN 218882000 U
(45)授权公告日 2023.04.18

(21)申请号 202320013159.1

(22)申请日 2023.01.04

(73)专利权人 青岛兴华泰工贸有限公司
地址 266000 山东省青岛市黄岛区铁橛山西路11号

(72)发明人 张永磊

(74)专利代理机构 北京红梵知识产权代理事务所(普通合伙) 11912
专利代理师 许莉

(51)Int.Cl.
E06B 3/46(2006.01)
E06B 7/28(2006.01)
E05D 13/00(2006.01)

权利要求书1页 说明书3页 附图4页

(54)实用新型名称

一种不锈钢推拉门

(57)摘要

本实用新型公开的一种不锈钢推拉门,属于推拉门技术领域;包括:主体装置、调节装置,调节装置置于主体装置内,所述主体装置包括门框、活动门,所述门框为方形结构,门框底部设置有滑轨,两个滑轨对称设置,滑块两端均延伸至门框两侧内壁上,门框两侧内壁上均设置有防撞胶条,活动门底部和滑块配合形成滑动结构,两个所述活动门平行设置,门框顶部设置有摩擦板,通过转动调节头,使丝杆转动,带动滑块沿着丝杆移动,推动支杆将连接杆撑开,增加摩擦辊和摩擦板之间的压力,提高滑动时的摩擦力,从而对其调节,能够根据不同人的使用习惯调节不同的摩擦力大小,两个活动门错开设置,防撞胶条减少推拉门撞击门框时产生的噪音。

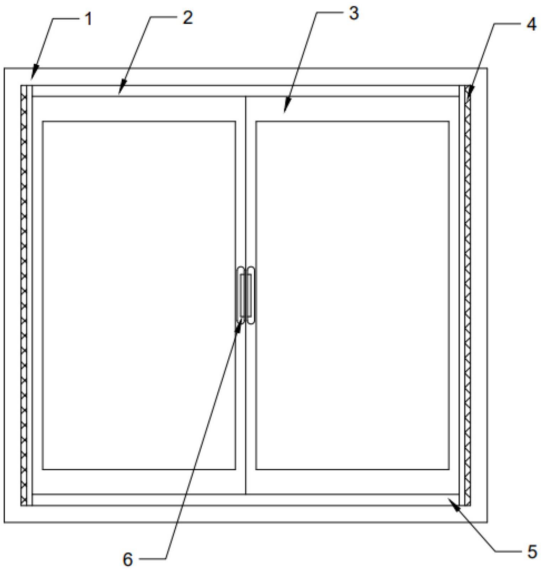

CN 218882000 U

1.一种不锈钢推拉门,其特征在于:包括主体装置、调节装置,调节装置置于主体装置内,所述主体装置包括门框(1)、活动门(3),所述门框(1)为方形结构,门框(1)底部设置有滑轨(5),两个滑轨(5)对称设置,滑块(13)两端均延伸至门框(1)两侧内壁上,门框(1)两侧内壁上均设置有防撞胶条(4),活动门(3)底部和滑块(13)配合形成滑动结构,两个所述活动门(3)平行设置,门框(1)顶部设置有摩擦板(2),四个摩擦板(2)等距设置,活动门(3)顶部位于两个摩擦板(2)之间,活动门(3)和摩擦板(2)平行;

所述调节装置包括调节头(10)、丝杆(11)、滑块(13)、支杆(12)、连接杆(8)、摩擦辊(7),所述活动门(3)顶部设置有限位块(9),两个所述限位块(9)之间转动连接于丝杆(11),丝杆(11)端部设置调节头(10),滑块(13)套置于丝杆(11)上,滑块(13)底部贴合活动门(3)顶部,滑块(13)和丝杆(11)配合形成线性移动结构,活动门(3)顶部转动连接有连接杆(8),连接杆(8)端部设置有摩擦辊(7),所述摩擦辊(7)贴合摩擦板(2)内壁,滑块(13)侧壁上铰接有支杆(12),支杆(12)端部铰接置于连接杆(8)侧壁上,两组所述摩擦辊(7)对称设置。

2.根据权利要求1所述的一种不锈钢推拉门,其特征在于:所述调节头(10)位于活动门(3)端部,且调节头(10)和限位板形成转动连接。

3.根据权利要求1所述的一种不锈钢推拉门,其特征在于:所述活动门(3)上设置有把手(6),把手(6)为隐藏式结构。

4.根据权利要求1所述的一种不锈钢推拉门,其特征在于:所述活动门(3)上设置有玻璃,玻璃和活动门(3)之间为嵌套安装。

5.根据权利要求1所述的一种不锈钢推拉门,其特征在于:所述活动门(3)和门框(1)之间设置锁定装置。

一种不锈钢推拉门

技术领域

[0001] 本实用新型是一种不锈钢推拉门，属于推拉门技术领域。

背景技术

[0002] 推拉门多为滑动结构，门体左右滑动，在门框两侧安装防撞结构，且留有缓冲的空间，在门体中间安装透明玻璃装置，可以减轻门体的重量，适用于日常应用，现有的不锈钢推拉门由于加工过程中会存在误差，导致门体在装配后滑动的摩擦力不一致，使得前后两个门体一个摩擦力大，一个摩擦力小，使用不方便，并且由于使用者使用习惯不一致，门体滑动时产生的摩擦为定值，无法进行调节，并不适合所有的使用者，公开号CN217501449U公开了一种不锈钢推拉门，解决了现有技术中锁插片的螺丝凸出来露在活动门外面，造成活动门无法贴合门框，而且不美观的问题。一种不锈钢推拉门，包括门框、活动门、滑轮、调节螺丝，插片，所述活动门上有插片槽，插片插入插片槽里，其特征在于，所述插片上设有螺纹孔，螺纹孔上拧有锁紧螺丝，插片上设有膨胀块，锁紧螺丝轴线对着膨胀块。拧转锁紧螺丝顶开膨胀块，膨胀块卡紧在插片槽里，固定了插片的位置，锁紧螺丝设置在插片里，没有露出活动门外面，活动门能贴合门框，也更美观，但是无法调节门体滑动时的摩擦力，不适用于不同习惯的使用者。

实用新型内容

[0003] 本实用新型提供的一种不锈钢推拉门，可以解决上述背景技术中的问题。

[0004] 本实用新型为了解决上述问题，所提出的技术方案为：一种不锈钢推拉门包括：主体装置、调节装置，调节装置置于主体装置内，所述主体装置包括门框、活动门，所述门框为方形结构，门框底部设置有滑轨，两个滑轨对称设置，滑块两端均延伸至门框两侧内壁上，门框两侧内壁上均设置有防撞胶条，活动门底部和滑块配合形成滑动结构，两个所述活动门平行设置，门框顶部设置有摩擦板，四个摩擦板等距设置，活动门顶部位于两个摩擦板之间，活动门和摩擦板平行；

[0005] 所述调节装置包括调节头、丝杆、滑块、支杆、连接杆、摩擦辊，所述活动门顶部设置有限位块，两个所述限位块之间转动连接于丝杆，丝杆端部设置调节头，滑块套置于丝杆上，滑块底部贴合活动门顶部，滑块和丝杆配合形成线性移动结构，活动门顶部转动连接有连接杆，连接杆端部设置有摩擦辊，所述摩擦辊贴合摩擦板内壁，滑块侧壁上铰接有支杆，支杆端部铰接置于连接杆侧壁上，两组所述摩擦辊对称设置；

[0006] 作为改进，所述调节头位于活动门端部，且调节头和限位板形成转动连接；

[0007] 作为改进，所述活动门上设置有把手，把手为隐藏式结构；

[0008] 作为改进，所述活动门上设置有玻璃，玻璃和活动门之间为嵌套安装；

[0009] 作为改进，所述活动门和门框之间设置锁定装置。

[0010] 本实用新型的有益效果：

[0011] 一、通过转动调节头，使丝杆转动，带动滑块沿着丝杆移动，推动支杆将连接杆撑

开，使摩擦辊贴合摩擦板内壁，增加摩擦辊和摩擦板之间的压力，提高滑动时的摩擦力，从而对其调节，能够根据不同人的使用习惯调节不同的摩擦力大小；

[0012] 二、两个活动门错开设置，方便推拉，防撞胶条减少推拉门撞击门框时产生的噪音；

[0013] 三、使用方便，操作简单。

附图说明

[0014] 图1为本实用新型一种不锈钢推拉门的主视图。

[0015] 图2为本实用新型一种不锈钢推拉门的结构示意图，仅展示活动门侧面的结构。

[0016] 图3为本实用新型一种不锈钢推拉门的放大图。

[0017] 图4为本实用新型一种不锈钢推拉门的结构示意图，仅展示活动门顶部的结构。

[0018] 1、门框；2、摩擦板；3、活动门；4、防撞胶条；5、滑轨；6、把手；7、摩擦辊；8、连接杆；9、限位块；10、调节头；11、丝杆；12、支杆；13、滑块。

具体实施方式

[0019] 下面结合附图对本实用新型进一步说明。

[0020] 需要说明的是，下面描述中使用的词语“前”、“后”、“左”、“右”、“上”和“下”指的是附图1中的方向，词语“内”和“外”分别指的是朝向或远离特定部件几何中心的方向。

[0021] 根据图1-4所示：本实用新型提供了一种不锈钢推拉门包括：主体装置、调节装置，调节装置置于主体装置内，所述主体装置包括门框1、活动门3，所述门框1为方形结构，门框1底部设置有滑轨5，两个滑轨5对称设置，滑块13两端均延伸至门框1两侧内壁上，门框1两侧内壁上均设置有防撞胶条4，活动门3底部和滑块13配合形成滑动结构，两个所述活动门3平行设置，门框1顶部设置有摩擦板2，四个摩擦板2等距设置，活动门3顶部位于两个摩擦板2之间，活动门3和摩擦板2平行；

[0022] 所述调节装置包括调节头10、丝杆11、滑块13、支杆12、连接杆8、摩擦辊7，所述活动门3顶部设置有限位块9，两个所述限位块9之间转动连接于丝杆11，丝杆11端部设置调节头10，滑块13套置于丝杆11上，滑块13底部贴合活动门3顶部，滑块13和丝杆11配合形成线性移动结构，活动门3顶部转动连接有连接杆8，连接杆8端部设置有摩擦辊7，所述摩擦辊7贴合摩擦板2内壁，滑块13侧壁上铰接有支杆12，支杆12端部铰接置于连接杆8侧壁上，两组所述摩擦辊7对称设置，所述调节头10位于活动门3端部，且调节头10和限位板形成转动连接，方便转动调节头10，使丝杆11转动，所述活动门3上设置有把手6，把手6为隐藏式结构，方便滑动活动门3，所述活动门3上设置有玻璃，玻璃和活动门3之间为嵌套安装不仅能够减少活动门3的重量，还使活动门3更美观，所述活动门3和门框1之间设置锁定装置。

[0023] 本实用新型的原理：使用时，将拉动把手6带动活动门3沿着滑轨5移动，感觉活动门3滑动过程中摩擦力太小时，拧动调节头10，带动丝杆11转动，滑块13在丝杆11的作用下移动，支杆12推动连接杆8摆动，使摩擦辊7抵压在摩擦板2上，此时摩擦辊7和摩擦板2之间的压力增大，因此摩擦力增加，使得活动门3滑动时不会太丝滑，存在停滞感，感觉活动门3滑动过程中摩擦力太大时，反向拧动调节头10，使摩擦辊7远离摩擦板2，减小摩擦，能够适用不同使用习惯的使用者。

[0024] 以上对本实用新型及其实施方式进行了描述，这种描述没有限制性，附图中所示的也只是本实用新型的实施方式之一，实际的结构并不局限于此。总而言之如果本领域的普通技术人员受其启示，在不脱离本实用新型创造宗旨的情况下，不经创造性的设计出与该技术方案相似的结构方式及实施例，均应属于本实用新型的保护范围。

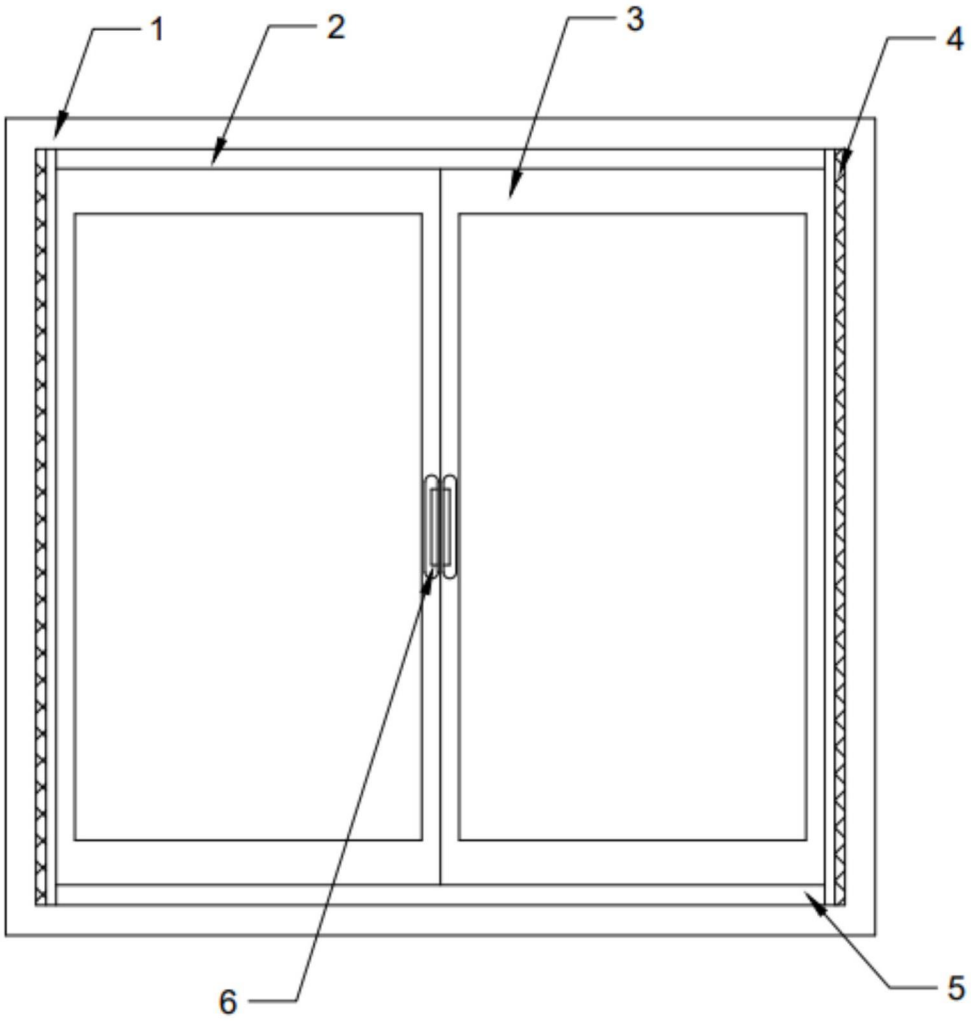

图1

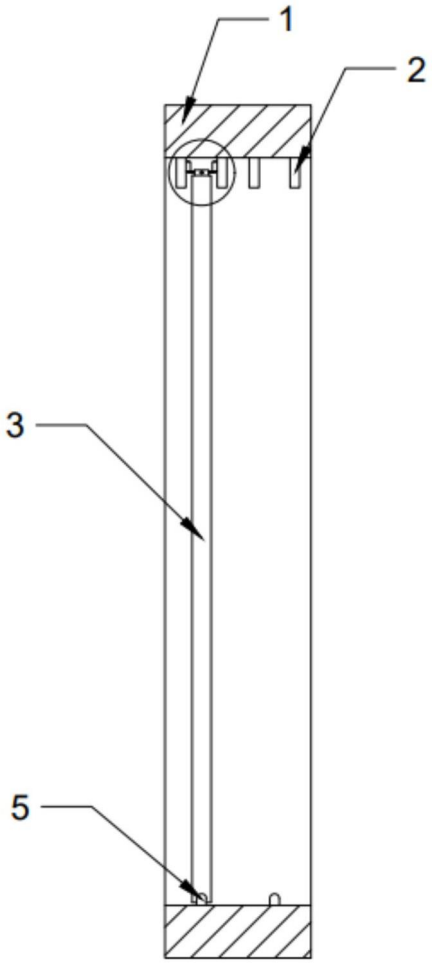

图2

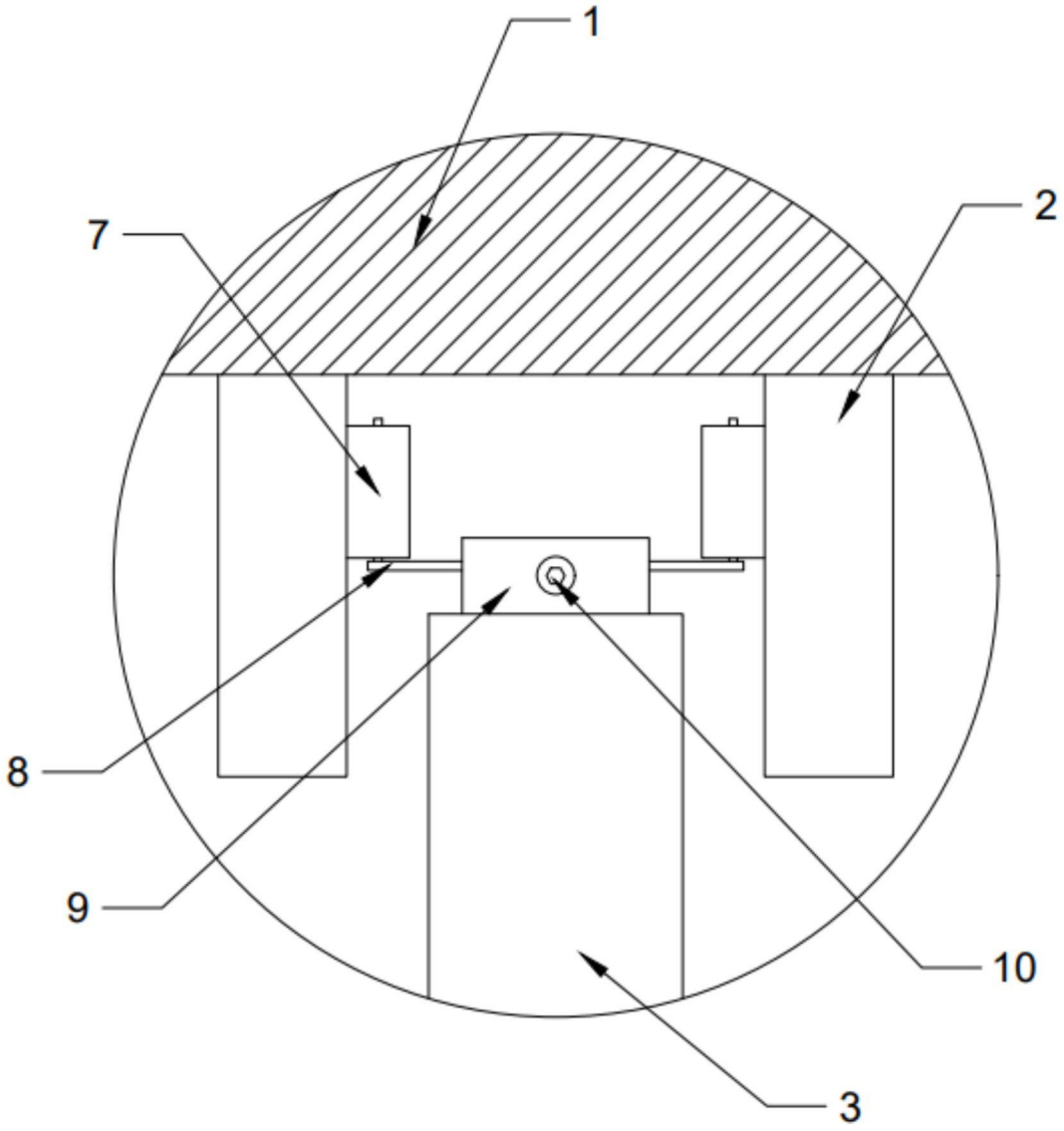

图3

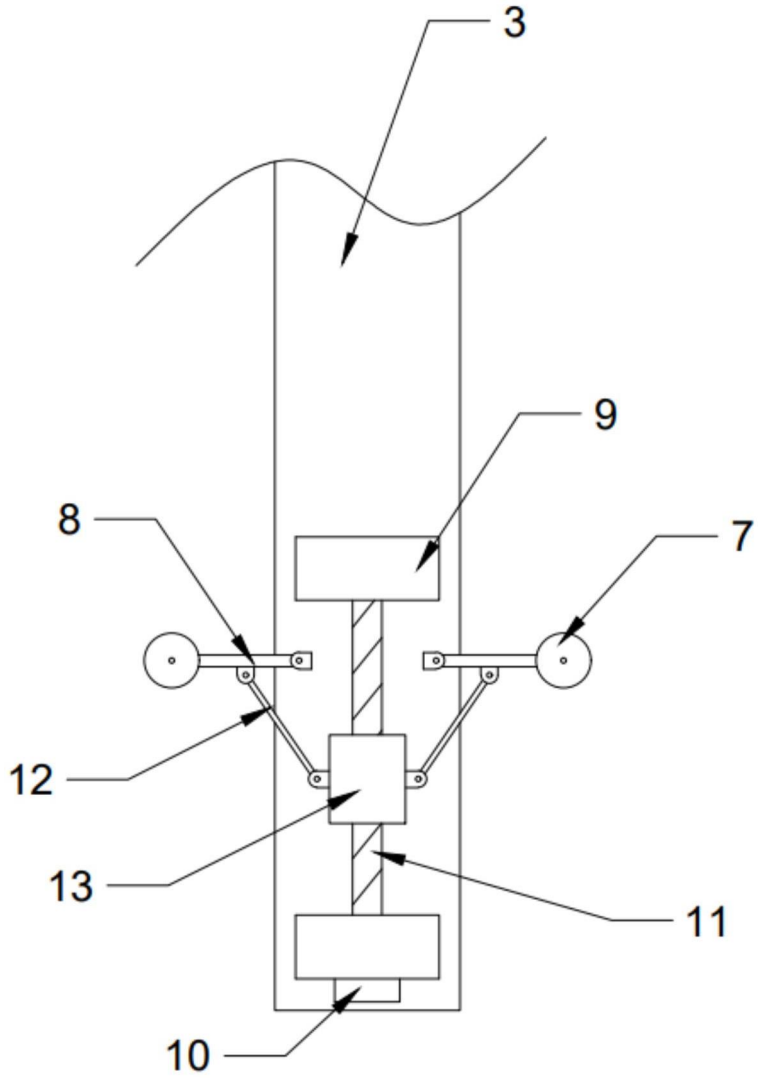

图4