(19)中华人民共和国国家知识产权局

(12)实用新型专利

(10)授权公告号 CN 211647790 U
(45)授权公告日 2020.10.09

(21)申请号 202020055166.4

(22)申请日 2020.01.13

(73)专利权人 连云港双源窗业有限公司
地址 222000 江苏省连云港市海州区新新路178号新港国际

(72)发明人 田传伟

(74)专利代理机构 连云港权策知识产权代理事务所(特殊普通合伙) 32399
代理人 何文豪

(51)Int.Cl.
E06B 3/36(2006.01)
E06B 3/263(2006.01)
E06B 3/58(2006.01)
E06B 7/22(2006.01)

(ESM)同样的发明创造已同日申请发明专利

权利要求书1页 说明书3页 附图4页

(54)实用新型名称

一种内/外双平面隔热断桥平开窗

(57)摘要

本发明公开一种内/外双平面隔热断桥平开窗，包括由上、下、左、右边框围成的窗框，窗框内安装的窗扇或玻璃；本发明的窗框与窗扇关闭时，可以实现室内室外两侧垂直平面均形成一个平面，提高整个窗户美观，窗框和窗扇在一个平面上存在较小的间隙，提高窗户整体的防水与保温，边框右型材与扇框外型材的宽度相同时可以实现窗户的室内或室外均达到一个平面，当边框右型材与扇框外型材宽度不相同时，窗扇外开时，室内一侧的窗框与窗扇处于同一垂直平面，当窗扇内开时，室外一侧的窗框与窗扇处于同一垂直平面，可以满足不同用户使用需求。

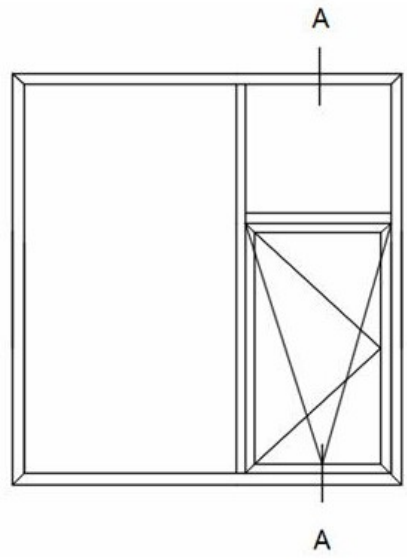

CN 211647790 U

1.一种内/外双平面隔热断桥平开窗，包括由上、下、左、右边框围成的窗框，窗框内安装的窗扇或玻璃，其特征在于：上、下、左、右边框均由左型材(1)、中间隔热条(3)以及右型材(2)拼接而成，上、下、左、右边框的左型材(1)相同，上、下、左、右边框的中间隔热条(3)相同以及上、下、左、右边框的右型材(2)相同；窗扇由扇框和玻璃组成，上、下、左、右扇框均由内型材(5)、异形隔热条(7)以及外型材(6)拼接而成，所述上、下、左、右扇框的内型材(5)相同，上、下、左、右扇框的异形隔热条(7)相同以及上、下、左、右扇框的外型材(6)相同；所述左型材(1)与内型材(5)宽度相同，中间隔热条(3)与异形隔热条(7)长度相同，所述中间隔热条(3)的槽口上安装密封胶条(4)，所述密封胶条能够与异形隔热条接触密封，边框与窗扇接触端的左型材安装挡雨边(12)，挡雨边(12)槽口安装密封条(11)，所述密封条与扇框内型材的槽口处密封条配合密封，所述右型材的密封条与外型材槽口处密封条对应密封。

2.根据权利要求1所述的一种内/外双平面隔热断桥平开窗，其特征在于：所述边框右型材与扇框外型材的宽度相同或不同，当窗扇关闭时，窗扇扇框侧面与窗框边框侧面一侧或两侧实现齐平。

3.根据权利要求2所述的一种内/外双平面隔热断桥平开窗，其特征在于：边框右型材(2)与扇框外型材(6)的宽度不相同时，所述边框一端以中心线对称设有两个C型槽，边框另外一端以中间隔热条的中心线对称设有两个C型槽。

4.根据权利要求2所述的一种内/外双平面隔热断桥平开窗，其特征在于：所述边框右型材(2)与扇框外型材(6)的宽度相同时，左型材(1)、中间隔热条(3)以及右型材(2)以中心垂直对称和水平对称，所述左型材和右型材上均设有C型槽。

5.根据权利要求3或4所述的一种内/外双平面隔热断桥平开窗，其特征在于：边框的C型槽内分别通过通用压线(9)和外侧压线(10)用于固定玻璃。

6.根据权利要求1所述的一种内/外双平面隔热断桥平开窗，其特征在于：外型材上安装一体槽口(8)，一体槽口由U型槽口和C型槽口组成，实现U型五金或C型五金通用。

一种内/外双平面隔热断桥平开窗

技术领域

[0001] 本发明建筑门窗属于领域，具体涉及一种内/外双平面隔热断桥平开窗。

背景技术

[0002] 目前平开窗的开启方式种类比较多，用户会选择合适的窗户开启方式，但是市面上的窗框，窗扇或纱扇不在一个平面上，在断面的位置上会存在较大的间隙，大尺寸的间隙会降低窗户的防水与保温效果，其次，窗户的密封胶条外漏在窗户外侧，窗户关闭后容易被阳光照射和雨水浸泡从而加剧老化，降低其使用寿命。

发明内容

[0003] 本发明的目的在于提出一种内/外双平面隔热断桥平开窗，实现室内和室外的窗框与窗扇处于同一垂直平面，根据实际需要实现窗扇内开或外开，该发明可以实现窗扇外开时，室外一侧的窗框与窗扇处于同一垂直平面，当窗扇内开时，室内一侧的窗框与窗扇处于同一垂直平面。

[0004] 为了实现上述目的，本发明采用的技术方案如下：

[0005] 一种内/外双平面隔热断桥平开窗，包括由上、下、左、右边框围成的窗框，窗框内安装的窗扇或玻璃，上、下、左、右边框均由左型材、中间隔热条以及右型材拼接而成，上、下、左、右边框的左型材相同，上、下、左、右边框的中间隔热条相同以及上、下、左、右边框的右型材相同；窗扇由扇框和玻璃组成，上、下、左、右扇框均由内型材、异形隔热条以及外型材拼接而成，所述上、下、左、右扇框的内型材相同，上、下、左、右扇框的异形隔热条相同以及上、下、左、右扇框的外型材相同；所述左型材与内型材宽度相同，中间隔热条与异形隔热条长度相同，所述中间隔热条的槽口上安装密封胶条，所述密封胶条能够与异形隔热条接触密封，边框与窗扇接触端的左型材安装挡雨边，挡雨边槽口安装密封条，所述密封条与扇框内型材的槽口处密封条配合密封，所述右型材的密封条与外型材槽口处密封条对应密封。

[0006] 优选地，所述边框右型材与扇框外型材的宽度相同或不同，当窗扇关闭时，窗扇扇框侧面与窗框边框侧面一侧或两侧实现齐平。

[0007] 优选地，边框右型材与扇框外型材的宽度不相同时，所述边框一端以中心线对称设有两个C型槽，边框另外一端以中间隔热条的中心线对称设有两个C型槽。

[0008] 优选地，所述边框右型材与扇框外型材的宽度相同时，左型材、中间隔热条以及右型材以中心垂直对称和水平对称，所述左型材和右型材上均设有C型槽。

[0009] 优选地，边框的C型槽内分别通过通用压线和外侧压线用于固定玻璃。

[0010] 优选地，外型材上安装一体槽口，一体槽口由标准的U型槽口和C型槽口组成，实现U型五金或C型五金通用。

[0011] 通过上述技术特征，得到以下有益效果：

[0012] 本发明的窗框与窗扇关闭时，可以实现室内室外两侧垂直平面均形成一个平面，

窗框和窗扇在一个平面上存在较小的间隙，提高窗户整体的防水与保温。

[0013] 本发明边框右型材与扇框外型材的宽度相同时可以实现窗户的室内或室外均达到一个平面，当边框右型材与扇框外型材宽度不相同时，窗扇外开时，室内一侧的窗框与窗扇处于同一垂直平面，当窗扇内开时，室外一侧的窗框与窗扇处于同一垂直平面，可以满足不同用户使用需求。

[0014] 本发明采用的边框均采用同一的型材，减少生产厂对边框和中梃减少50%的备货量，相应的也减少了拼接边框时，采用不同的角码备货量，实现窗户灵活的拼接。

附图说明

[0015] 以下结合附图对本发明做进一步详细描述。

[0016] 图1是窗户示意图。

[0017] 图2是A-A向截面图。

[0018] 图3是窗扇向室内开结构图。

[0019] 图4是窗扇向室外开结构图。

[0020] 图5是挡雨边型材图。

[0021] 图中：

[0022] 1、左型材，2、右型材，3、中间隔热条，4、密封胶条，5、内型材，6、外型材，7、异形隔热条，8、一体槽口，9、通用压线，10、外侧压线，11、密封条，12、挡雨边。

具体实施方式

[0023] 下面结合附图对本发明做进一步的说明：

[0024] 如图1-4所示，一种内/外双平面隔热断桥平开窗，包括由上、下、左、右边框围成的窗框，窗框内安装的窗扇或玻璃，上、下、左、右边框均由左型材1、中间隔热条3以及右型材2拼接而成，上、下、左、右边框的左型材1相同，上、下、左、右边框的中间隔热条3相同以及上、下、左、右边框的右型材2相同；窗扇由扇框和玻璃组成，上、下、左、右扇框均由内型材5、异形隔热条7以及外型材6拼接而成，所述上、下、左、右扇框的内型材5相同，上、下、左、右扇框的异形隔热条7相同以及上、下、左、右扇框的外型材6相同；所述左型材1与内型材5宽度相同，中间隔热条3与异形隔热条7长度相同，所述中间隔热条3的槽口上安装密封胶条4，所述密封胶条能够与异形隔热条接触密封，边框与窗扇接触端的左型材安装挡雨边12，挡雨边12槽口安装密封条11，所述密封条与扇框内型材的槽口处密封条配合密封，所述右型材的密封条与外型材槽口处密封条对应密封。

[0025] 所述边框右型材与扇框外型材的宽度相同或不同，当窗扇关闭时，窗扇扇框侧面与窗框边框侧面一侧或两侧实现齐平。

[0026] 边框右型材与扇框外型材的宽度不相同时，所述边框一端以中心线对称设有两个C型槽，边框另外一端以中间隔热条的中心线对称设有两个C型槽。

[0027] 优选地，所述边框右型材与扇框外型材的宽度相同时，左型材、中间隔热条以及右型材以中心垂直对称和水平对称，所述左型材和右型材上均设有C型槽。

[0028] 边框的C型槽内分别通过通用压线9和外侧压线10用于固定玻璃。

[0029] 外型材上安装一体槽口8，一体槽口由标准的U型槽口和C型槽口组成，实现U型五

金或C型五金通用。

[0030] 具体实施例：

[0031] 如图1所示，该窗户由上、下、左、右边框围成的窗框，窗框内安装的窗扇或玻璃。

[0032] 如图2所示，窗框的边框与窗扇的扇框在宽度上相同，即边框右型材与扇框外型材的宽度相同，同时左型材与内型材宽度相同，中间隔热条与异形隔热条长度相同，所以，窗框与窗扇组合安装后，室内和室外均可以实现窗框与窗扇在同一垂直的侧面上，侧面齐平平整，美观，提高防水和保温的效果。

[0033] 如图3所示，窗框的边框与窗扇的扇框在宽度不相同，即左型材、中间隔热条以及右型材以中心垂直对称和水平对称，同时左型材与内型材宽度相同，中间隔热条与异形隔热条长度相同；扇框的外型材置于室内一侧，扇框的内型材置于室外一侧，此时窗扇可以向室内开启，由于右型材与外型材宽度不相同，进而窗扇的室外一侧与窗框形成的齐平的侧面，而窗扇的室内一侧则向室内凸起。

[0034] 如图4所示，窗框的边框与窗扇的扇框在宽度不相同，即左型材、中间隔热条以及右型材以中心垂直对称和水平对称，同时左型材与内型材宽度相同，中间隔热条与异形隔热条长度相同；扇框的内型材置于室内一侧，扇框的外型材置于室外一侧，此时窗扇可以向室外开启，由于右型材与外型材宽度相同，进而窗扇的室内一侧与窗框形成的齐平的侧面，而窗扇的室外一侧则向室外凸起。

[0035] 上述各个实施例中，窗框的上、下、左、右边框均采用通过左型材1、中间隔热条3以及右型材2拼接而成，因此，整个窗框结构均采用相同的材料，减少生产企业的备货量，拼接方式灵活。

[0036] 图5是挡雨边型材图，该挡雨边由能够安装密封条的槽口和能够与C型槽口对应连接五金件构成，实现防水的同时，也使得窗框与窗扇密封接触时实现补偿尺寸，使得窗框与窗扇的两个侧面实现齐平的目的。

[0037] 本文中应用了具体个例对本发明的原理及实施方式进行了阐述，以上实施例的说明只是用于帮助理解本发明的方法及其核心思想。应当指出无论对边框或扇框尺寸的修改，对于本技术领域的普通技术人员来说，在不脱离本发明原理的前提下，可以对本发明进行若干改进和修饰，这些改进和修饰也落入本发明权利要求的保护范围内。

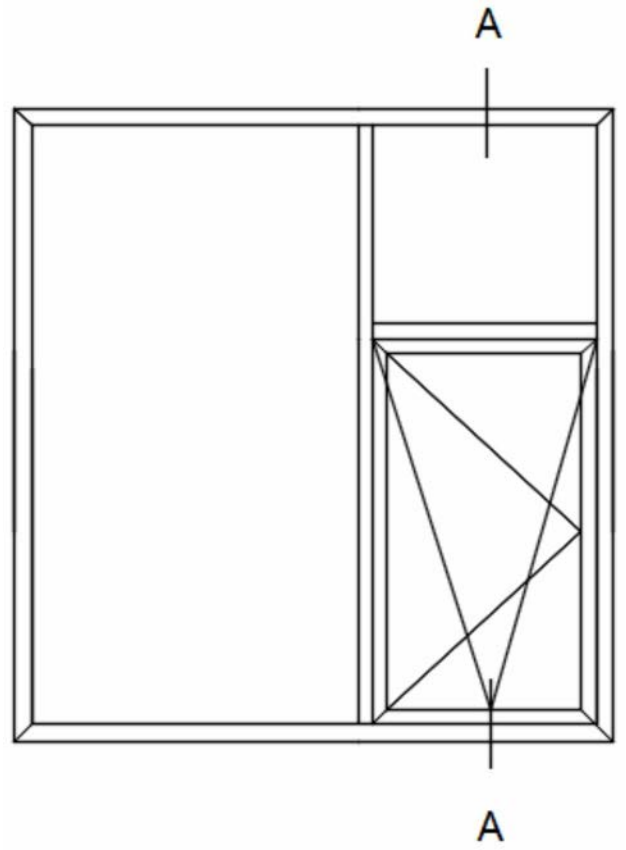

图1

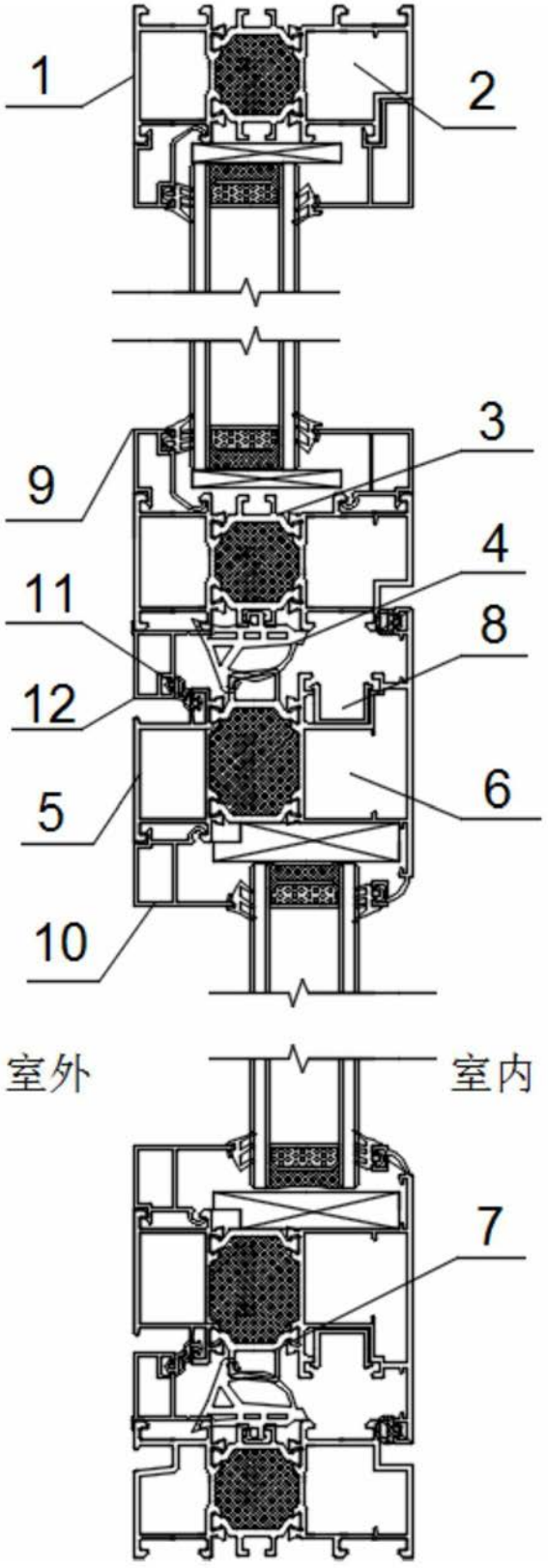

图2

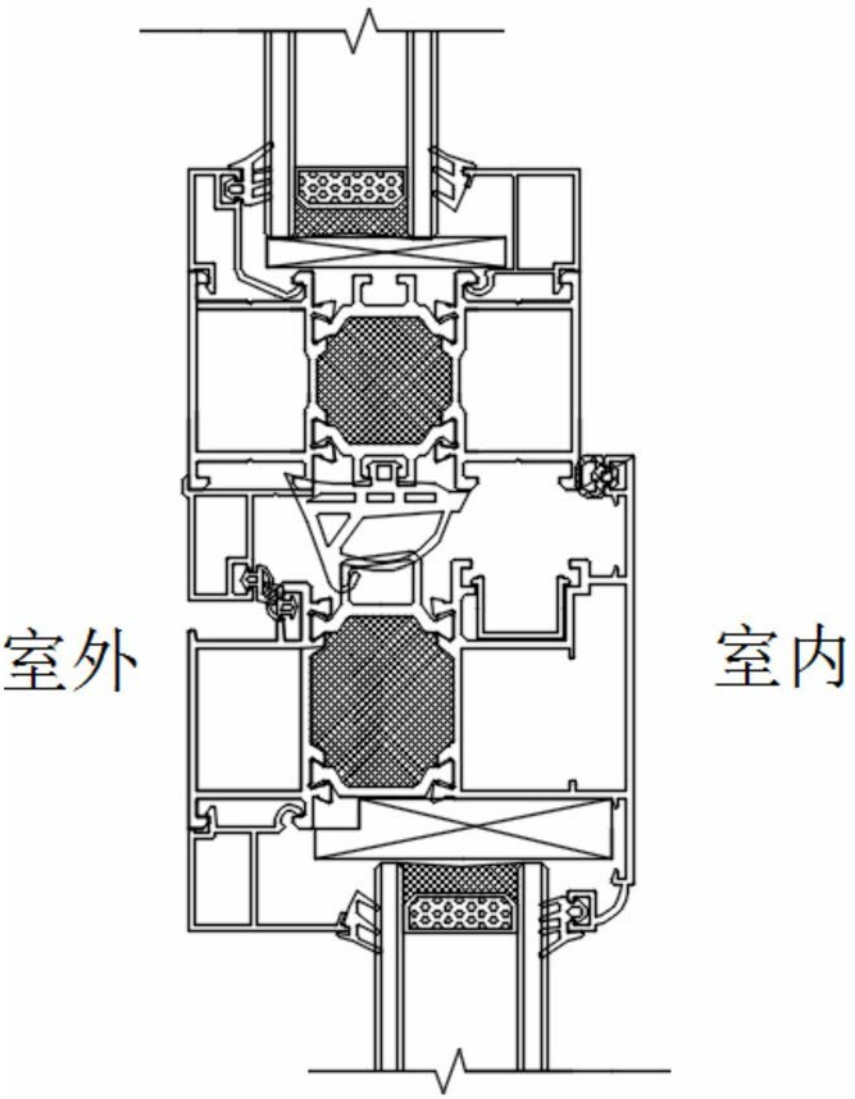

图3

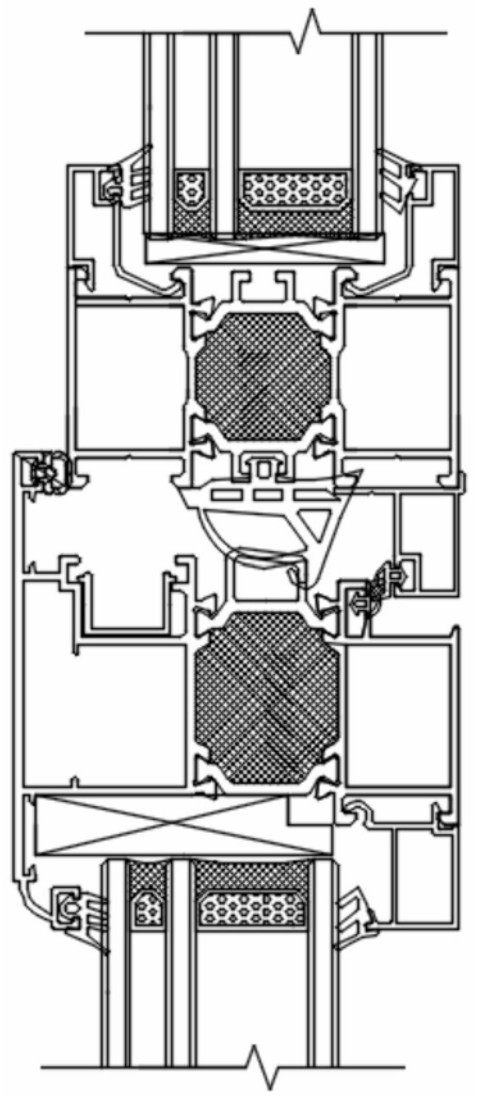

图4

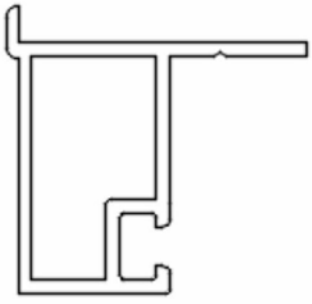

图5