(19)中华人民共和国国家知识产权局

(12)实用新型专利

(10)授权公告号 CN 206596957 U
(45)授权公告日 2017.10.31

(21)申请号 201621384090.X

(22)申请日 2016.12.15

(73)专利权人 江门市永成厨具设备有限公司
地址 529000 广东省江门市杜阮镇南芦村黎安岭工业区朗岩2号厂房

(72)发明人 张树红 余勇强

(74)专利代理机构 广州嘉权专利商标事务所有限公司 44205
代理人 利宇宁

(51)Int.Cl.
A47J 37/06(2006.01)
F24C 15/20(2006.01)

(ESM)同样的发明创造已同日申请发明专利

权利要求书1页 说明书3页 附图1页

(54)实用新型名称

一种烤炉

(57)摘要

本实用新型涉及厨房设备领域，公开了一种烤炉，烤架包括有设置在烤台前面的链轮机构，通过链轮机构进行传动，链轮机构外围由不锈钢包裹，对链轮机构进行防护，链轮机构一侧设置有控制台，对链轮机构进行控制，控制台内设置有驱动电机，驱动电机驱动链轮机构传动，控制台设置有控制开关，控制链轮机构的开停，烤架上放置有多个烤叉，将食物串在烤叉上进行烧烤，烤叉呈三叉型，烤叉中间的主支跟链轮机构相配合，将烤叉中间的主支插入到链轮机构的链轮中，链条带动链轮转动，链轮带动烤叉转动，烤叉与链轮机构相配合并由链轮机构驱动转动，控制台设置有转速旋钮，可以调节烤叉转动的速度，使食物烧烤更为均匀美味，节省人力。

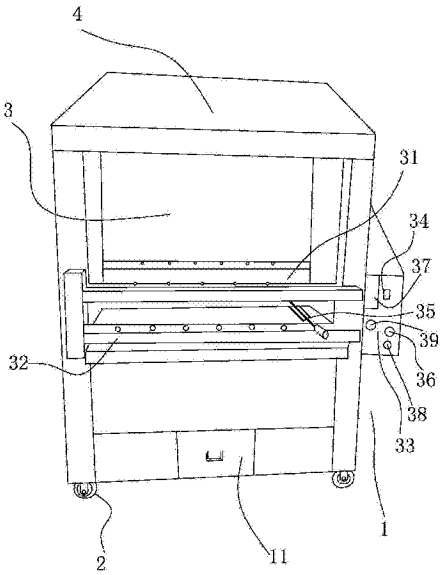

CN 206596957 U

1.一种烤炉，其特征在于：包括有炉体(1)，所述炉体(1)下端设置有四个滑轮(2)，所述炉体(1)上设置有前面开敞的烤台(3)，所述炉体(1)和烤台(3)侧面设置有耐火保温砖，所述耐火保温砖外围由不锈钢包裹支撑，所述烤台(3)上部设置有抽烟台(4)，所述抽烟台(4)内放置有矩形滤网框体，所述抽烟台(4)与抽油烟机相连通，所述抽烟台(4)在烤台(3)后面设置有清洗门，所述烤台(3)上平行设置有两层烤架(31)，所述烤架(31)包括有设置在烤台(3)前面的链轮机构(32)，所述链轮机构(32)外围由不锈钢包裹，所述链轮机构(32)一侧设置有控制台(33)，所述控制台(33)内设置有驱动电机，所述驱动电机驱动链轮机构(32)传动，所述控制台(33)设置有控制开关(34)，所述烤架(31)上放置有多个烤叉(35)，所述烤叉(35)呈三叉型，所述烤叉(35)与链轮机构(32)相配合并由链轮机构(32)驱动转动，所述控制台(33)设置有转速旋钮(36)，所述炉体(1)内设置有炭盒，所述炭盒下设置有接灰盒，所述炭盒和接灰盒间设置有通风道，所述炉体(1)前面和侧面设置有可打开的炉门(11)，所述烤台(3)内设置有温度传感器，所述控制台(33)设置有显示烤台(3)内温度的显示器(37)。

2.根据权利要求1所述的一种烤炉，其特征在于：所述炉体(1)下端设置有可调支脚。

3.根据权利要求1或2所述的一种烤炉，其特征在于：所述控制台(33)设置有计时器(38)。

4.根据权利要求1或2所述的一种烤炉，其特征在于：所述抽烟台(4)内设置有抽烟风扇，所述控制台(33)设置有控制抽烟风扇转速的转速调节器(39)。

5.根据权利要求1或2所述的一种烤炉，其特征在于：所述抽烟台(4)呈锥台型。

6.根据权利要求1或2所述的一种烤炉，其特征在于：所述炉门(11)上设置有提手。

7.根据权利要求1或2所述的一种烤炉，其特征在于：所述烤台(3)内设置有照灯。

一种烤炉

[0001] 本实用新型涉及厨房设备领域，具体来说是一种烤炉。

背景技术

[0002] 烤炉被广泛应用于厨房设备中，随着人们生活质量的提高，各国的烧烤方式也在兴起，其中特别是巴西烤肉的烧烤方式，备受人们喜爱，用烤叉将食物串接起来，放在烤炉上，使用烤炉对食物进行烧烤，而使用现有技术中的烤炉进行烧烤，需要用人手不断地去转动烤叉，从而使到烤叉上的食物被均匀地烧烤，非常费力。

实用新型内容

[0003] 为了克服现有技术的不足，本实用新型提供一种烤炉，烤叉串接食物，通过链轮机构带动烤叉自转，自动进行烧烤，节省人力。

[0004] 本实用新型解决其技术问题所采用的技术方案：

[0005] 一种烤炉，包括有炉体，所述炉体下端设置有四个滑轮，所述炉体上设置有前面开敞的烤台，所述炉体和烤台侧面设置有耐火保温砖，所述耐火保温砖外围由不锈钢包裹支撑，所述烤台上部设置有抽烟台，所述抽烟台内放置有矩形滤网框体，所述抽烟台与抽油烟机相连通，所述抽烟台在烤台后面设置有清洗门，所述烤台上平行设置有两层烤架，所述烤架包括有设置在烤台前面的链轮机构，所述链轮机构外围由不锈钢包裹，所述链轮机构一侧设置有控制台，所述控制台内设置有驱动电机，所述驱动电机驱动链轮机构传动，所述控制台设置有控制开关，所述烤架上放置有多个烤叉，所述烤叉呈三叉型，所述烤叉与链轮机构相配合并由链轮机构驱动转动，所述控制台设置有转速旋钮，所述炉体内设置有炭盒，所述炭盒下设置有接灰盒，所述炭盒和接灰盒间设置有通风道，所述炉体前面和侧面设置有可打开的炉门，所述烤台内设置有温度传感器，所述控制台设置有显示烤台内温度的显示器。

[0006] 进一步地，所述炉体下端设置有可调支脚。

[0007] 进一步地，所述控制台设置有计时器。

[0008] 进一步地，所述抽烟台内设置有抽烟风扇，所述控制台设置有控制抽烟风扇转速的转速调节器。

[0009] 进一步地，所述抽烟台呈锥台型。

[0010] 更进一步地，所述炉门上设置有提手。

[0011] 更进一步地，所述烤台内设置有照灯。

[0012] 本实用新型的有益效果是：炉体下端设置有四个滑轮，可以调节炉体的位置，炉体上设置有前面开敞的烤台，可以把食材放进烤台进行烧烤，炉体和烤台侧面设置有耐火保温砖，保温效果好，防止热量流失，耐火保温砖外围由不锈钢包裹支撑，结构强度高，进一步防止热量流失，烤台上部设置有抽烟台，将炉体内烟气抽走，抽烟台内放置有矩形滤网框体，对烟气进行过滤和吸附，抽烟台与抽油烟机相连通，通过抽油烟机将烟气抽走，抽烟台在烤台后面设置有清洗门，可以打开清洗门，将矩形滤网框体取出并进行清洗，也可以对抽

烟台内进行清洗，烤台上平行设置有两层烤架，上下两层的烤架的烧烤温度不同，下层的烧烤温度较高，烤架包括有设置在烤台前面的链轮机构，通过链轮机构进行传动，链轮机构外围由不锈钢包裹，对链轮机构进行防护，链轮机构一侧设置有控制台，对链轮机构进行控制，控制台内设置有驱动电机，驱动电机驱动链轮机构传动，控制台设置有控制开关，控制链轮机构的开停，烤架上放置有多个烤叉，将食物串在烤叉上进行烧烤，烤叉呈三叉型，三叉型的烤叉可以串接更多的食物，串接更为牢固，另外烤叉中间的主支跟链轮机构相配合，将烤叉中间的主支插入到链轮机构的链轮中，链条带动链轮转动，链轮带动烤叉转动，烤叉与链轮机构相配合并由链轮机构驱动转动，控制台设置有转速旋钮，可以调节烤叉转动的速度，使食物烧烤更为均匀美味，炉体内设置有炭盒，将炭木放置在炭盒中进行烧烤，炭盒下设置有接灰盒，承接炭盒落下的炭灰，炭盒和接灰盒间设置有通风道，引入足够的空气，使燃烧更为充分，为烧烤提供足够的热量，炉体前面和侧面设置有可打开的炉门，打开炉门，可以对里面的炭木和炭灰进行清理，烤台内设置有温度传感器，可以探测到烤台内的烧烤温度，控制台设置有显示烤台内温度的显示器，并将其显示在显示器上，自动进行烧烤，节省人力。

附图说明

[0013] 下面结合附图和实施例对本实用新型进一步说明。

[0014] 图1是本实用新型的结构示意图。

具体实施方式

[0015] 参照图1，一种烤炉，包括有炉体1，炉体1下端设置有四个滑轮2，可以调节炉体1的位置，炉体1上设置有前面开敞的烤台3，可以把食材放进烤台3进行烧烤，炉体1和烤台3侧面设置有耐火保温砖，保温效果好，防止热量流失，耐火保温砖外围由不锈钢包裹支撑，结构强度高，进一步防止热量流失，烤台3上部设置有抽烟台4，将炉体1内烟气抽走，抽烟台4内放置有矩形滤网框体，对烟气进行过滤和吸附，抽烟台4与抽油烟机相连通，通过抽油烟机将烟气抽走，抽烟台4在烤台3后面设置有清洗门，可以打开清洗门，将矩形滤网框体取出并进行清洗，也可以对抽烟台4内进行清洗，烤台3上平行设置有两层烤架31，上下两层的烤架31的烧烤温度不同，下层的烧烤温度较高，烤架31包括有设置在烤台3前面的链轮机构32，通过链轮机构32进行传动，链轮机构32外围由不锈钢包裹，对链轮机构32进行防护，链轮机构32一侧设置有控制台33，对链轮机构32进行控制，控制台33内设置有驱动电机，驱动电机驱动链轮机构32传动，控制台33设置有控制开关34，控制链轮机构32的开停，烤架31上放置有多个烤叉35，将食物串在烤叉35上进行烧烤，烤叉35呈三叉型，三叉型的烤叉35可以串接更多的食物，串接更为牢固，另外烤叉35中间的主支跟链轮机构32相配合，将烤叉35中间的主支插入到链轮机构32的链轮中，链条带动链轮转动，链轮带动烤叉35转动，烤叉35与链轮机构32相配合并由链轮机构32驱动转动，控制台33设置有转速旋钮36，可以调节烤叉35转动的速度，使食物烧烤更为均匀美味，炉体1内设置有炭盒，将炭木放置在炭盒中进行烧烤，炭盒下设置有接灰盒，承接炭盒落下的炭灰，炭盒和接灰盒间设置有通风道，引入足够的空气，使燃烧更为充分，为烧烤提供足够的热量，炉体1前面和侧面设置有可打开的炉门11，打开炉门11，可以对里面的炭木和炭灰进行清理，烤台3内设置有温度传感器，可以探

测到烤台3内的烧烤温度，控制台33设置有显示烤台3内温度的显示器37，并将其显示在显示器37上，自动进行烧烤，节省人力。

[0016] 本实施例中，优选的，炉体1下端设置有可调支脚，调节可调支脚往上缩，使滑轮2起到支承作用，推移炉体1，可以调节炉体1位置，再可调支脚往下伸展，使可调支脚起到支承作用，完成炉体1定位。

[0017] 本实施例中，优选的，控制台33设置有计时器38，可以对烧烤进行计时。

[0018] 本实施例中，优选的，抽烟台4内设置有抽烟风扇，控制台33设置有控制抽烟风扇转速的转速调节器39，将炉体1内的烟气抽走，调节抽烟风扇转速，加快烟气的抽走。

[0019] 本实施例中，优选的，抽烟台4呈锥台型，利于烟气的抽走和吸取。

[0020] 本实施例中，优选的，炉门11上设置有提手，便于将炉门11打开。

[0021] 本实施例中，优选的，烤台3内设置有照灯，增加光线，可以清晰地看到烧烤效果。

[0022] 以上所述，只是本实用新型的较佳实施方式而已，但本实用新型并不限于上述实施例，只要其以任何相同或相似手段达到本实用新型的技术效果，都应落入本实用新型的保护范围之内。

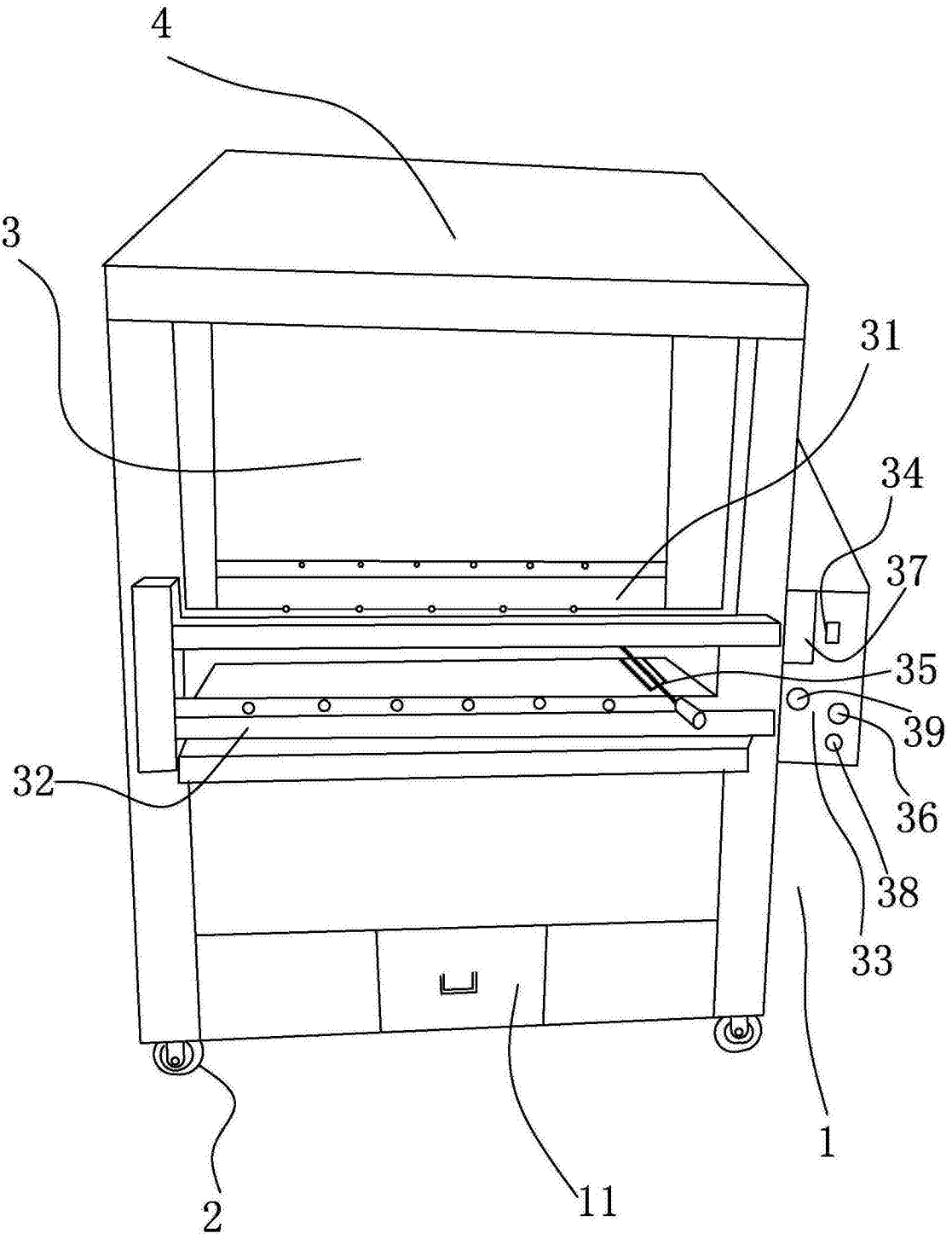

图1