(19)中华人民共和国国家知识产权局

(12)实用新型专利

(10)授权公告号 CN 202354407 U
(45)授权公告日 2012.08.01

(21)申请号 201120385231.0

(22)申请日 2011.10.10

(73)专利权人 红豆集团无锡远东服饰有限公司
地址 214199 江苏省无锡市锡山区东港镇港下红豆集团有限公司

(72)发明人 孙国祥

(74)专利代理机构 无锡市大为专利商标事务所 32104
代理人 曹祖良

(51)Int.Cl.
A41D 3/00(2006.01)
A41D 27/00(2006.01)

(ESM)同样的发明创造已同日申请发明专利

权利要求书 1 页 说明书 2 页 附图 3 页

(54)实用新型名称

门襟可脱卸作为腰带使用的羽绒服

(57)摘要

本实用新型涉及一种门襟可脱卸作为腰带使用的羽绒服，包括羽绒服本体，在所述羽绒服本体的门襟处设置有门襟片；特征是：所述的门襟片可脱卸作为腰带使用。所述门襟片的一侧上设有拉链母部，在羽绒服本体的门襟处设有拉链公部，所述门襟片上的拉链母部与羽绒服本体上的拉链公部啮合。在所述门襟片的一端设置有纽扣公部，在门襟片的另一端设置有可与纽扣公部配合的纽扣母部。在所述门襟片上的拉链母部上缝制有将拉链母部遮盖住的门襟止口。在所述羽绒服本体上对应于人体肩部的位置处设有袖管。所述羽绒服本体的上端开口处形成领口，在领口处设置有毛领。本实用新型设计新颖，一条门襟形成两种截然不同的穿着方式。

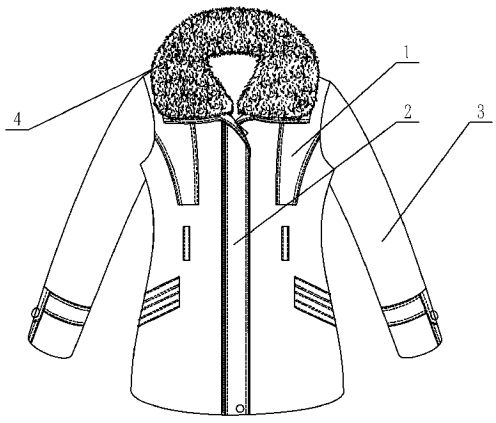

CN 202354407 U

1. 一种门襟可脱卸作为腰带使用的羽绒服，包括羽绒服本体（1），在所述羽绒服本体（1）的门襟处设置有门襟片（2）；其特征是：所述的门襟片（2）可脱卸作为腰带使用。

2. 如权利要求 1 所述的门襟可脱卸作为腰带使用的羽绒服，其特征是：所述门襟片（2）的一侧上设有拉链母部，在羽绒服本体（1）的门襟处设有拉链公部，所述门襟片（2）上的拉链母部与羽绒服本体（1）上的拉链公部啮合。

3. 如权利要求 1 所述的门襟可脱卸作为腰带使用的羽绒服，其特征是：在所述门襟片（2）的一端设置有纽扣公部（5），在门襟片（2）的另一端设置有可与纽扣公部（5）配合的纽扣母部（6）。

4. 如权利要求 2 所述的门襟可脱卸作为腰带使用的羽绒服，其特征是：在所述门襟片（2）上的拉链母部上缝制有将拉链母部遮盖住的门襟止口（7）。

5. 如权利要求 1 所述的门襟可脱卸作为腰带使用的羽绒服，其特征是：在所述羽绒服本体（1）上对应于人体肩部的位置处设有袖管（3）。

6. 如权利要求 1 所述的门襟可脱卸作为腰带使用的羽绒服，其特征是：所述羽绒服本体（1）的上端开口处形成领口，在领口处设置有毛领（4）。

门襟可脱卸作为腰带使用的羽绒服

技术领域

[0001] 本实用新型涉及一种羽绒服，尤其是一种门襟可脱卸作为腰带使用的羽绒服，属于纺织服装技术领域。

背景技术

[0002] 羽绒服已经成为我们冬日里御寒的首先服饰，一般的羽绒服要么为短款，要么为长款，一般的羽绒服设计会在腰部增设一根腰带，或者是在门襟处设计门襟片。然而不同的消费者消费习惯和消费喜好并不完全相同，如何同时满足那些喜欢腰带设计却不喜欢门襟设计的消费者，以及喜欢门襟设计却不喜欢腰带设计的消费者，成为商家考虑的一个问题。

发明内容

[0003] 本实用新型的目的是克服现有技术中存在的不足，提供一种门襟可脱卸作为腰带使用的羽绒服，使一件羽绒服可以有两种截然不同的穿着方式，实现一件衣服达到多种风格的目的。

[0004] 按照本实用新型提供的技术方案，所述门襟可脱卸作为腰带使用的羽绒服，包括羽绒服本体，在所述羽绒服本体的门襟处设置有门襟片；特征是：所述的门襟片可脱卸作为腰带使用。

[0005] 所述门襟片的一侧上设有拉链母部，在羽绒服本体的门襟处设有拉链公部，所述门襟片上的拉链母部与羽绒服本体上的拉链公部啮合。

[0006] 在所述门襟片的一端设置有纽扣公部，在门襟片的另一端设置有可与纽扣公部配合的纽扣母部。

[0007] 在所述门襟片上的拉链母部上缝制有将拉链母部遮盖住的门襟止口。

[0008] 在所述羽绒服本体上对应于人体肩部的位置处设有袖管。

[0009] 所述羽绒服本体的上端开口处形成领口，在领口处设置有毛领。

[0010] 本实用新型具有以下优点：

[0011] （1）本实用新型设计新颖，一条门襟形成两种截然不同的穿着方式；

[0012] （2）本实用新型为不同的消费者准备，既能满足喜欢门襟而不喜欢腰带设计的消费者，又能满足喜欢腰带而不喜欢门襟的消费者。

附图说明

[0013] 图 1、图 2 为本实用新型的结构示意图。

[0014] 图 3 为本实用新型的门襟的结构示意图。

具体实施方式

[0015] 下面结合具体附图对本实用新型作进一步说明。

[0016] 如图 1 ～图 3 所示：门襟可脱卸作为腰带使用的羽绒服包括羽绒服本体 1、门襟片

2、袖管 3、毛领 4、纽扣公部 5、纽扣母部 6、门襟止口 7 等。

[0017] 如图 1 所示，本实用新型包括羽绒服本体 1，在所述羽绒服本体 1 上对应于人体肩部的位置设有袖管 3，羽绒服本体 1 的上端开口处形成领口，在领口处设置有毛领 4，在所述羽绒服本体 1 的门襟处设置有门襟片 2；如图 2 所示，所述的门襟片 2 可脱卸作为腰带使用；

[0018] 所述门襟片 2 的一侧上设有拉链母部，在羽绒服本体 1 的门襟处设有拉链公部，所述门襟片 2 上的拉链母部可与羽绒服本体 1 上的拉链公部啮合，从而将门襟片 2 连接在羽绒服本体 1 的门襟处；

[0019] 如图 3 所示，在所述门襟片 2 的一端设置有纽扣公部 5，在门襟片 2 的另一端设置有可与纽扣公部 5 配合的纽扣母部 6，当门襟片 2 作为腰带使用时，纽扣公部 5 与纽扣母部 6 配合，便成为可以起到束腰作用的腰带；

[0020] 本实用新型所述的羽绒服衣长为 85cm 左右，门襟片 2 的长度为 92 ～ 96cm 左右，且在门襟片 2 上的拉链母部上缝制有一段宽为 1cm 的门襟止口 7，将拉链母部遮盖住。

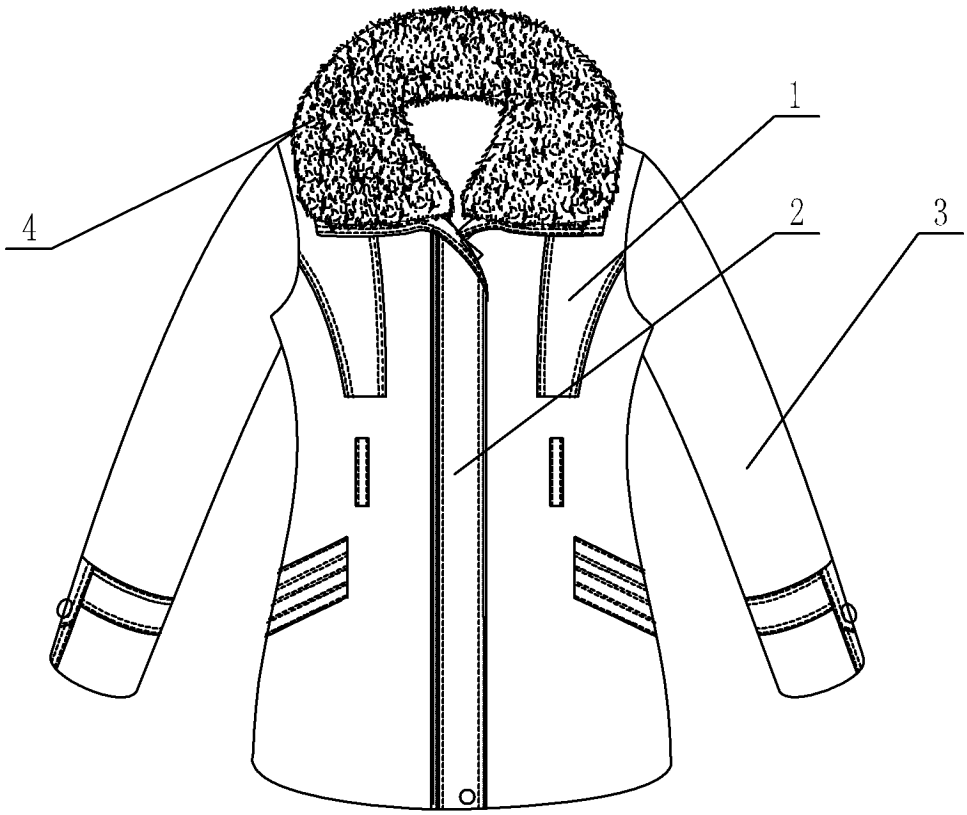

图 1

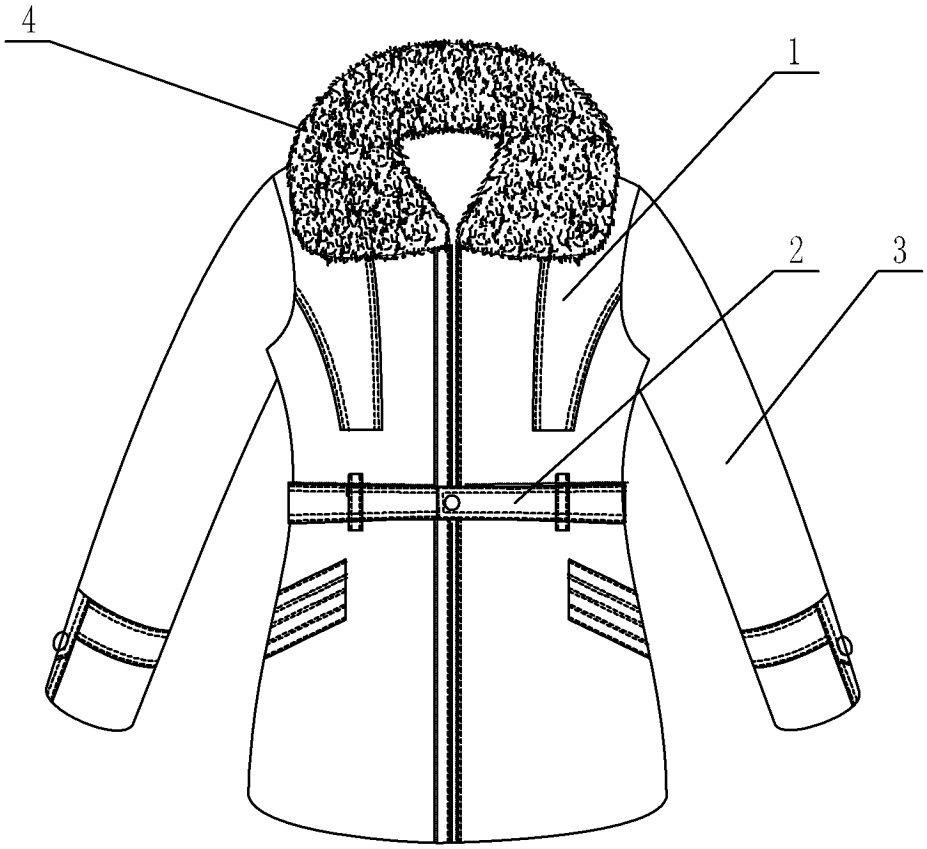

图 2

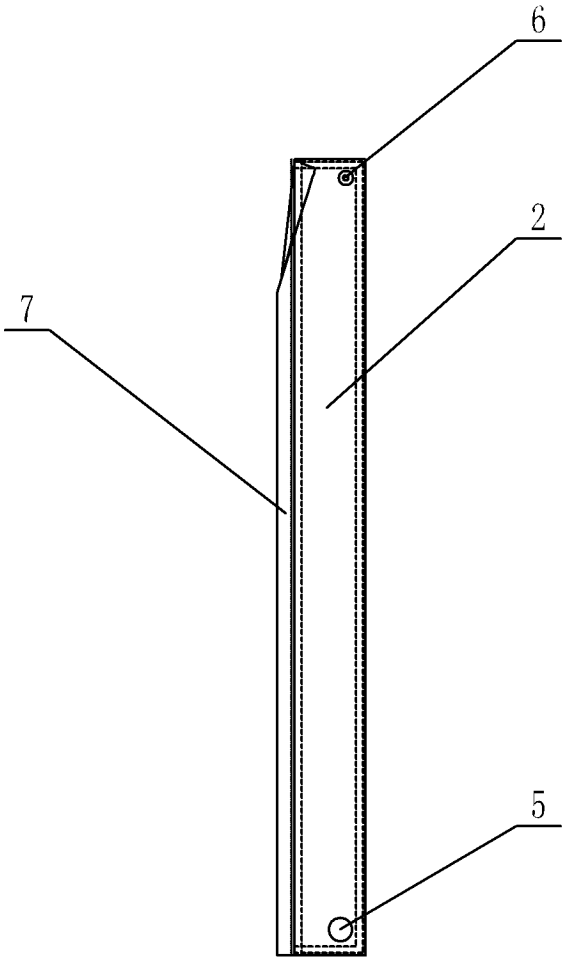

图 3