(19)中华人民共和国国家知识产权局

(12)发明专利申请

(10)申请公布号 CN 105664203 A
(43)申请公布日 2016.06.15

(21)申请号 201610049237.8

(22)申请日 2016.01.25

(71)申请人 黄湘惠
地址 545005 广西壮族自治区柳州市阳和工业新区和祥路3号

(72)发明人 黄湘惠

(74)专利代理机构 北京轻创知识产权代理有限公司 11212
代理人 周锦全

(51)Int.Cl.
A61L 2/18(2006.01)
A61L 2/26(2006.01)
A61L 101/34(2006.01)

权利要求书1页 说明书2页 附图1页

(54)发明名称

一种不易倾倒的医疗器械消毒筒

(57)摘要

本发明涉及一种不易倾倒的医疗器械消毒筒，包括不锈钢筒体，不锈钢筒体包括不锈钢外筒和不锈钢内筒，不锈钢外筒内设置有开口向上的圆柱形腔体，不锈钢内筒置于圆柱形腔体内，且不锈钢外筒与不锈钢内筒之间形成环形夹层，环形夹层内设置有多个弹簧，多个弹簧的两端分别与不锈钢外筒和不锈钢内筒固定连接，且多个弹簧关于不锈钢内筒对称；不锈钢外筒的底部设置有热电半导体制冷组件，不锈钢内筒的底部处于热电半导体制冷组件的上方，热电半导体制冷组件的下端设置有电源盒，热电半导体制冷组件与电源盒通过线路连接。相对现有技术，本发明使用方便，能有效防止不锈钢内筒重心不稳，不易倾倒，抑制酒精挥发。

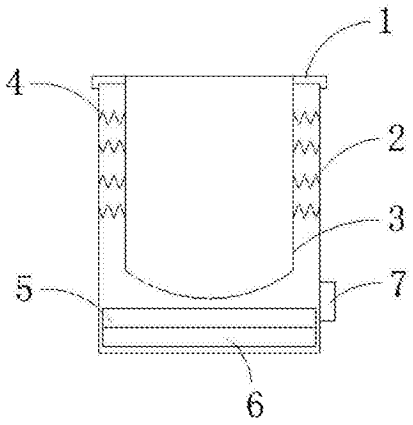

CN 105664203 A

1.一种不易倾倒的医疗器械消毒筒，包括不锈钢筒体(1)，其特征在于：所述不锈钢筒体(1)包括不锈钢外筒(2)和不锈钢内筒(3)，所述不锈钢外筒(2)内设置有开口向上的圆柱形腔体，所述不锈钢内筒(3)置于所述圆柱形腔体内，且所述不锈钢外筒(2)与所述不锈钢内筒(3)之间形成环形夹层，所述环形夹层内设置有多个弹簧(4)，多个所述弹簧(4)的两端分别与所述不锈钢外筒(2)和不锈钢内筒(3)固定连接，且多个所述弹簧关于所述不锈钢内筒(3)对称；所述不锈钢外筒(3)的底部设置有热电半导体制冷组件(5)，所述不锈钢内筒(3)的底部处于所述热电半导体制冷组件(5)的上方，所述热电半导体制冷组件(5)的下端设置有电源盒(6)，所述热电半导体制冷组件(5)与所述电源盒(6)通过线路连接。

2.根据权利要求1所述一种不易倾倒的医疗器械消毒筒，其特征在于：多个所述弹簧(4)均处于压缩状态。

3.根据权利要求1所述一种不易倾倒的医疗器械消毒筒，其特征在于：所述热电半导体制冷组件(5)与所述电源盒(6)的线路上设置有控制向所述热电半导体制冷组件(5)通电的开关(7)，且所述开关(7)固定置于所述不锈钢外筒(2)的外壁上。

4.根据权利要求1至3任一项所述一种不易倾倒的医疗器械消毒筒，其特征在于：所述电源盒(6)内设置有充电池，所述充电池通过连线进行充电。

一种不易倾倒的医疗器械消毒筒

技术领域

[0001] 本发明涉及医疗器械技术领域，特别涉及一种不易倾倒的医疗器械消毒筒。

背景技术

[0002] 在医疗领域，特别是手术领域，各种手术刀、手术钳、手术剪等金属器械被各种手术所使用，但是这些金属器械都不是一次性用品，因此每次用完之后都要进行消毒处理，处理结束后的这些医疗器械需要放在装有医用消毒酒精的消毒筒里，防止其造成二次污染，对手术患者产生病菌感染。

[0003] 但是现有的消毒筒都是单一的不锈钢筒体，里面装入医用消毒酒精之后都是直接将需要消毒的医疗器械放在里面，这些医疗器械放在这种不锈钢消毒筒里在搬运过程中因震动会散乱或聚在一块，从而会导致重心不稳，使消毒筒倾倒，不方便搬运，而且消毒筒内的酒精易挥发，降低了消毒效果，所以有必要对这一问题进行解决。

发明内容

[0004] 本发明所要解决的技术问题是提供一种使用方便，能有效防止不锈钢内筒重心不稳，不易倾倒，抑制酒精挥发的医疗器械消毒筒。

[0005] 本发明解决上述技术问题的技术方案如下：一种不易倾倒的医疗器械消毒筒，包括不锈钢筒体，所述不锈钢筒体包括不锈钢外筒和不锈钢内筒，所述不锈钢外筒内设置有开口向上的圆柱形腔体，所述不锈钢内筒置于所述圆柱形腔体内，且所述不锈钢外筒与所述不锈钢内筒之间形成环形夹层，所述环形夹层内设置有多个弹簧，多个所述弹簧的两端分别与所述不锈钢外筒和不锈钢内筒固定连接，且多个所述弹簧关于所述不锈钢内筒对称；所述不锈钢外筒的底部设置有热电半导体制冷组件，所述不锈钢内筒的底部处于所述热电半导体制冷组件的上方，所述热电半导体制冷组件的下端设置有电源盒，所述热电半导体制冷组件与所述电源盒通过线路连接。

[0006] 本发明的有益效果是：通过多个弹簧使不锈钢内筒不易出现重心不稳，保持重心，使得不锈钢筒体不易倾倒；通过热电半导体制冷组件可以对不锈钢内筒内的酒精进行降温，能有效抑制酒精挥发，保证不锈钢内筒内酒精的消毒作用。

[0007] 在上述技术方案的基础上，本发明还可以做如下改进。

[0008] 进一步，多个所述弹簧均处于压缩状态。

[0009] 采用上述进一步方案的有益效果是：多个所述弹簧对不锈钢内筒进行挤压，使不锈钢内筒处于悬浮状态，使得不锈钢内筒不易倾倒。

[0010] 进一步，所述热电半导体制冷组件与所述电源盒的线路上设置有控制向所述热电半导体制冷组件通电的开关，且所述开关固定置于所述不锈钢外筒的外壁上。

[0011] 采用上述进一步方案的有益效果是：通过开关可以调控向热电半导体制冷组件通电，可以根据需要进行热电半导体制冷组件对不锈钢消毒筒内的酒精进行降温，抑制酒精挥发，提升了便利性。

[0012] 进一步，所述电源盒内设置有充电池，所述充电池通过连线进行充电。

[0013] 采用上述进一步方案的有益效果是：充电池能进行循环充电，使用方便。

附图说明

[0014] 图1为本发明一种不易倾倒的医疗器械消毒筒的结构示意图。

[0015] 附图中，各标号所代表的部件列表如下：

[0016] 1、不锈钢筒体，2、不锈钢外筒，3、不锈钢内筒，4、弹簧，5、热电半导体制冷组件，6、电源盒，7、开关。

具体实施方式

[0017] 以下结合附图对本发明的原理和特征进行描述，所举实例只用于解释本发明，并非用于限定本发明的范围。

[0018] 如图1所示，一种不易倾倒的医疗器械消毒筒，包括不锈钢筒体1，所述不锈钢筒体1包括不锈钢外筒2和不锈钢内筒3，所述不锈钢外筒2内设置有开口向上的圆柱形腔体，所述不锈钢内筒3置于所述圆柱形腔体内，且所述不锈钢外筒2与所述不锈钢内筒3之间形成环形夹层，所述环形夹层内设置有多个弹簧4，多个所述弹簧4的两端分别与所述不锈钢外筒2和不锈钢内筒3固定连接，且多个所述弹簧关于所述不锈钢内筒3对称；所述不锈钢外筒3的底部设置有热电半导体制冷组件5，所述不锈钢内筒3的底部处于所述热电半导体制冷组件5的上方，所述热电半导体制冷组件5的下端设置有电源盒6，所述热电半导体制冷组件5与所述电源盒6通过线路连接。

[0019] 优选的，多个所述弹簧4均处于压缩状态。

[0020] 优选的，所述热电半导体制冷组件5与所述电源盒6的线路上设置有控制向所述热电半导体制冷组件5通电的开关7，且所述开关7固定置于所述不锈钢外筒2的外壁上。

[0021] 优选的，所述电源盒6内设置有充电池，所述充电池通过连线进行充电。

[0022] 本发明通过多个弹簧4使不锈钢内筒3不易出现重心不稳，保持重心，使得不锈钢筒体1不易倾倒；通过热电半导体制冷组件5可以对不锈钢内筒3内的酒精进行降温，能有效抑制酒精挥发，保证不锈钢内筒3内酒精的消毒作用。

[0023] 以上所述仅为本发明的较佳实施例，并不用以限制本发明，凡在本发明的精神和原则之内，所作的任何修改、等同替换、改进等，均应包含在本发明的保护范围之内。

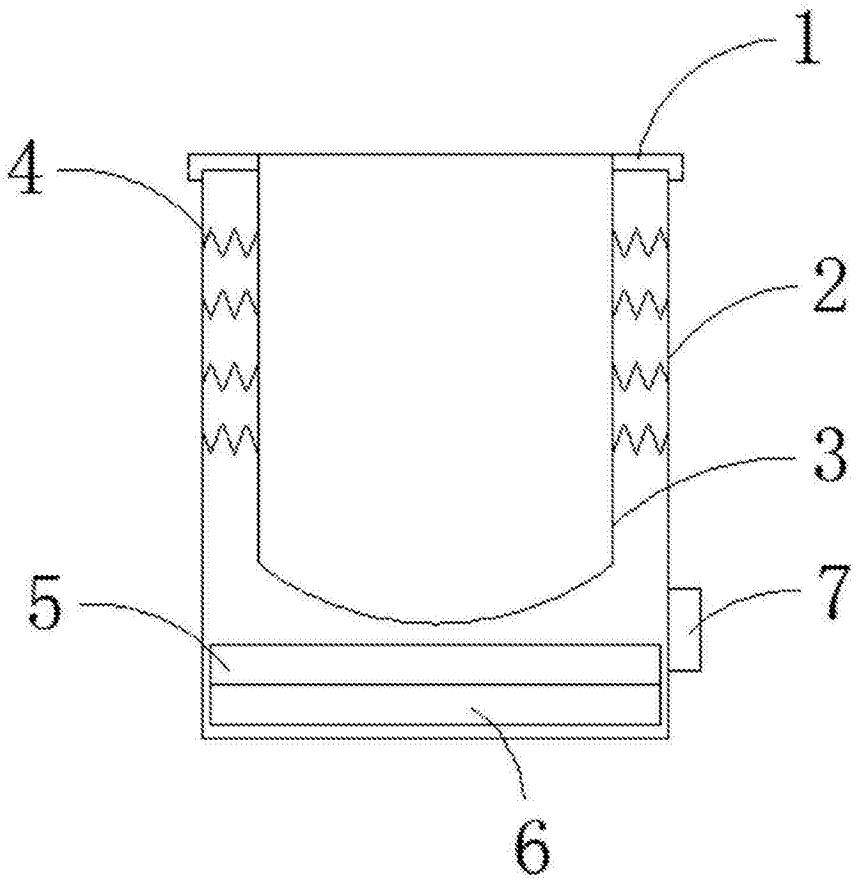

图1