(19)国家知识产权局

(12)实用新型专利

(10)授权公告号 CN 221606556 U
(45)授权公告日 2024.08.27

(21)申请号 202323118671.1

(22)申请日 2023.11.20

(73)专利权人 熊笑娟
地址 442700 湖北省十堰市丹江口市第一医院

(72)发明人 熊笑娟

(74)专利代理机构 湖北恒泽泓鑫专利代理事务所(普通合伙) 42285
专利代理师 徐昌伟

(51)Int.Cl.
B65D 33/16(2006.01)
B65D 33/06(2006.01)
B65D 33/00(2006.01)

权利要求书1页 说明书4页 附图6页

(54)实用新型名称

一种病区采样条码管理挂袋

(57)摘要

本实用新型公开了一种病区采样条码管理挂袋,涉及病区采样技术领域,包括外壳,外壳的底部内壁安装有第一滑轨,外壳的顶部内壁安装有第二滑轨,第一滑轨上滑动安装有第一滑套,第二滑轨上滑动安装有第二滑套,第一滑套上安装有第一挂板,第二滑套上安装有第二挂板,第一挂板的前后两面均安装有多个第一挂袋,第二挂板的前后两面均安装有多个第二挂袋,第一挂板的一端安装有第一封条,第一封条上安装有第一拉环,第二挂板的一端安装有第二封条,第二封条上安装有第二拉环,本实用新型中,通过第一滑轨、第一滑套、第一挂板、第二滑轨、第二滑套、第二挂板等机构的设计,可缩小占用的面积,便于护士的携带进行取样。

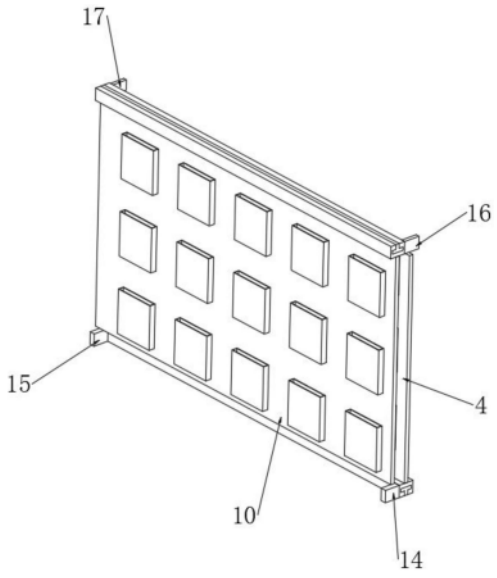

CN 221606556 U

1.一种病区采样条码管理挂袋,包括外壳(1),其特征在于:所述外壳(1)的底部内壁安装有第一滑轨(2),所述外壳(1)的顶部内壁安装有第二滑轨(8),所述第一滑轨(2)上滑动安装有第一滑套(3),所述第二滑轨(8)上滑动安装有第二滑套(9),所述第一滑套(3)上安装有第一挂板(4),所述第二滑套(9)上安装有第二挂板(10),所述第一挂板(4)的前后两面均安装有多个第一挂袋(5),所述第二挂板(10)的前后两面均安装有多个第二挂袋(11),所述第一挂板(4)的一端安装有第一封条(6),第一封条(6)上安装有第一拉环(7),所述第二挂板(10)的一端安装有第二封条(12),第二封条(12)上安装有第二拉环(13)。

2.根据权利要求1所述的一种病区采样条码管理挂袋,其特征在于:所述第一滑套(3)上安装有第一活动块(14),所述外壳(1)的内壁安装有第一挡块(15)。

3.根据权利要求1所述的一种病区采样条码管理挂袋,其特征在于:所述第二滑套(9)上安装有第二活动块(16),所述外壳(1)的内壁安装有第二挡块(17)。

4.根据权利要求3所述的一种病区采样条码管理挂袋,其特征在于:所述外壳(1)上安装有两个磁条(18),两个磁条(18)内均设置有铁块(19),两个铁块(19)分别抵在第一封条(6)和第二封条(12)上。

5.根据权利要求4所述的一种病区采样条码管理挂袋,其特征在于:所述外壳(1)的顶部外壁安装有提手(21),提手(21)内部安装有软垫。

6.根据权利要求5所述的一种病区采样条码管理挂袋,其特征在于:所述外壳(1)的外壁安装有弹性块(20),弹性块(20)上开设有卡槽。

7.根据权利要求1所述的一种病区采样条码管理挂袋,其特征在于:所述外壳(1)的底部安装有底座(22),底座(22)的底部安装有防滑垫。

一种病区采样条码管理挂袋

技术领域

[0001] 本实用涉及到病区采样技术领域,尤其涉及一种病区采样条码管理挂袋。

背景技术

[0002] 护士在对病区的病人进行采样时由于采样条码上记录有病人的采样信息,在采样完成后需要将采样条码粘贴在样品上,由于医院的病区较多,采样的病人较多,一般会将病人的采样条码放置在挂袋上,以便于集中管理,避免条码丢失、混淆和损坏,在采样时也方便取用。

[0003] 目前为了增加挂袋的个数,挂袋占用的面积较大,虽然可以容纳较多的挂袋,放置更多的采样条码,但护士携带时较为不便,因此需要一种病区采样条码管理挂袋来满足人们的需求。

实用新型内容

[0004] 本实用新型的目的在于提供一种病区采样条码管理挂袋,以解决上述背景技术中目前为了增加挂袋的个数,挂袋占用的面积较大,虽然可以容纳较多的挂袋,放置更多的采样条码,但护士携带时较为不便,因此需要一种病区采样条码管理挂袋来满足人们的需求的问题。

[0005] 为实现上述目的,本实用新型提供如下技术方案:一种病区采样条码管理挂袋,包括外壳,所述外壳的底部内壁安装有第一滑轨,所述外壳的顶部内壁安装有第二滑轨,所述第一滑轨上滑动安装有第一滑套,所述第二滑轨上滑动安装有第二滑套,所述第一滑套上安装有第一挂板,所述第二滑套上安装有第二挂板,所述第一挂板的前后两面均安装有多个第一挂袋,所述第二挂板的前后两面均安装有多个第二挂袋,所述第一挂板的一端安装有第一封条,第一封条上安装有第一拉环,所述第二挂板的一端安装有第二封条,第二封条上安装有第二拉环。

[0006] 优选的,所述第一滑套上安装有第一活动块,所述外壳的内壁安装有第一挡块。

[0007] 优选的,所述第二滑套上安装有第二活动块,所述外壳的内壁安装有第二挡块。

[0008] 优选的,所述外壳上安装有两个磁条,两个磁条内均设置有铁块,两个铁块分别抵在第一封条和第二封条上。

[0009] 优选的,所述外壳的顶部外壁安装有提手,提手内部安装有软垫。

[0010] 优选的,所述外壳的外壁安装有弹性块,弹性块上开设有卡槽。

[0011] 优选的,所述外壳的底部安装有底座,底座的底部安装有防滑垫。

[0012] 本实用新型的有益效果是:

[0013] 本实用新型中,通过第一滑轨、第一滑套、第一挂板、第二滑轨、第二滑套、第二挂板等机构的设计,通过第一挂板和第二挂板的前后两面分别设置有多个第一挂袋和第二挂板,可增加采样条码的收纳量,提高利用率,满足在采样高峰期的使用需求,在使用时通过第一滑轨、第一滑套、第二滑轨和第二滑套的作用,可将第一挂板和第二挂板分别从外壳内

抽出,并取出条码进行采样,在携带时可将第一挂板和第二挂板收纳在外壳内,可缩小占用的面积,便于护士的携带进行取样。

[0014] 本实用新型中,通过铁块、提手、底座等机构的设计,两个铁块分别吸附在磁条内,可分别将第一封条和第二封条抵住,防止第一挂板和第二挂板从外壳内滑出,护士可通过手提提手对第一挂袋和第二挂袋进行携带,通过软垫设置,可增加用户手提时的舒适性,通过底座的设置,可增加外壳底部的接触面积,便于外壳的放置,通过防滑垫的设置,可防止装置移动。

附图说明

[0015] 图1为本实用新型提出的一种病区采样条码管理挂袋的结构示意图;

[0016] 图2为本实用新型提出的一种病区采样条码管理挂袋的内部结构示意图;

[0017] 图3为本实用新型提出的一种病区采样条码管理挂袋的内部侧视结构示意图;

[0018] 图4为本实用新型提出的一种病区采样条码管理挂袋的第一挂板、第一封板等结构示意图;

[0019] 图5为本实用新型提出的一种病区采样条码管理挂袋的第二挂板、第二封板等结构示意图;

[0020] 图6为本实用新型提出的一种病区采样条码管理挂袋的第一挂板、第二挂板等结构示意图。

[0021] 图中:1、外壳;2、第一滑轨;3、第一滑套;4、第一挂板;5、第一挂袋;6、第一封条;7、第一拉环;8、第二滑轨;9、第二滑套;10、第二挂板;11、第二挂袋;12、第二封条;13、第二拉环;14、第一活动块;15、第一挡块;16、第二活动块;17、第二挡块;18、磁条;19、铁块;20、弹性块;21、提手;22、底座。

具体实施方式

[0022] 下面将结合本实用新型实施例中的附图,对本实用新型实施例中的技术方案进行清楚、完整地描述,显然,所描述的实施例仅仅是本实用新型一部分实施例,而不是全部的实施例。

[0023] 实施例1:参照图1-6,一种病区采样条码管理挂袋,包括外壳1,外壳1的底部内壁安装有第一滑轨2,外壳1的顶部内壁安装有第二滑轨8,第一滑轨2上滑动安装有第一滑套3,第二滑轨8上滑动安装有第二滑套9,第一滑套3上安装有第一挂板4,第二滑套9上安装有第二挂板10,第一挂板4的前后两面均安装有多个第一挂袋5,第二挂板10的前后两面均安装有多个第二挂袋11,第一挂板4的一端安装有第一封条6,第一封条6上安装有第一拉环7,第二挂板10的一端安装有第二封条12,第二封条12上安装有第二拉环13,首先将两个铁块19分别从两个磁条18上取下,再向外壳1外拉动第一拉环7,第一拉环7被向外拉动会带动第一滑套3在第一滑轨2上滑动,第一滑套3滑动会带动第一挂板4向外壳1外滑动,此时可将第一挂板4拉出到外壳1外,可将一部分病区的采样条码分别放置在第一挂袋5内,放置完成后再向外壳1内推动第一拉环7,此时可将第一挂板4推进外壳1内,第一封条6将会对外壳1的一端开口进行密封,再将其中一个铁块19放置在磁条18内,对第一封条6进行格挡,防止第一挂板4从外壳1内滑出,再将另一部分采样条码放置在第二挂袋11内,同样的向外壳1外拉

动第二拉环13,此时第二挂板10也会位于外壳1的外部,第二挂板10的前后两面也设置有多个线性阵列的第二挂袋11,此时可将另一部分采样条码放进在第二挂袋11内,再向外壳1内推动第二拉环13,此时第二挂板10会被推进外壳1内,将另外一个铁块19放置在另一个磁条18,此时铁块19可对第二封条12进行格挡,防止第二挂板10从外壳1内滑出,通过第一挂板4和第二挂板10的前后两面分别设置有多个第一挂袋5和第二挂板10,可增加采样条码的收纳量,满足在采样高峰期的使用需求,在使用时通过第一滑轨2、第一滑套3、第二滑轨8和第二滑套9的作用,可将第一挂板4和第二挂板10分别从外壳1内抽出,并取出条码进行采样,在携带时可将第一挂板4和第二挂板10收纳在外壳1内,可缩小占用的面积,便于护士的携带进行取样。

[0024] 实施例2:参照图1、图2、图3,第一滑套3上安装有第一活动块14,外壳1的内壁安装有第一挡块15,第二滑套9上安装有第二活动块16,外壳1的内壁安装有第二挡块17,外壳1上安装有两个磁条18,两个磁条18内均设置有铁块19,两个铁块19分别抵在第一封条6和第二封条12上,在将第一挂板4和第二挂板10从外壳1内拉动时,通过第一活动块14和第一挡块15的设置,当多个第一挂袋5完全位于外壳1外时,第一活动块14会抵在第一挡块15上,防止第一挂板4从外壳1内被拉脱离,同样的,通过第二活动块16和第二挡块17的设置,当第二挂袋11完全位于外壳1外时,第二活动块16会抵在第二挡块17上,防止第二挂板10从外壳1内被拉脱离,通过两个铁块19的设置,两个铁块19分别吸附在磁条18内,可分别将第一封条6和第二封条12抵住,防止第一挂板4和第二挂板10从外壳1内滑出。

[0025] 参照图1,为了便于护士进行携带,外壳1的顶部外壁安装有提手21,提手21内部安装有软垫,护士可通过手提提手21对第一挂袋5和第二挂袋11进行携带,通过软垫设置,可增加用户手提时的舒适性。

[0026] 参照图1,为了便于护士进行记录,外壳1的外壁安装有弹性块20,弹性块20上开设有卡槽,可将护士用于采样记录的水笔挤压进卡槽内,在进行记录时可从弹性块20上将水笔取下,便于护士的采样记录。

[0027] 参照图1,为了便于装置的放置,外壳1的底部安装有底座22,底座22的底部安装有防滑垫,通过底座22的设置,可增加外壳1底部的接触面积,便于外壳1的放置,通过防滑垫的设置,可防止装置移动。

[0028] 本实用新型工作原理:首先将两个铁块19分别从两个磁条18上取下,再向外壳1外拉动第一拉环7,第一拉环7被向外拉动会带动第一滑套3在第一滑轨2上滑动,第一滑套3滑动会带动第一挂板4向外壳1外滑动,此时可将第一挂板4拉出到外壳1外,可将一部分病区的采样条码分别放置在第一挂袋5内,放置完成后再向外壳1内推动第一拉环7,此时可将第一挂板4推进外壳1内,第一封条6将会对外壳1的一端开口进行密封,再将其中一个铁块19放置在磁条18内,对第一封条6进行格挡,防止第一挂板4从外壳1内滑出,再将另一部分采样条码放置在第二挂袋11内,同样的向外壳1外拉动第二拉环13,此时第二挂板10也会位于外壳1的外部,第二挂板10的前后两面也设置有多个线性阵列的第二挂袋11,此时可将另一部分采样条码放进在第二挂袋11内,再向外壳1内推动第二拉环13,此时第二挂板10会被推进外壳1内,将另外一个铁块19放置在另一个磁条18,此时铁块19可对第二封条12进行格挡,防止第二挂板10从外壳1内滑出,通过第一挂板4和第二挂板10的前后两面分别设置有多个第一挂袋5和第二挂板10,可增加采样条码的收纳量,满足在采样高峰期的使用需求,

在使用时通过第一滑轨2、第一滑套3、第二滑轨8和第二滑套9的作用,可将第一挂板4和第二挂板10分别从外壳1内抽出,并取出条码进行采样,在携带时可将第一挂板4和第二挂板10收纳在外壳1内,可缩小占用的面积,便于护士的携带进行取样。

[0029] 以上所述,仅为本实用新型较佳的具体实施方式,但本实用新型的保护范围并不局限于此,任何熟悉本技术领域的技术人员在本实用新型揭露的技术范围内,根据本实用新型的技术方案及其实用新型构思加以等同替换或改变,都应涵盖在本实用新型的保护范围之内。

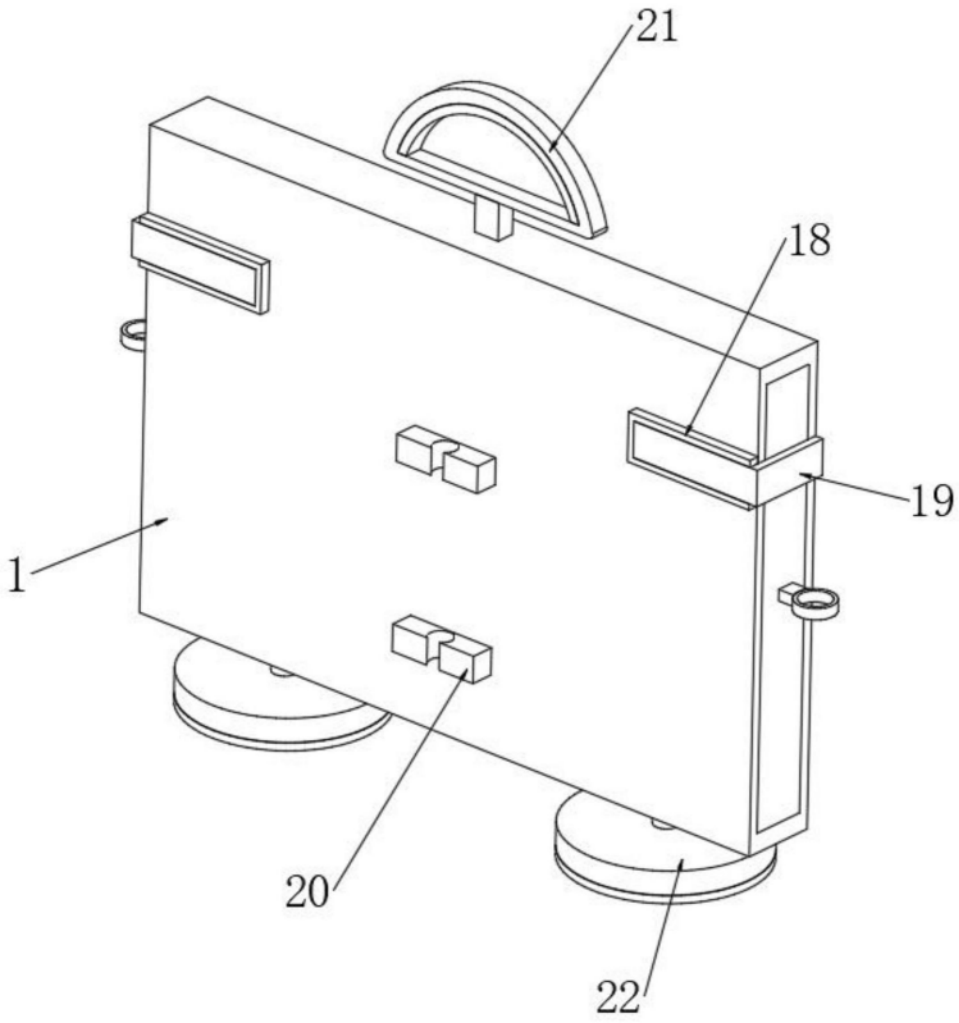

图1

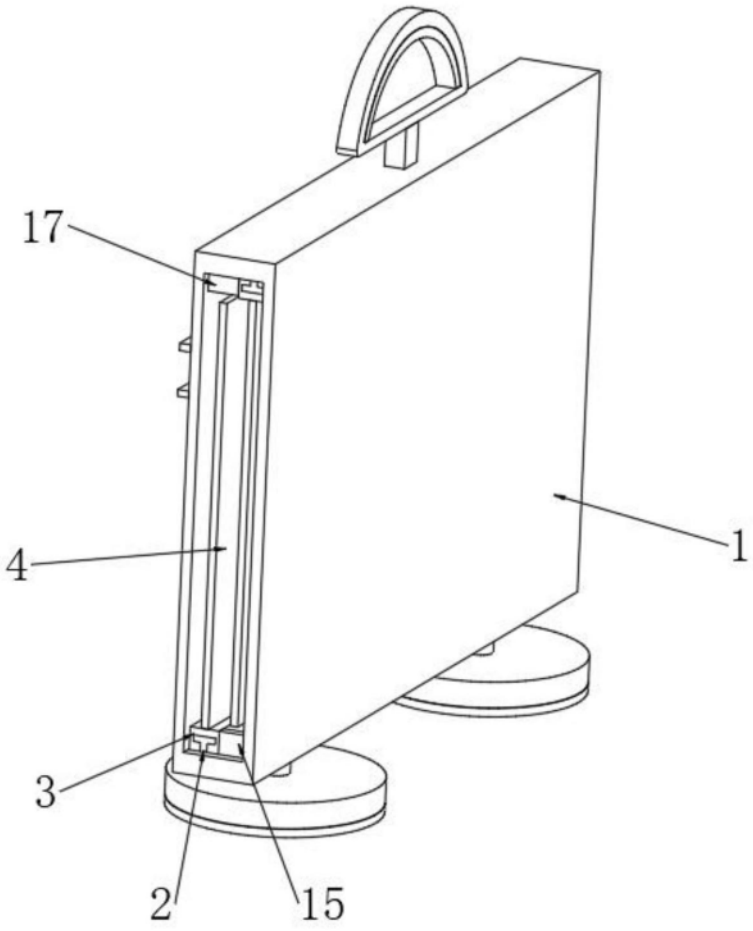

图2

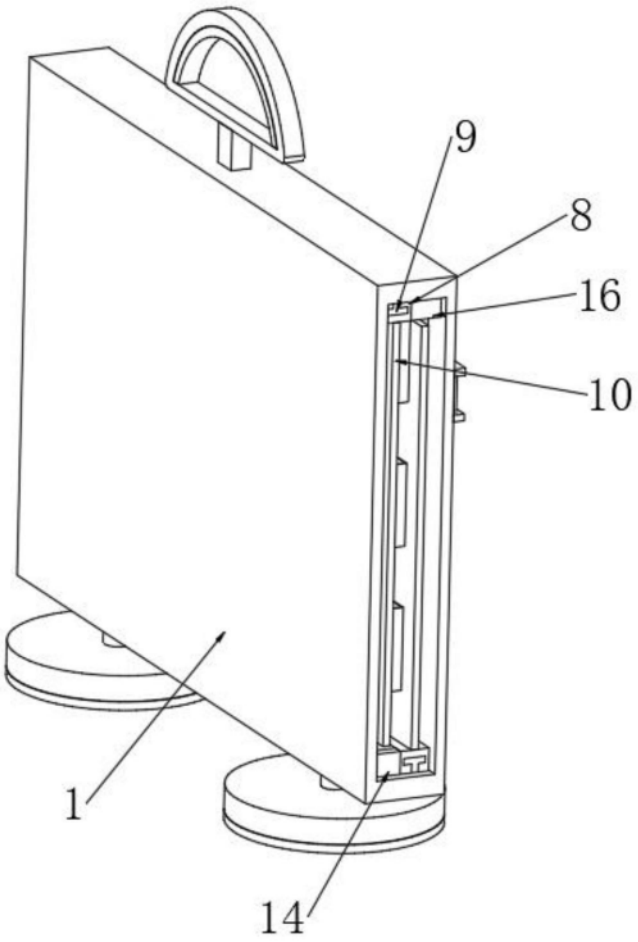

图3

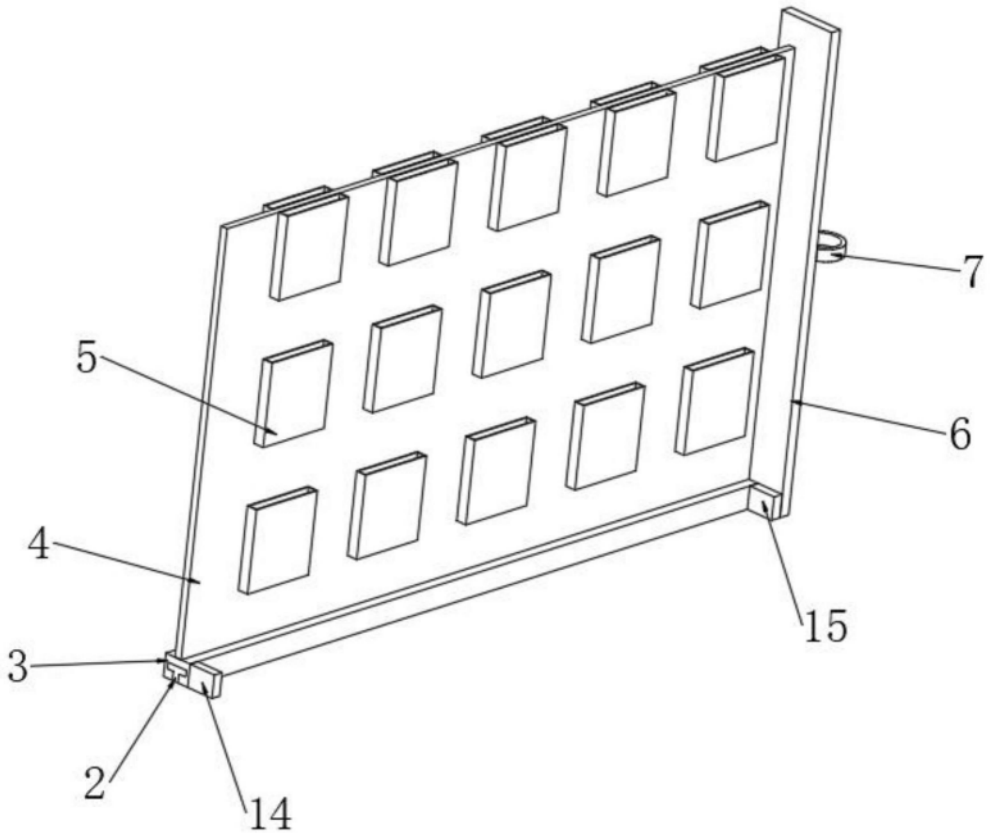

图4

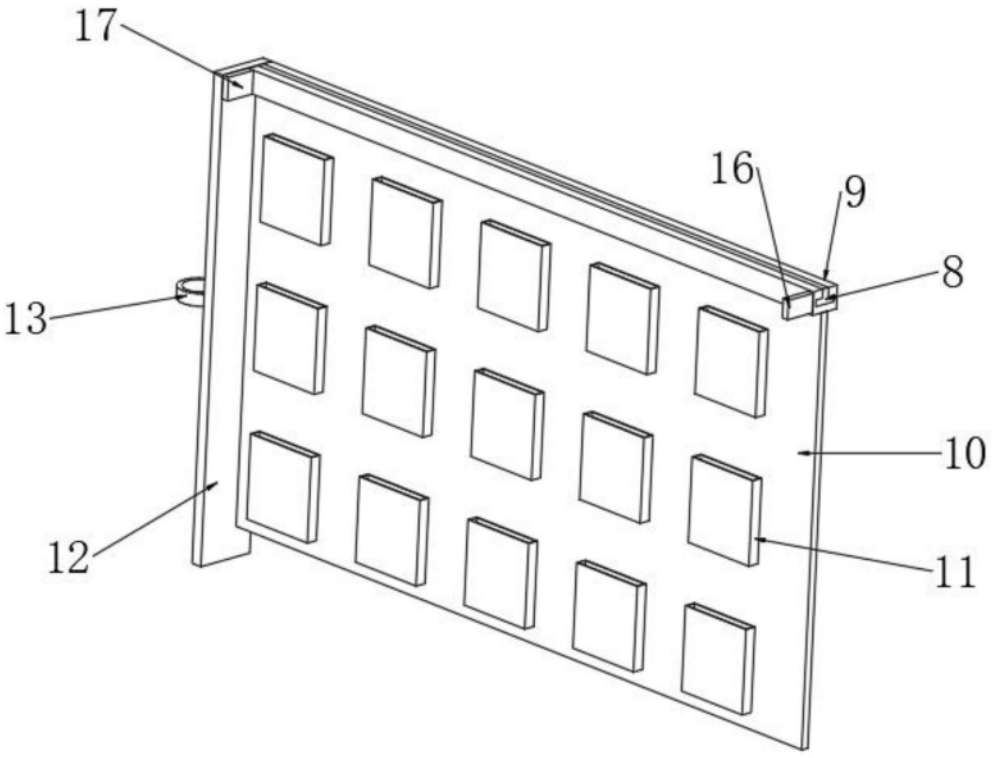

图5

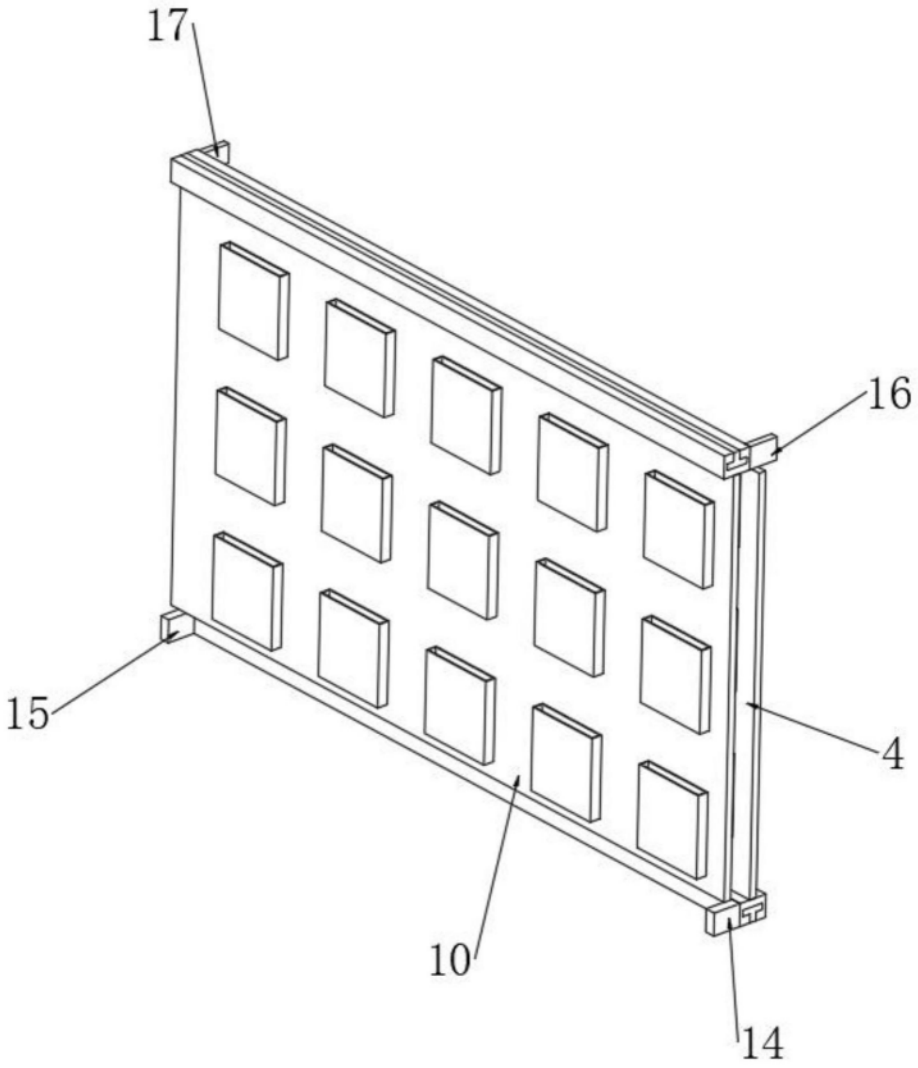

图6