(19)中华人民共和国国家知识产权局

(12)实用新型专利

(10)授权公告号 CN 207492646 U
(45)授权公告日 2018.06.15

(21)申请号 201720351153.X

(22)申请日 2017.04.05

(73)专利权人 郑雪成
地址 221143 江苏省徐州市铜山区郑集镇杜楼村2队91号

(72)发明人 郑雪成

(74)专利代理机构 北京久维律师事务所 11582
代理人 邢江峰

(51)Int.Cl.
A47J 37/06(2006.01)

(ESM)同样的发明创造已同日申请发明专利

权利要求书1页 说明书2页 附图2页

(54)实用新型名称

一种多功能光波电烤炉

(57)摘要

本实用新型公开了一种多功能光波电烤炉，包括接头本体，包括上部烤网、下部烤网、接油盘和烤炉机体，所述烤炉机体的顶端两侧设置有上烤网卡架，所述上部烤网通过上部烤网卡架安装在烧烤机上，所述烧烤机体的右端设置有双风机，所述烧烤机体在上部烤网卡架内设置通风管道，所述烤炉机体的内部设置有石英电加热管，且石英电加热管水平安装在上部烤网卡架上，本实用新型多功能光波电烤炉，通过将电加热管均匀水平安装在烧烤炉膛内，保证两层烧烤温度一致，而且下装接油盘成半封闭空间，再加上上层放置烧烤食物构成几乎是封闭式结构，最终使热气流充分布满炉膛，达到温度均衡。

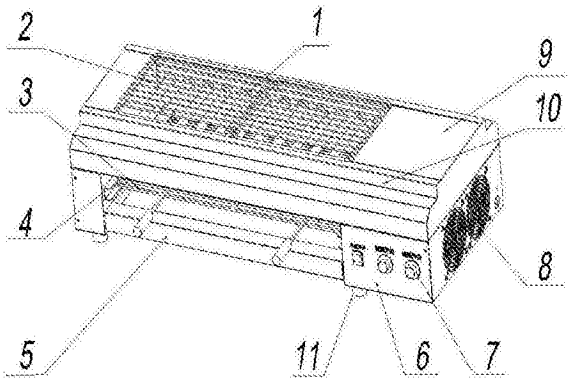

CN 207492646 U

1.一种多功能光波电烤炉，包括上部烤网(2)、下部烤网(3)、接油盘(5)和烤炉机体(9)，所述烤炉机体(9)的顶端两侧设置有上烤网卡架(10)，所述上部烤网(2)通过上部烤网卡架(10)安装在烧烤机体(9)上，所述上部烤网(2)设置有两个，且两个上部烤网(2)并列安装在上部烤网卡架(10)上，所述下部烤网(3)的一侧设置有两个手柄，所述烤炉机体(9)前端下方设置有下烤网支架(4)，所述接油盘(5)安装在下烤网支架(4)的底部，所述接油盘(5)的后端设置有固定卡槽，所述烤炉机体(9)的底部设置有底座垫(11)，所述下部烤网(3)通过下烤网支架(4)安装在烤炉机体(9)的内部下端，其特征在于：所述烧烤机体(9)的右端设置有双风机(8)，所述烧烤机体(9)在上部烤网卡架(10)内设置通风管道，所述烤炉机体(9)的内部设置有石英电加热管(1)，且石英电加热管(1)水平安装在上部烤网卡架(10)上，所述石英电加热管(1)选用优质电加热丝，水平安装在上部烤网卡架(10)上，所述石英电加热管(1)每六根为一组，所述烤炉机体(9)前端面的右侧设置有右侧挡板(6)，且右侧挡板(6)上装有调温开关(7)。

一种多功能光波电烤炉

技术领域

[0001] 本实用新型涉及烧烤厨具领域，具体是一种多功能光波电烤炉。

背景技术

[0002] 世界绝大多数国家中，烧烤食品都占有十分重要的位置，因此，我国烧烤食品也迎来了大发展的时期。虽然主要指烤羊肉、烤鸡翅、烤鱿鱼等肉类，但今日可烘烤的食材相当多样，可说是任何食材包括有蔬菜、水果等都可以烘烤，亚洲常见的还有豆腐、香菇、青椒等都是烘烤时常见的，这些烘烤食品越来越受大家的喜爱。随着人民生活水平不断提高，对食品的要求越来越丰富，现有市场电烤炉单一化，烧烤食品热效率低，热能利用率低，浪费电能源，污染空气，不能符合现在社会的需求。

实用新型内容

[0003] 本实用新型的目的在于提供一种多功能光波电烤炉，以解决现有技术中的电烤炉单一化，烧烤食品热效率低，热能利用率低，浪费电能源，污染空气，不能符合现在社会的需求问题。

[0004] 为实现上述目的，本实用新型提供如下技术方案：

[0005] 一种多功能光波电烤炉，包括上部烤网、下部烤网)、接油盘和烤炉机体，所述烤炉机体的顶端两侧设置有上烤网卡架，所述上部烤网通过上部烤网卡架安装在烧烤机体上，所述上部烤网设置有两个，且两个上部烤网并列安装在上部烤网卡架上，所述下部烤网的一侧设置有两个手柄，所述烤炉机体前端下方设置有下烤网支架，所述接油盘安装在下烤网支架的底部，所述接油盘的后端设置有固定卡槽，所述烤炉机体的底部设置有底座垫，所述下部烤网通过下烤网支架安装在烤炉机体的内部下端，所述烧烤机体的右端设置有双风机，所述烧烤机体在上部烤网卡架内设置通风管道，所述烤炉机体的内部设置有石英电加热管，且石英电加热管水平安装在上部烤网卡架上，所述石英电加热管选用优质电加热丝，水平安装在上部烤网卡架上，所述石英电加热管每六根为一组，所述烤炉机体前端面的右侧设置有右侧挡板，且右侧挡板上装有调温开关。

[0006] 与现有技术相比，本实用新型的有益效果是：本实用新型多功能光波电烤炉，通过将电加热管均匀水平安装在烧烤炉膛内，保证两层烧烤温度一致，而且下装接油盘成半封闭空间，再加上上层放置烧烤食物构成几乎是封闭式结构，最终使热气流充分布满炉膛，达到温度均衡。通过电加热石英管光波烧烤食物，再加上接油盘放水，烧烤过程中产生的油滴到玻璃管上，光波使油滴瞬间蒸发，实现无烟环保，更加节能高效，使用更加方便，减少使用时油烟的产生，提高烧烤效率。

附图说明

[0007] 图1为本实用新型一种多功能光波电烤炉的结构示意图。

[0008] 图2为本实用新型一种多功能光波电烤炉的主视图。

[0009] 图3为本实用新型一种多功能光波电烤炉的侧视图。

[0010] 图4为本实用新型一种多功能光波电烤炉上部烤网的结构示意图；

[0011] 图5为本实用新型一种多功能光波电烤炉下部烤网的结构示意图

[0012] 图6为本实用新型一种多功能光波电烤炉的接油盘的结构示意图。

[0013] 图中：1、石英电加热管；2、上部烤网；3、下部烤网；4、下部烤网支架；5、接油盘；6、右侧挡板；7、调温开关；8、风机；9、烤炉机体；10、上部烤网卡架；11、底座垫。

具体实施方式

[0014] 下面将结合本实用新型实施例中的附图，对本实用新型实施例中的技术方案进行清楚、完整地描述，显然，所描述的实施例仅仅是本实用新型一部分实施例，而不是全部的实施例。基于本实用新型中的实施例，本领域普通技术人员在没有做出创造性劳动前提下所获得的所有其他实施例，都属于本实用新型保护的范围。

[0015] 请参阅图1、图2、图3、图4、图5和图6，本实用新型实施例中，一种多功能光波电烤炉，包括上部烤网2、下部烤网3、接油盘5和烤炉机体9，烤炉机体9的顶端两侧设置有上烤网卡架10，上部烤网2通过上部烤网卡架10安装在烧烤机体9上，烧烤机体9的右端设置有双风机8，烧烤机体9在上部烤网卡架 10内设置通风管道，烤炉机体9的内部设置有石英电加热管1，且石英电加热管1水平安装在上部烤网卡架10上，烤炉机体9 前端面的右侧设置有右侧挡板6，且右侧挡板6上装有调温开关 7，烤炉机体9前端下方设置有下烤网支架4，接油盘安装在下烤网支架4的底部，烤炉机体9的底部设置有底座垫11，下部烤网3通过下烤网支架4安装在烤炉机体9的内部下端。

[0016] 接油盘5的后端设置有固定卡槽，石英电加热管1选用优质电加热丝，水平安装在上部烤网卡架10上，石英电加热管1 每六根为一组，通过调温开关7能够实现独立控制每组六根石英电加热管1的温度，上部烤网2设置有两个，且两个上部烤网2并列安装在上部烤网卡架10上，下部烤网3的一侧设置有两个手柄。

[0017] 本实用新型的工作原理是：本实用新型多功能光波电烤炉电加热管均匀水平安装在烧烤炉膛内，保证两层烧烤温度一致，而且下装接油盘5成半封闭空间，再加上上层放置烧烤食物构成几乎是封闭式结构，最终使热气流充分布满炉膛，达到温度均衡。通过电加热石英管光波烧烤食物，再加上接油盘5放水，烧烤过程中产生的油滴到玻璃管上，光波使油滴瞬间蒸发，实现无烟环保，更加节能高效，使用更加方便，减少使用时油烟的产生，提高烧烤效率，本实用新型双层光波电烤炉的外形和大小可依据用户需求的大小调整，但内部结构及原理不变。

[0018] 对于本领域技术人员而言，显然本实用新型不限于上述示范性实施例的细节，而且在不背离本实用新型的精神或基本特征的情况下，能够以其他的具体形式实现本实用新型。因此，无论从哪一点来看，均应将实施例看作是示范性的，而且是非限制性的，本实用新型的范围由所附权利要求而不是上述说明限定，因此旨在将落在权利要求的等同要件的含义和范围内的所有变化囊括在本实用新型内。不应将权利要求中的任何附图标记视为限制所涉及的权利要求。

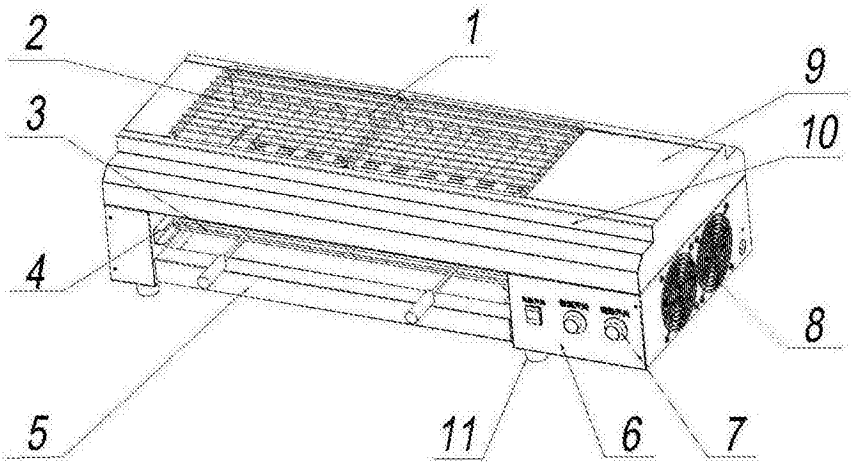

图1

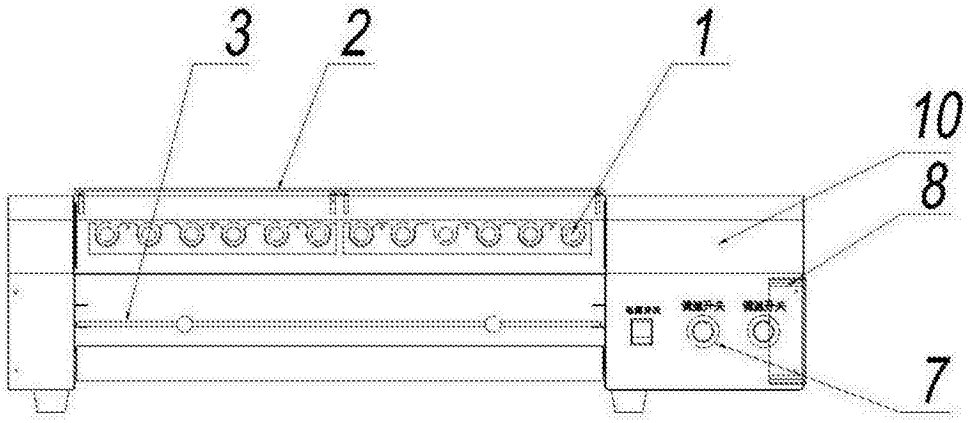

图2

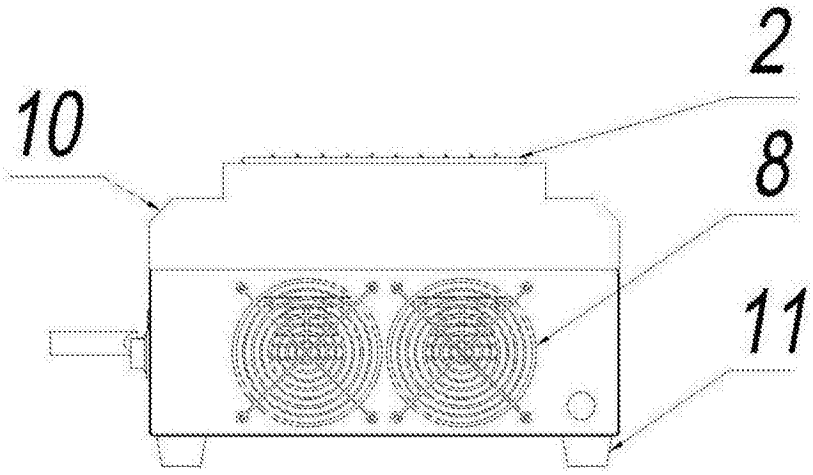

图3

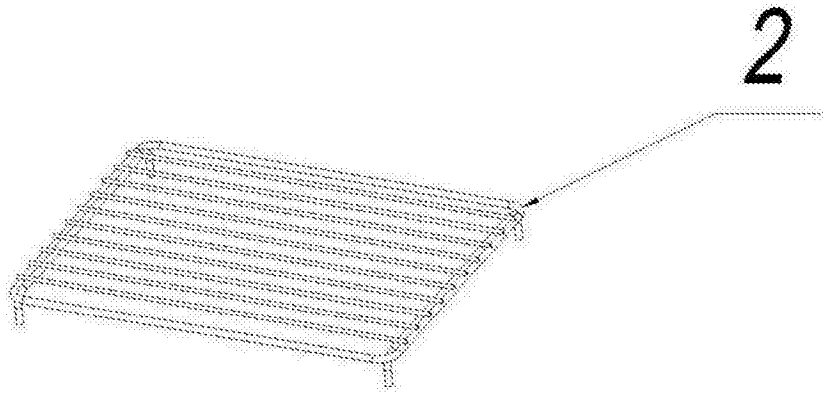

图4

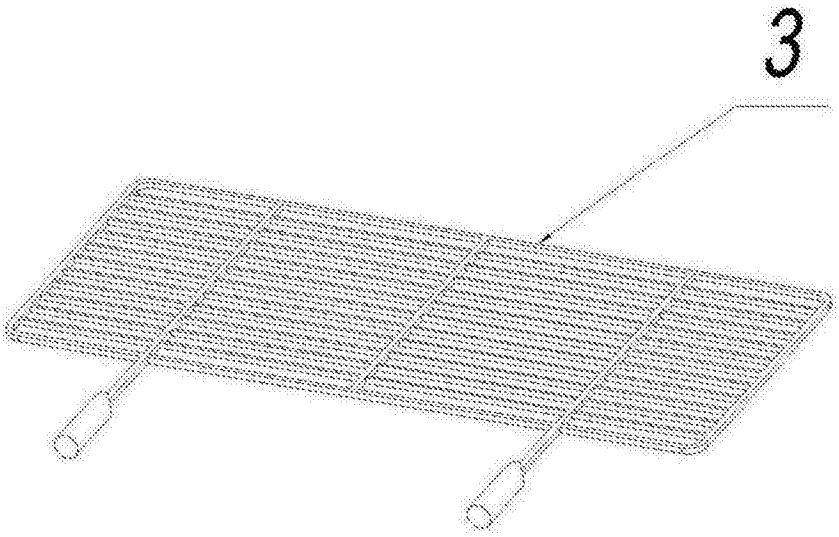

图5

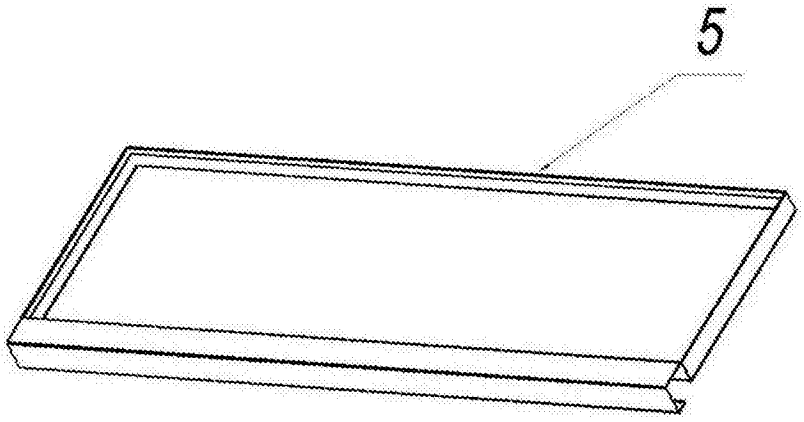

图6