(19)中华人民共和国国家知识产权局

(12)发明专利

(10)授权公告号 CN 112338981 B
(45)授权公告日 2021.12.21

(21)申请号 202011100638.4
(22)申请日 2020.10.15
(65)同一申请的已公布的文献号
申请公布号 CN 112338981 A
(43)申请公布日 2021.02.09
(73)专利权人 安徽扬子线缆有限公司
地址 239000 安徽省滁州市琅琊区扬子大道768号
(72)发明人 张文
(74)专利代理机构 南京业腾知识产权代理事务所(特殊普通合伙) 32321
代理人 缪友益
(51)Int.Cl.
B26D 1/18(2006.01)
B26D 7/02(2006.01)
B26D 5/06(2006.01)
B26D 7/06(2006.01)

(56)对比文件
CN 211491786 U,2020.09.15
CN 208601597 U,2019.03.15
CN 106253154 A,2016.12.21
CN 111687980 A,2020.09.22
CN 111546403 A,2020.08.18
CN 111604960 A,2020.09.01
WO 0145912 A1,2001.06.28

审查员 叶腊梅

权利要求书2页 说明书6页 附图4页

(54)发明名称

一种光缆光纤加工用切断设备

(57)摘要

本发明公开了一种光缆光纤加工用切断设备，包括底板，所述底板靠近右侧的上表面固定连接有切割箱，所述切割箱内壁开设有两个相对的导料口，所述切割箱靠近右侧的内壁固定连接有两个第一滑轨，两个所述第一滑轨内部滑动连接有第一滑块，两个所述第一滑块侧壁固定连接有支撑夹板，两个所述支撑夹板的相对面设置有夹持机构，所述固定板远离安装框的一端套设有活动板，所述活动板远离固定板的一端连接有切割机构，所述支撑夹板的前侧连接有两个相对的进给机构。本发明通过结构的巧妙设计，实现了夹持，切割一体化过程，夹持的作用增强了切割过程的稳定性和安全性，利用切割刀片的移动和自身转动实现切割，可提高光纤切割处平整度。

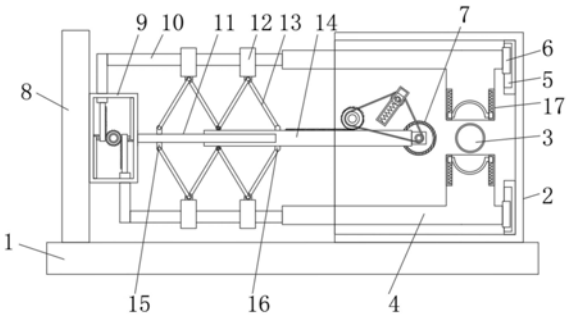

CN 112338981 B

1.一种光缆光纤加工用切断设备，包括底板(1)，其特征在于：所述底板(1)靠近右侧的上表面固定连接有切割箱(2)，所述切割箱(2)内壁开设有两个相对的导料口(3)，所述切割箱(2)靠近右侧的内壁固定连接有两个第一滑轨(5)，两个所述第一滑轨(5)内部滑动连接有第一滑块(6)，两个所述第一滑块(6)侧壁固定连接有支撑夹板(4)，两个所述支撑夹板(4)的相对面设置有夹持机构(17)，两个所述支撑夹板(4)远离第一滑块(6)的一端均固定连接有横杆(10)，所述横杆(10)表面套设有杆套(12)，所述底板(1)靠近左侧的上表面固定连接有竖板(8)，所述竖板(8)靠近切割箱(2)的侧壁固定连接有安装框(9)，所述安装框(9)内部连接有使横杆(10)移动的驱动机构，所述安装框(9)靠近切割箱(2)的侧壁固定连接有固定板(11)，所述固定板(11)远离安装框(9)的一端套设有活动板(14)，所述活动板(14)远离固定板(11)的一端连接有切割机构(7)，所述固定板(11)表面固定连接有第一安装块(15)，所述活动板(14)表面固定连接有第二安装块(16)，所述第一安装块(15)与第二安装块(16)之间连接有铰接架(13)，所述铰接架(13)远离固定板(11)的一侧均与杆套(12)侧壁连接，所述支撑夹板(4)的前侧连接有两个相对的进给机构(47)。

2.根据权利要求1所述的光缆光纤加工用切断设备，其特征在于：所述驱动机构包括电机(18)，所述电机(18)固定安装在安装框(9)的正面，所述电机(18)的输出端延伸至安装框(9)内壁并套设有齿轮(22)，所述安装框(9)内壁固定连接有两个相对的第二滑轨(21)，两个所述第二滑轨(21)内壁均滑动连接有第二滑块(20)，两个所述第二滑块(20)的相对面均连接有与齿轮(22)相啮合的齿条(19)，两个所述齿条(19)远离齿轮(22)的一端均连接有竖杆(23)，所述竖杆(23)远离齿条(19)的一端延伸至安装框(9)外侧并与横杆(10)远离切割箱(2)的一端连接。

3.根据权利要求1所述的光缆光纤加工用切断设备，其特征在于：所述切割机构(7)包括第一安装轴(38)和安装槽(42)，所述切割箱(2)内壁固定连接有两个相对的安装槽(42)，两个所述安装槽(42)均滑动连接有第二活动块(43)，所述第二活动块(43)底部与安装槽(42)底部之间连接有第三弹簧(44)，两个所述第二活动块(43)相对面转动连接有第二安装轴(41)，所述第一安装轴(38)安装在切割箱(2)内壁之间，所述活动板(14)远离固定板(11)的一端转动连接有第三安装轴(45)，所述第三安装轴(45)表面套设有切割刀片(46)，所述第一安装轴(38)、第二安装轴(41)和第三安装轴(45)之间连接有连接皮带(40)。

4.根据权利要求3所述的光缆光纤加工用切断设备，其特征在于：所述第一安装轴(38)表面开设有齿牙(39)，所述活动板(14)上表面开设有与齿牙(39)相啮合的齿槽(37)。

5.根据权利要求1所述的光缆光纤加工用切断设备，其特征在于：所述夹持机构(17)包括第三滑轨(33)，所述第三滑轨(33)固定安装在支撑夹板(4)靠近导料口(3)一端的内壁，所述第三滑轨(33)内部滑动连接有两个相对的第三滑块(36)，两个所述第三滑块(36)与第三滑轨(33)内顶部之间均连接有第二弹簧(35)，两个所述第三滑块(36)相对面连接有夹持板(34)。

6.根据权利要求1所述的光缆光纤加工用切断设备，其特征在于：所述进给机构(47)包括安装条(30)，所述安装条(30)安装在切割箱(2)的内壁上，所述安装条(30)靠近中部的侧壁转动连接有转动轴(29)，所述转动轴(29)弧形轮廓固定连接有固定套(26)，所述固定套(26)内部滑动连接有第一活动块(27)，所述第一活动块(27)与转动轴(29)之间连接有第一弹簧(28)，所述第一活动块(27)远离第一弹簧(28)的一端固定连接有安装杆(25)，所述安

装杆(25)远离转动轴(29)的一端延伸至固定套(26)内部并连接有摩擦辊(24)。

7.根据权利要求6所述的光缆光纤加工用切断设备,其特征在于:所述转动轴(29)前侧安装有线盘(32),所述第一活动块(27)靠近第一弹簧(28)的一侧连接有拉绳(31),所述拉绳(31)远离第一活动块(27)的一端经过转动轴(29)并与支撑夹板(4)的侧壁固定连接。

8.根据权利要求1所述的光缆光纤加工用切断设备,其特征在于:所述底板(1)、切割箱(2)和竖板(8)呈焊接一体化结构。

一种光缆光纤加工用切断设备

技术领域

[0001] 本发明涉及光缆光纤加工技术领域，具体为一种光缆光纤加工用切断设备。

背景技术

[0002] 光纤光缆是一种通信电缆，由两个或多个玻璃或塑料光纤芯组成，这些光纤芯位于保护性的覆层内，由塑料PVC外部套管覆盖，沿内部光纤进行的信号传输一般使用红外线，光纤通信是现代信息传输的重要方式之一，它具有容量大、中继距离长、保密性好、不受电磁干扰和节省铜材等优点。光纤光缆加工时需要用到切断装置对光纤光缆进行切断，切断光纤光缆时大多采用工人手动切断；

[0003] 因此，人们提出了一种光缆光纤加工用切断设备，如中国专利CN 104260129B公开的一种手持和台式两用简易式光纤切割刀，该通过一个简单的推拉机构，实现光纤的下压固定、切割以及压断，操作简单；

[0004] 但在实际使用过程中，通过切割以及压断操作，工作效率低下，切割过程安全性不佳，同时压断的过程，会导致光纤切割口不平整。

发明内容

[0005] 本发明的目的在于提供一种光缆光纤加工用切断设备，通过结构的巧妙设计，实现了夹持，切割一体化过程，夹持的作用增强了切割过程的稳定性和安全性，利用切割刀片的移动和自身转动实现切割，可提高光纤切割处平整度，提高了工作效率和切割质量，同时使得能源利用率提高，解决了背景技术中提出的问题。

[0006] 为实现上述目的，本发明提供如下技术方案：一种光缆光纤加工用切断设备，包括底板，所述底板靠近右侧的上表面固定连接有切割箱，所述切割箱内壁开设有两个相对的导料口，所述切割箱靠近右侧的内壁固定连接有两个第一滑轨，两个所述第一滑轨内部滑动连接有第一滑块，两个所述第一滑块侧壁固定连接有支撑夹板，两个所述支撑夹板的相对面设置有夹持机构，两个所述支撑夹板远离第一滑块的一端均固定连接有横杆，所述横杆表面套设有杆套，所述底板靠近左侧的上表面固定连接有竖板，所述竖板靠近切割箱的侧壁固定连接有安装框，所述安装框内部连接有使横杆移动的驱动机构，所述安装框靠近切割箱的侧壁固定连接有固定板，所述固定板远离安装框的一端套设有活动板，所述活动板远离固定板的一端连接有切割机构，所述固定板表面固定连接有第一安装块，所述活动板表面固定连接有第二安装块，所述第一安装块与第二安装块之间连接有铰接架，所述铰接架远离固定板的一侧均与杆套侧壁连接，所述支撑夹板的前侧连接有两个相对的进给机构。

[0007] 优选的，所述驱动机构包括电机，所述电机固定安装在安装框的正面，所述电机的输出端延伸至安装框内壁并套设有齿轮，所述安装框内壁固定连接有两个相对的第二滑轨，两个所述第二滑轨内壁均滑动连接有第二滑块，两个所述第二滑块的相对面均连接有与齿轮相啮合的齿条，两个所述齿条远离齿轮的一端均连接有竖杆，所述竖杆远离齿条的

一端延伸至安装框外侧并与横杆远离切割箱的一端连接。

[0008] 优选的，所述切割机构包括第一安装轴和安装槽，所述切割箱内壁固定连接有两个相对的安装槽，两个所述安装槽均滑动连接有第二活动块，所述第二活动块底部与安装槽底部之间连接有第三弹簧，两个所述第二活动块相对面转动连接有第二安装轴，所述第一安装轴安装在切割箱内壁之间，所述活动板远离固定板的一端转动连接有第三安装轴，所述第三安装轴表面套设有切割刀片，所述第一安装轴、第二安装轴和第三安装轴之间连接有连接皮带。

[0009] 优选的，所述第一安装轴表面开设有齿牙，所述活动板上表面开设有与齿牙相啮合的齿槽。

[0010] 优选的，所述夹持机构包括第三滑轨，所述第三滑轨固定安装在支撑夹板靠近导料口一端的内壁，所述第三滑轨内部滑动连接有两个相对的第三滑块，两个所述第三滑块与第三滑轨内顶部之间均连接有第二弹簧，两个所述第三滑块相对面连接有夹持板。

[0011] 优选的，所述进给机构包括安装条，所述安装条安装在切割箱的内壁上，所述安装条靠近中部的侧壁转动连接有转动轴，所述转动轴弧形轮廓固定连接有固定套，所述固定套内部滑动连接有第一活动块，所述第一活动块与转动轴之间连接有第一弹簧，所述第一活动块远离第一弹簧的一端固定连接有安装杆，所述安装杆远离转动轴的一端延伸至固定套内部并连接有摩擦辊。

[0012] 优选的，所述转动轴前侧安装有线盘，所述第一活动块靠近第一弹簧的一侧连接有拉绳，所述拉绳远离第一活动块的一端经过转动轴并与支撑夹板的侧壁固定连接。

[0013] 优选的，所述底板、切割箱和竖板呈焊接一体化结构。

[0014] 与现有技术相比，本发明的有益效果如下：

[0015] 1、本发明通过结构的联动设计，开启电机正反转，电机工作可带动齿轮发生来回转动，由于齿轮与齿条之间啮合传动，当齿轮转动时，可进一步带动竖杆发生移动，从而带动横杆发生相向或相背运动，当横杆相向运动时，一方面，可带动支撑夹板相互靠近，此时使得第一滑块在第一滑轨内部滑动，通过支撑夹板一端设置的夹持机构，此时夹持板的作用可实现对光缆光纤进行夹持，与此同时，由于铰接架结构设计，配合活动板与固定板之间滑动连接，当横杆相向运动时，进一步带动铰接架向两侧扩展，从而带动活动板在固定板上向右侧滑动，此时活动板的向右移动可带动切割刀片向靠近光缆光纤的方向移动，由于齿槽与齿牙的啮合关系，当活动板运动时，可进一步带动第一安装轴发生转动，并通过切割机构结构的巧妙设计，当切割刀片与光缆光纤接触时连接皮带处于张紧状态，此时第一安装轴的转动，可进一步带动切割刀片发生转动，与此同时，进一步带动切割刀片向前运动，由于安装槽内部设置的第二活动块及第三弹簧的配合，当切割刀片继续向前移动时，此时第二活动块在安装槽内部滑动并压缩第三弹簧，从而使得连接皮带始终保持张紧状态，此时，通过切割刀片向前移动和自身转动，即可实现对光缆光纤进行切割，该过程，通过结构的巧妙设计，实现了夹持，切割一体化过程，夹持的作用增强了切割过程的稳定性和安全性，利用切割刀片的移动和自身转动实现切割，可提高光纤切割处平整度，提高了工作效率和切割质量，同时使得能源利用率提高。

[0016] 2、本发明通过结构的进一步联动，当切割结构后，电机的反向转动，可进一步带动横杆相背运动，一方面，带动切割机构实现复位，另一方面，带动支撑夹板向两侧分离，此时

光纤光缆失去夹持板的夹持作用，与此同时，当支撑夹板向两侧分离时，可带动拉绳受力并发生运动，当拉绳受力运动时，一方面，由于拉绳的缠绕作用，可带动线盘发生转动，线盘转动可进一步带动转动轴发生转动，从而带动固定套发生向下偏转运动，与此同时，拉绳的拉力作用，使得第一活动块在固定套内部向靠近转动轴的一侧滑动并压缩第一弹簧，此时安装杆带动摩擦辊发生向内收缩，从而使得摩擦辊具有一个弧形运动轨迹，该运动轨迹作用与光缆光纤时，可实现光缆光纤的向前进给，即可方便对光缆光纤进行下个位置的切割，该过程，可进一步提高工作效率，同时使得能源利用进一步提高。

附图说明

[0017] 图1为本发明的正视剖面结构示意图；

[0018] 图2为本发明的外观结构示意图；

[0019] 图3为本发明的切割箱侧视剖面结构示意图；

[0020] 图4为本发明的安装框局部剖面结构示意图；

[0021] 图5为本发明的进给机构局部剖面结构示意图；

[0022] 图6为本发明的夹持机构局部剖面结构示意图；

[0023] 图7为本发明的切割机构局部剖面结构示意图。

[0024] 图中：1、底板；2、切割箱；3、导料口；4、支撑夹板；5、第一滑轨；6、第一滑块；7、切割机构；8、竖板；9、安装框；10、横杆；11、固定板；12、杆套；13、铰接架；14、活动板；15、第一安装块；16、第二安装块；17、夹持机构；18、电机；19、齿条；20、第二滑块；21、第二滑轨；22、齿轮；23、竖杆；24、摩擦辊；25、安装杆；26、固定套；27、第一活动块；28、第一弹簧；29、转动轴；30、安装条；31、拉绳；32、线盘；33、第三滑轨；34、夹持板；35、第二弹簧；36、第三滑块；37、齿槽；38、第一安装轴；39、齿牙；40、连接皮带；41、第二安装轴；42、安装槽；43、第二活动块；44、第三弹簧；45、第三安装轴；46、切割刀片；47、进给机构。

具体实施方式

[0025] 下面将结合本发明实施例中的附图，对本发明实施例中的技术方案进行清楚、完整地描述，显然，所描述的实施例仅仅是本发明一部分实施例，而不是全部的实施例。基于本发明中的实施例，本领域普通技术人员在没有做出创造性劳动前提下所获得的所有其他实施例，都属于本发明保护的范围。

[0026] 请参阅图1至图7，本发明提供一种技术方案：一种光缆光纤加工用切断设备，包括底板1，底板1、切割箱2和竖板8呈焊接一体化结构；

[0027] 通过底板1、切割箱2和竖板8呈焊接一体化结构，可增强结构间的连接强度，从而提高装置的使用寿命；

[0028] 底板1靠近右侧的上表面固定连接有切割箱2，切割箱2内壁开设有两个相对的导料口3，切割箱2靠近右侧的内壁固定连接有两个第一滑轨5，两个第一滑轨5内部滑动连接有第一滑块6，两个第一滑块6侧壁固定连接有支撑夹板4，两个支撑夹板4的相对面设置有夹持机构17；

[0029] 夹持机构17包括第三滑轨33，第三滑轨33固定安装在支撑夹板4靠近导料口3一端的内壁，第三滑轨33内部滑动连接有两个相对的第三滑块36，两个第三滑块36与第三滑轨

33内顶部之间均连接有第二弹簧35，两个第三滑块36相对面连接有夹持板34；

[0030] 通过设置的夹持机构17，夹持板34的作用可实现对光缆光纤进行夹持，当切割机构7前移进行切割时，支撑夹板4带动夹持机构17继续相向移动，此时夹持板34向夹持机构17内侧滑动，进一步使得第三滑块36在第三滑轨33内部滑动并压缩第二弹簧35，由于第二弹簧35的反向作用，可实现夹持板34对光纤进一步夹紧，从而增强了切割过程的稳定性和安全性；

[0031] 两个支撑夹板4远离第一滑块6的一端均固定连接有横杆10，横杆10表面套设有杆套12，底板1靠近左侧的上表面固定连接有竖板8，竖板8靠近切割箱2的侧壁固定连接有安装框9，安装框9内部连接有使横杆10移动的驱动机构；

[0032] 驱动机构包括电机18，电机18固定安装在安装框9的正面，电机18的输出端延伸至安装框9内壁并套设有齿轮22，安装框9内壁固定连接有两个相对的第二滑轨21，两个第二滑轨21内壁均滑动连接有第二滑块20，两个第二滑块20的相对面均连接有与齿轮22相啮合的齿条19，两个齿条19远离齿轮22的一端均连接有竖杆23，竖杆23远离齿条19的一端延伸至安装框9外侧并与横杆10远离切割箱2的一端连接；

[0033] 驱动电机18正反转，电机18工作可带动齿轮22发生来回转动，由于齿轮22与齿条19之间啮合传动，当齿轮22转动时，可进一步带动竖杆23发生移动，从而带动横杆10发生相向或相背运动；

[0034] 安装框9靠近切割箱2的侧壁固定连接有固定板11，固定板11远离安装框9的一端套设有活动板14，活动板14远离固定板11的一端连接有切割机构7；

[0035] 切割机构7包括第一安装轴38和安装槽42，切割箱2内壁固定连接有两个相对的安装槽42，两个安装槽42均滑动连接有第二活动块43，第二活动块43底部与安装槽42底部之间连接有第三弹簧44，两个第二活动块43相对面转动连接有第二安装轴41，第一安装轴38安装在切割箱2内壁之间，活动板14远离固定板11的一端转动连接有第三安装轴45，第三安装轴45表面套设有切割刀片46，第一安装轴38、第二安装轴41和第三安装轴45之间连接有连接皮带40；

[0036] 通过切割机构7结构的巧妙设计，当切割刀片46与光缆光纤接触时连接皮带40处于张紧状态，此时第一安装轴38的转动，可进一步带动切割刀片46发生转动，与此同时，进一步带动切割刀片46向前运动，由于安装槽42内部设置的第二活动块43及第三弹簧44的配合，当切割刀片46继续向前移动时，此时第二活动块43在安装槽42内部滑动并压缩第三弹簧44，从而使得连接皮带40始终保持张紧状态，此时，通过切割刀片46向前移动和自身转动，即可实现对光缆光纤进行切割，利用切割刀片46的移动和自身转动实现切割，可提高光纤切割处平整度，提高了工作效率和切割质量，同时使得能源利用率提高；

[0037] 第一安装轴38表面开设有齿牙39，活动板14上表面开设有与齿牙39相啮合的齿槽37；

[0038] 活动板14在固定板11上向右侧滑动，此时活动板14的向右移动可带动切割刀片46向靠近光缆光纤的方向移动，由于齿槽37与齿牙39的啮合关系，当活动板14运动时，可进一步带动第一安装轴38发生转动；

[0039] 固定板11表面固定连接有第一安装块15，活动板14表面固定连接有第二安装块16，第一安装块15与第二安装块16之间连接有铰接架13，铰接架13远离固定板11的一侧均

与杆套12侧壁连接，支撑夹板4的前侧连接有两个相对的进给机构47；

[0040] 进给机构47包括安装条30，安装条30安装在切割箱2的内壁上，安装条30靠近中部的侧壁转动连接有转动轴29，转动轴29弧形轮廓固定连接有固定套26，固定套26内部滑动连接有第一活动块27，第一活动块27与转动轴29之间连接有第一弹簧28，第一活动块27远离第一弹簧28的一端固定连接有安装杆25，安装杆25远离转动轴29的一端延伸至固定套26内部并连接有摩擦辊24；

[0041] 通过结构进一步联动，当切割结构后，电机18的反向转动，可进一步带动横杆10相背运动，一方面，带动切割机构7实现复位，另一方面，带动支撑夹板4向两侧分离，此时光纤光缆失去夹持板34的夹持作用，与此同时，当支撑夹板4向两侧分离时，可带动拉绳31受力并发生运动，当拉绳31受力运动时，一方面，带动固定套26发生向下偏转运动，与此同时，拉绳31的拉力作用，使得第一活动块27在固定套26内部向靠近转动轴29的一侧滑动并压缩第一弹簧28，此时安装杆25带动摩擦辊24发生向内收缩，从而使得摩擦辊24具有一个弧形运动轨迹，该运动轨迹作用与光缆光纤时，可实现光缆光纤的向前进给，即可方便对光缆光纤进行下个位置的切割，该过程，可进一步提高工作效率，同时使得能源利用进一步提高；

[0042] 转动轴29前侧安装有线盘32，第一活动块27靠近第一弹簧28的一侧连接有拉绳31，拉绳31远离第一活动块27的一端经过转动轴29并与支撑夹板4的侧壁固定连接；

[0043] 由于拉绳31的缠绕作用，可带动线盘32发生转动，线盘32转动可进一步带动转动轴29发生转动，从而带动固定套26发生向下偏转运动。

[0044] 工作原理：该光缆光纤加工用切断设备使用时，首先，将待切割的光缆光纤由切割箱2前侧设置的导料口3进入，由切割箱2后侧的导料口3穿出。

[0045] 之后，驱动电机18正反转，电机18工作可带动齿轮22发生来回转动，由于齿轮22与齿条19之间啮合传动，当齿轮22转动时，可进一步带动竖杆23发生移动，从而带动横杆10发生相向或相背运动，当横杆10相向运动时，一方面，可带动支撑夹板4相互靠近，此时使得第一滑块6在第一滑轨5内部滑动，通过支撑夹板4一端设置的夹持机构17，此时夹持板34的作用可实现对光缆光纤进行夹持，与此同时，由于铰接架13结构设计，配合活动板14与固定板11之间滑动连接，当横杆10相向运动时，进一步带动铰接架13向两侧扩展，从而带动活动板14在固定板11上向右侧滑动，此时活动板14的向右移动可带动切割刀片46向靠近光缆光纤的方向移动，由于齿槽37与齿牙39的啮合关系，当活动板14运动时，可进一步带动齿牙39发生转动，并通过切割机构7结构的巧妙设计，当切割刀片46与光缆光纤接触时连接皮带40处于张紧状态，此时齿牙39的转动，可进一步带动切割刀片46发生转动，与此同时，进一步带动切割刀片46向前运动，由于安装槽42内部设置的第二活动块43及第三弹簧44的配合，当切割刀片46继续向前移动时，此时第二活动块43在安装槽42内部滑动并压缩第三弹簧44，从而使得连接皮带40始终保持张紧状态，此时，通过切割刀片46向前移动和自身转动，即可实现对光缆光纤进行切割，该过程，通过结构的巧妙设计，实现了夹持，切割一体化过程；

[0046] 当切割结构后，电机18的反向转动，可进一步带动横杆10相背运动，一方面，带动切割机构7实现复位，另一方面，带动支撑夹板4向两侧分离，此时光纤光缆失去夹持板34的夹持作用，与此同时，当支撑夹板4向两侧分离时，可带动拉绳31受力并发生运动，当拉绳31受力运动时，一方面，由于拉绳31的缠绕作用，可带动线盘32发生转动，线盘32转动可进一步带动转动轴29发生转动，从而带动固定套26发生向下偏转运动，与此同时，拉绳31的拉力

作用，使得第一活动块27在固定套26内部向靠近转动轴29的一侧滑动并压缩第一弹簧28，此时安装杆25带动摩擦辊24发生向内收缩，从而使得摩擦辊24具有一个弧形运动轨迹，该运动轨迹作用与光缆光纤时，可实现光缆光纤的向前进给，即可方便对光缆光纤进行下个位置的切割。

[0047] 尽管已经示出和描述了本发明的实施例，对于本领域的普通技术人员而言，可以理解在不脱离本发明的原理和精神的情况下可以对这些实施例进行多种变化、修改、替换和变型，本发明的范围由所附权利要求及其等同物限定。

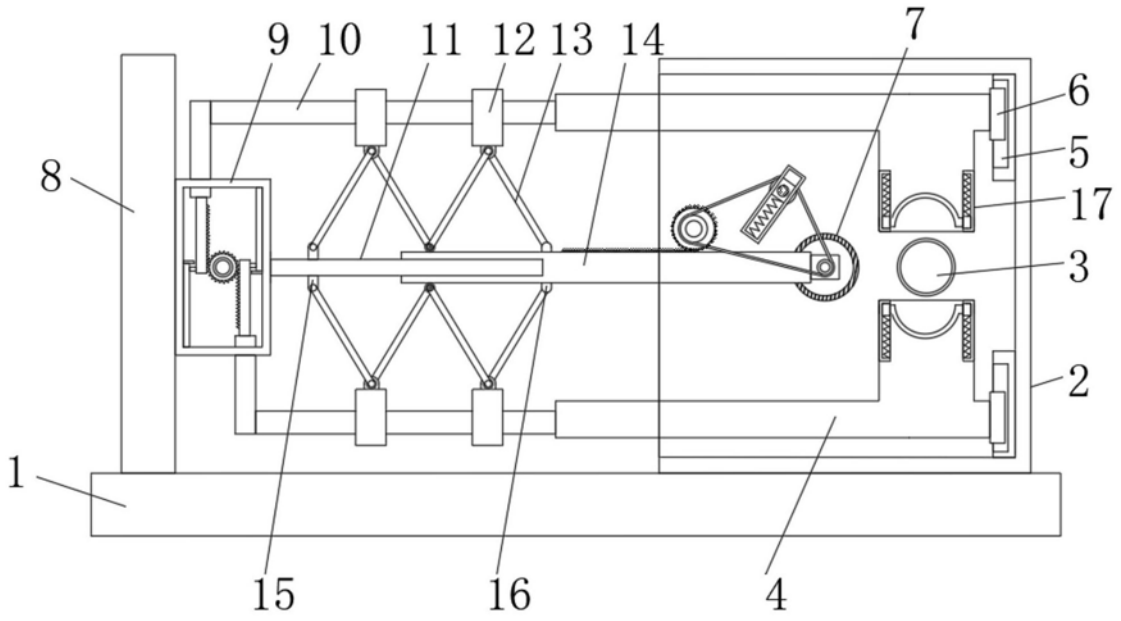

图1

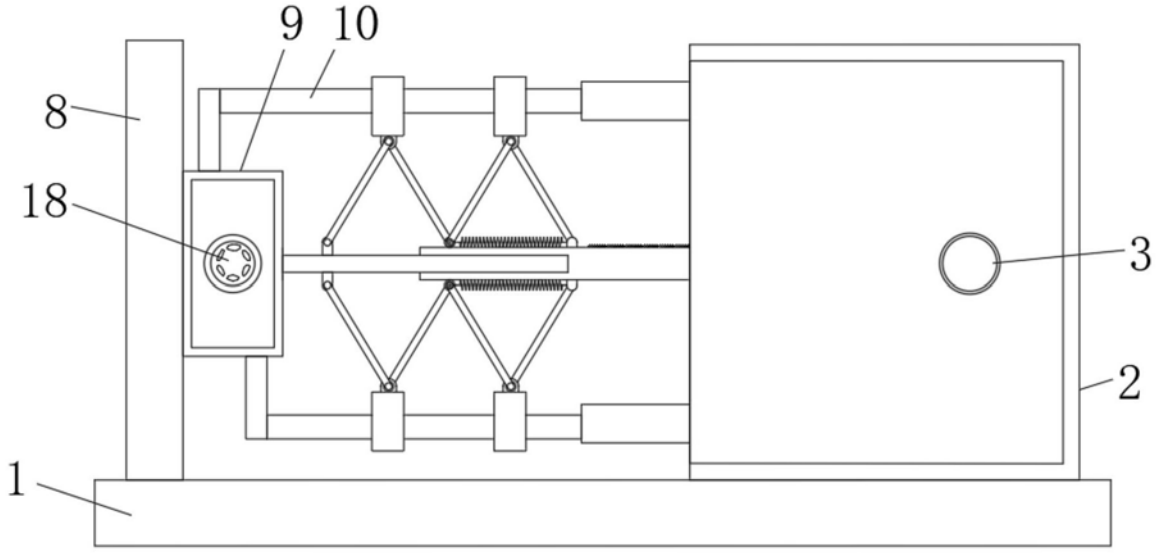

图2

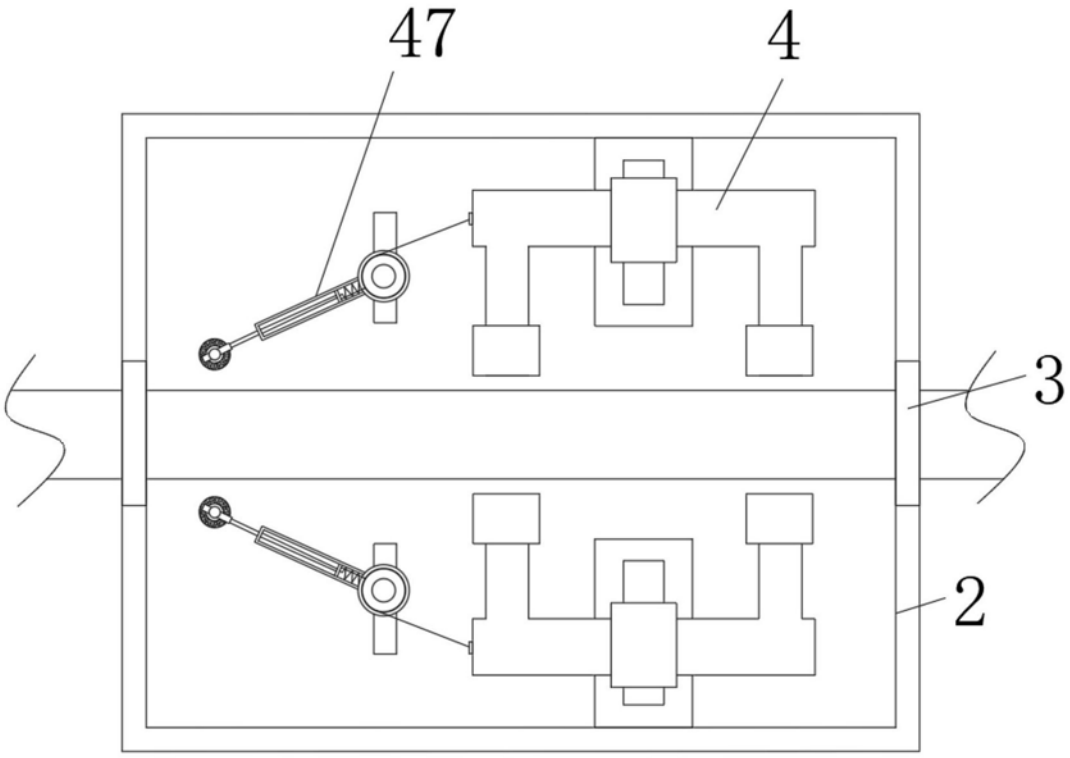

图3

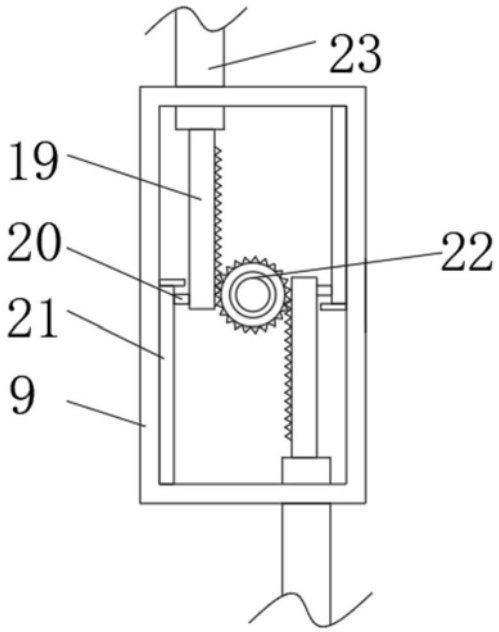

图4

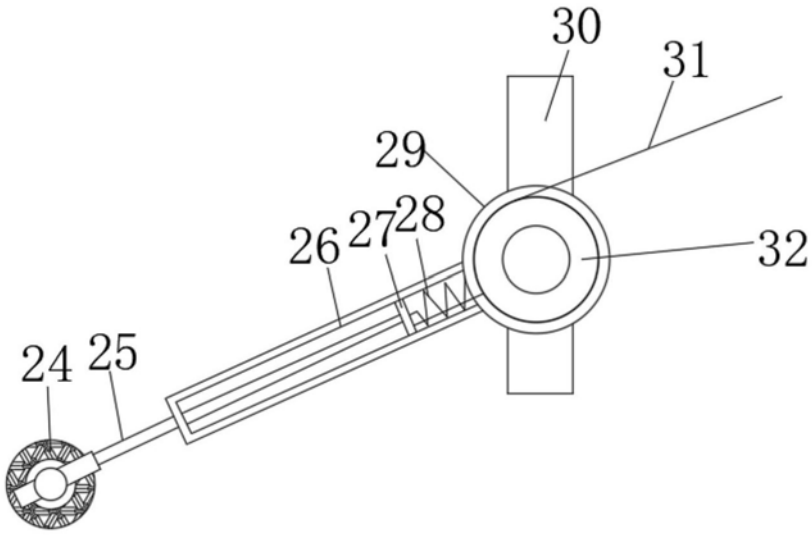

图5

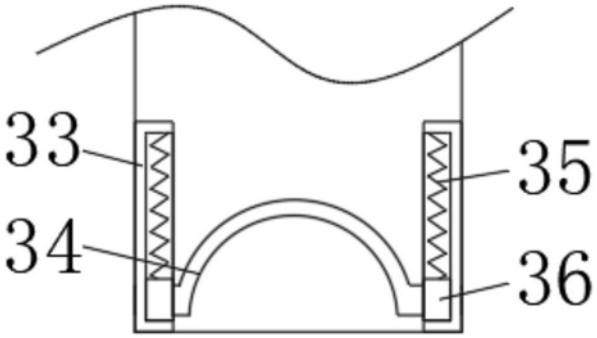

图6

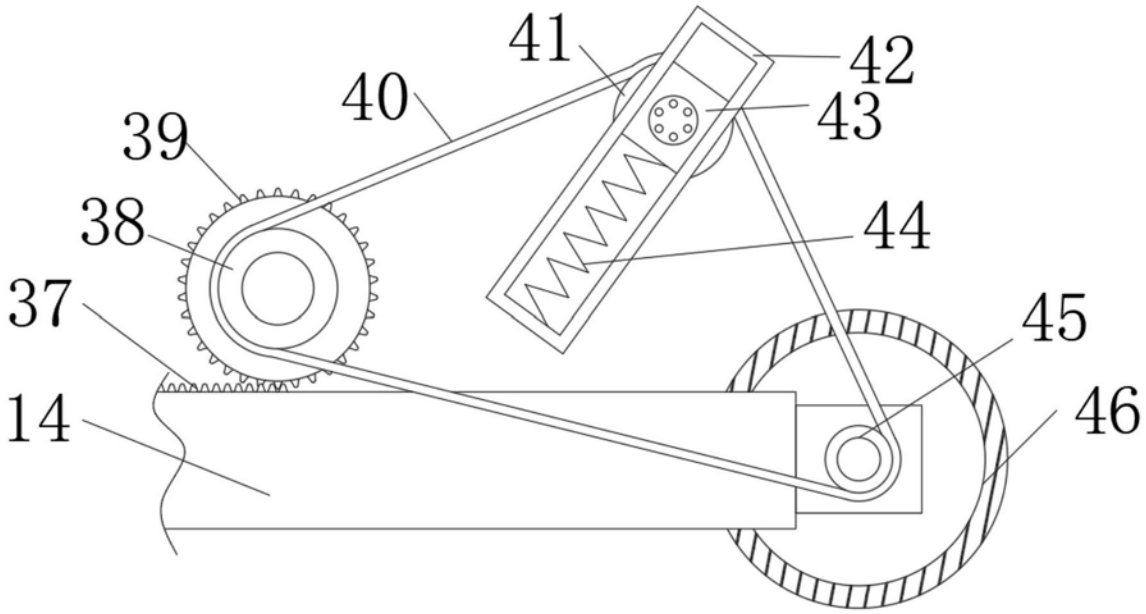

图7