RÉPUBLIQUE FRANÇAISE

INSTITUT NATIONAL
DE LA PROPRIÉTÉ INDUSTRIELLE

PARIS

(11) N° de publication : **2 529 074**
(A n'utiliser que pour les commandes de reproduction).

A1

DEMANDE DE BREVET D'INVENTION

(21) **N° 82 11241**

(54) **Instrument permettant l'implantation de greffons de cuir chevelu.**

(51) Classification internationale (Int. Cl. ³). **A 61 B 17/322.**

(22) Date de dépôt ..... 23 juin 1982.
(33) (32) (31) Priorité revendiquée :

(41) Date de la mise à la disposition du public de la demande ..... B.O.P.I. — « Listes » n° 52 du 30-12-1983.

(71) Déposant : EMELLINA Christian Marie. — FR.

(72) Invention de : Christian Marie Emellina.

(73) Titulaire :

(74) Mandataire :

DESCRIPTION

L'invention concerne un instrument chirurgical permettant au cours des transplantations de cuir chevelu, l'introduction des greffons dans les sites receveurs.

Etat antérieur de la technique

Le greffon, petit cylindre de cuir chevelu de 4mm de diamètre sur 6mm de hauteur, environ, est introduit dans le trou receveur de diamètre plus faible (3,5mm environ) en étant tenu par sa partie supérieure à l'aide d'une pince. Cette introduction "en force" est parfois difficile et traumatisante, pour le greffon et les bulbes des cheveux. Le greffon doit être ensuite orienté.

Les cheveux préexistants peuvent gêner son passage en présentant une sorte de broussaille à laquelle adhère souvent le morceau de chair humide.

De plus, le site receveur est parfois le siège d'un écoulement sanguin qui rend l'insertion du greffon très difficile ou impossible avant que l'hémorragie ne soit tarie. (Toute perte de temps est un danger pour la survie du greffon).

Principe général

Il est donné à titre d'exemple non limitatif un mode de réalisation se référant aux dessins ci-après.

L'instrument est un entonnoir de taille variable. La figure 1 représente une vue latérale.

Il comporte à sa partie supérieure un élément troncônique (1) de diamètre interne égal en haut au diamètre du greffon à introduire et en bas de diamètre interne égale au diamètre du trou receveur. La hauteur de cette partie supérieure est de 4 mm environ.

La partie inférieure (2) est cylindrique, de diamètre interne égal au diamètre du trou receveur, de 3 à 6 mm de hauteur.

L'orifice inférieur est biseauté (3) pour permettre l'introduction en biais dans le trou receveur (le trou a été foré suivant un angle variable avec la surface du cuir chevelu et de l'os crânien pour assurer une orientation naturelle du cheveu et permettre un contact plus rapproché entre la base du greffon et le fond du trou receveur).

L'épaisseur du tronc de cône et du cylindre est de 0,08 à 0,25mm.

Un manche (4) est fixé à la partie supérieure troncônique. Il affleure la surface du cuir chevelu quand l'entonnoir est enfoncé.

L'axe du manche est perpendiculaire à l'axe général de l'entonnoir ou peut-être relevé vers le haut jusqu'à 45°, et il est perpendiculaire

à l'axe de la pente du biseau. Ce manche a une section rectangulaire dont le grand côté sera parallèle à l'axe du tronc de cône (dimension 3mm environ).

Le petit côté de la section (épaisseur) mesure de 0,5 à 2,5mm.

La longueur du manche lui-même peut varier de 2 à 12 cm.

Le manche peut-être fixé d'un côté ou de l'autre par rapport à la pente du biseau selon que l'utilisateur le tient par la main droite ou la main gauche.

- La figure 2 montre la section du manche et le sens du biseau de l'orifice inférieur.

- La figure 3 montre une vue supérieure de l'instrument.

- La figure 4 montre deux formes particulières de réalisation : Un instrument à orifice inférieur non biseauté (1) et une angulation du manche vers le haut (2).

- La figure 5 montre l'instrument chargé en place dans le site receveur.

L'opérateur n'a plus qu'à maintenir le greffon à l'aide d'une pince mousse et à retirer l'entonnoir.

Le greffon est placé et orienté.

La matière de l'instrument est un métal lisse, or, maillechort, acier inoxydable ou autre alliage utilisable en chirurgie non toxique pour les tissus vivants et stérilisable.

Cet instrument peut-être utilisé dans des greffes de peau autres que des greffes de cuir chevelu.

REVENDICATIONS

1) Instrument chirurgical permettant, au cours des transplantations de cuir chevelu, d'introduire les greffons dans les sites receveurs, caractérisé par le fait qu'il comporte une partie troncônique (1) se rétrécissant de haut en bas, suivie d'une partie cylindrique (2) à orifice biseauté (3) et un manche (4) utilisé pour tenir l'instrument, l'enfoncer dans le trou receveur, et le retirer tandis que l'on maintient le greffon en place, ce qui permet une facilité et une rapidité d'exécution accrues même et surtout en cas de complications.

2) Instrument selon la revendication 1 caractérisé par le fait qu'il permet l'orientation du greffon préalablement à son implantation.

3) Instrument selon la revendication 1 caractérisé par le fait que l'orifice inférieur du cylindre (2) peut-être sectionné soit horizontalement, soit en biseau.

4) Instrument selon la revendication 1 caractérisé par le fait que son manche est soit perpendiculaire à l'axe général, soit incliné vers le haut.

5) Instrument selon la revendication 1 caractérisé par une épaisseur de métal au niveau des parties 1 et 2 comprise entre 0,08 et 0,25 mm.

6) Instrument selon l'ensemble des revendications précédentes caractérisé en ce qu'il est fabriqué en métal lisse : or, maillechort, acier inoxydable ou tous alliages à usage chirurgical non toxique pour les tissus vivants, et stérilisable.

Planche Unique

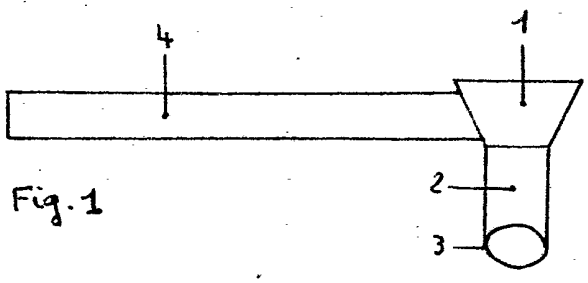

Fig. 1

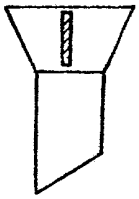

Fig. 2

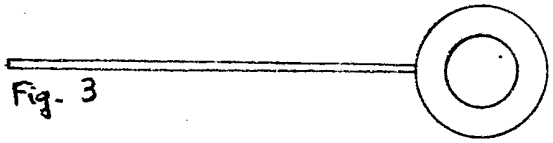

Fig. 3

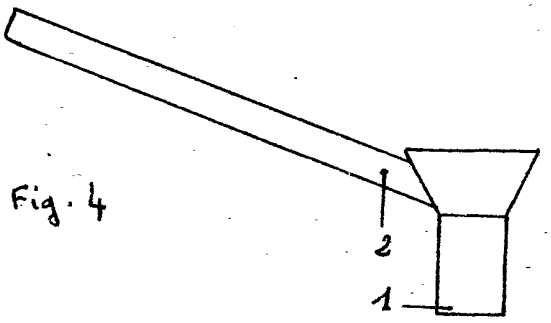

Fig. 4

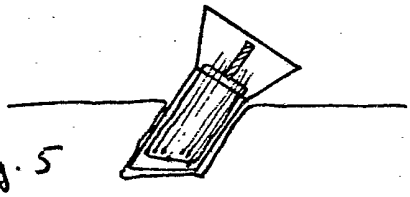

Fig. 5