(19)中华人民共和国国家知识产权局

(12)实用新型专利

(10)授权公告号 CN 215441574 U
(45)授权公告日 2022.01.07

(21)申请号 202122065085.X

(22)申请日 2021.08.30

(73)专利权人 鸿运新镒宸(福建)科技有限公司
地址 362211 福建省泉州市晋江市陈埭镇苏厝村河滨路34号九龙湾景苑8号楼702室

(72)发明人 林开明

(74)专利代理机构 泉州三允知识产权代理事务所(普通合伙) 35265
代理人 唐佳春

(51)Int.Cl.
E01F 9/615(2016.01)
E01F 9/688(2016.01)
E01F 9/619(2016.01)
E01F 9/623(2016.01)

权利要求书1页 说明书3页 附图2页

(54)实用新型名称

一种积水导流的市政交通指示牌

(57)摘要

本实用新型提供一种积水导流的市政交通指示牌，包括对称设置的形成倒三角形状的两个直角U型框、以及分别焊接在两个直角U型框上的对称设置的两个积水导流指示牌，直角U型框由两根斜杆和一根横杆组成，积水导流指示牌上的提醒字体采用反光涂料刷写，每个直角U型框的两根斜杆之间均垂直焊接有一根固定杆，在两根固定杆之间设置有蓄电池固定架，蓄电池固定架的底端的水平高度高于积水导流指示牌的底端，蓄电池固定架内卡接有蓄电池；积水导流指示牌正面设置有数个LED灯、背面设置有开关，LED灯、开关和蓄电池串联。该交通指示牌上卡接设置有蓄电池，指示牌正面设置有LED灯，在光线暗的时候也能对所有行人起到很好的提醒指示作用。

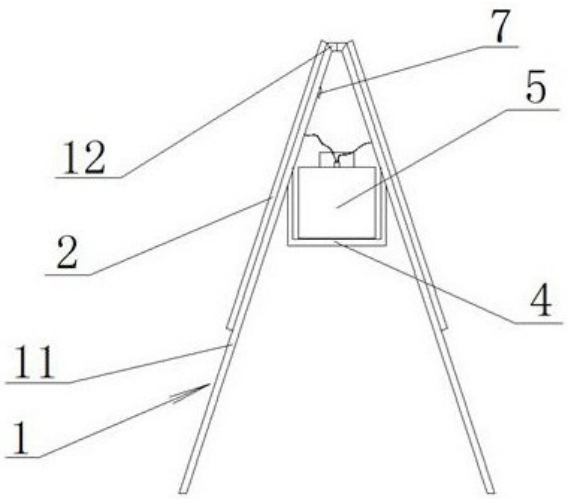

CN 215441574 U

1.一种积水导流的市政交通指示牌,包括对称设置的形成倒三角形状的两个直角U型框(1)、以及分别焊接在两个直角U型框(1)上的对称设置的两块积水导流指示牌(2),所述直角U型框(1)由两根斜杆(11)和一根横杆(12)组成,所述积水导流指示牌(2)上的提醒字体采用反光涂料刷写,其特征在于:所述每个直角U型框(1)的两根斜杆(11)之间均垂直焊接有一根固定杆(3),在两根固定杆(3)之间设置有蓄电池固定架(4),蓄电池固定架(4)的底端的水平高度高于积水导流指示牌(2)的底端,蓄电池固定架(4)内卡接有蓄电池(5);所述积水导流指示牌(2)正面设置有数个LED灯(6)、背面设置有开关(7),LED灯(6)、开关(7)和蓄电池(5)串联。

2.根据权利要求1所述的一种积水导流的市政交通指示牌,其特征在于:所述蓄电池(5)为太阳能蓄电池。

3.根据权利要求1所述的一种积水导流的市政交通指示牌,其特征在于:所述蓄电池固定架(4)设置在固定杆(3)的中间位置处,蓄电池固定架(4)为框架结构或板结构。

4.根据权利要求1所述的一种积水导流的市政交通指示牌,其特征在于:所述LED灯(6)设置在积水导流指示牌(2)的四周或沿着积水导流指示牌(2)上的提醒字体的笔画设置。

5.根据权利要求1所述的一种积水导流的市政交通指示牌,其特征在于:所述积水导流指示牌(2)上提醒字体处的涂层包括底漆涂层(21)、涂覆在底漆涂层(21)上的反光涂层(22)以及涂覆在反光涂层(22)上的耐老化透明涂层(23);积水导流指示牌(2)上未设置提醒字体处的涂层包括底漆涂层(21)和涂覆在底漆涂层(21)上的耐老化透明涂层(23)。

一种积水导流的市政交通指示牌

技术领域

[0001] 本实用新型属于交通设施技术领域，尤其涉及一种积水导流的市政交通指示牌。

背景技术

[0002] 交通指示牌是维持交通秩序、维护社会公共安全非常重要的公共基础设施。在夏天，天气多变，暴雨后道路容易积水，很多行人不能预判积水的深度，盲目路过很容易发生危险。因此，在积水深的地方设置积水导流的交通指示牌，对行车安全起到了非常重要的作用。

[0003] 目前现有的用于积水导流的交通指示牌一般仅由框架和指示牌组成。虽然现有的指示牌的提醒字体也会采用反光涂料刷写，但是当行人和非机动车经过时，由于没有光照以及阴雨天光线较暗，也不容易看清提醒字体。因此，现有的积水导流的交通指示牌的提醒指示效果并不显著。

实用新型内容

[0004] 解决的技术问题：针对现有的积水导流的交通指示牌提醒指示效果不显著的缺点，本实用新型提供一种积水导流的市政交通指示牌，该交通指示牌上卡接设置有可拆卸的蓄电池，指示牌正面设置有LED灯，在光线暗的时候也能对所有行人起到很好的提醒指示作用。

[0005] 技术方案：一种积水导流的市政交通指示牌，包括对称设置的形成倒三角形状的两个直角U型框、以及分别焊接在两个直角U型框上的对称设置的两个积水导流指示牌，所述直角U型框由两根斜杆和一根横杆组成，所述积水导流指示牌上的提醒字体采用反光涂料刷写，所述每个直角U型框的两根斜杆之间均垂直焊接有一根固定杆，在两根固定杆之间设置有蓄电池固定架，蓄电池固定架的底端的水平高度高于积水导流指示牌的底端，蓄电池固定架内卡接有蓄电池；所述积水导流指示牌正面设置有数个LED灯、背面设置有开关，LED灯、开关和蓄电池串联。

[0006] 上述所述的蓄电池为太阳能蓄电池。

[0007] 上述所述的蓄电池固定架设置在固定杆的中间位置处，蓄电池固定架为框架结构或板结构。

[0008] 上述所述的LED灯设置在积水导流指示牌的四周或沿着积水导流指示牌上的提醒字体的笔画设置。

[0009] 上述所述的积水导流指示牌上提醒字体处的涂层包括底漆涂层、涂覆在底漆涂层上的反光涂层以及涂覆在反光涂层上的耐老化透明涂层；积水导流指示牌上未设置提醒字体处的涂层包括底漆涂层和涂覆在底漆涂层上的耐老化透明涂层。

[0010] 有益效果：本实用新型提供的一种积水导流的市政交通指示牌，具有以下有益效果：

[0011] 1.本实用新型的交通指示牌上设置有LED灯，并且供电装置为设置在两块积水导

流指示牌形成的三角形空间内的蓄电池，一方面可以防止蓄电池被雨水淋湿，另一方面增加了整个指示牌中心轴处的重量，使指示牌的重心更稳，不易被风或其他因素打翻；

[0012] 2.本实用新型使用的蓄电池为太阳能蓄电池，当不需要使用该指示牌时，可以将太阳能蓄电池取出，利用太阳能进行充电，为下一次使用做准备；

[0013] 3.本实用新型的交通指示牌在指示牌上设置有底漆层和耐老化透明涂层，并且提醒字体采用反光涂料涂刷，能够起到很好的提醒作用，并且涂层耐老化、抗龟裂，对指示牌底板的附着力也强。

附图说明

[0014] 图1为本实用新型的交通指示牌正视图。

[0015] 图2为图1的左视图。

[0016] 图3为图1去掉指示牌后的框架结构图。

[0017] 图4为本实用新型的指示牌上提醒字体处的涂层结构。

[0018] 图中：1、直角U型框；11、斜杆；12、横杆；2、积水导流指示牌；21、底漆涂层；22、反光涂层；23、耐老化透明涂层；3、固定杆；4、蓄电池固定架；5、蓄电池；6、LED灯；7、开关。

具体实施方式

[0019] 下面实施例结合附图对本实用新型的积水导流的市政交通指示牌作进一步说明。

[0020] 如图1-3所示，本实施方式提供一种积水导流的市政交通指示牌，包括对称设置的形成倒三角形状的两个直角U型框1、以及分别焊接在两个直角U型框1上的对称设置的两块积水导流指示牌2，所述直角U型框1由两根斜杆11和一根横杆12组成，所述积水导流指示牌2上的提醒字体采用反光涂料刷写，所述每个直角U型框1的两根斜杆11之间均垂直焊接有一根固定杆3，在两根固定杆3之间设置有蓄电池固定架4，蓄电池固定架4的底端的水平高度高于积水导流指示牌2的底端，蓄电池固定架4内卡接有蓄电池5；所述积水导流指示牌2正面设置有数个LED灯6、背面设置有开关7，LED灯6、开关7和蓄电池5串联。

[0021] 优选的，所述蓄电池5为太阳能蓄电池。当不使用本实用新型的交通指示牌时，可以将太阳能蓄电池取出，利用太阳能进行充电，为下一次使用做准备，节能环保。

[0022] 优选的，所述蓄电池固定架4设置在固定杆3的中间位置处，蓄电池固定架4为框架结构或板结构。蓄电池固定架4的设置不仅用来放置蓄电池5，还可以增加整个指示牌中心轴处的重量，使指示牌的重心更稳，不易被风或其他因素打翻。

[0023] 优选的，所述LED灯6设置在积水导流指示牌2的四周或沿着积水导流指示牌2上的提醒字体的笔画设置。LED灯6的设置可以在光线差的时候也使指示牌起到很好的提醒作用。

[0024] 优选的，如图4所示，所述积水导流指示牌2上提醒字体处的涂层包括底漆涂层21、涂覆在底漆涂层21上的反光涂层22以及涂覆在反光涂层22上的耐老化透明涂层23；积水导流指示牌2上未设置提醒字体处的涂层包括底漆涂层21和涂覆在底漆涂层21上的耐老化透明涂层23。反光涂层22的设置使得字体可以反光，起到更醒目的提醒作用。

[0025] 底漆涂层21和反光涂层22均为市售常用漆，耐老化透明涂层23采用东莞市金耐新材料有限公司的耐紫外耐老化透明漆涂覆而成。

[0026] 当需要使用本实用新型的积水导流的市政交通指示牌时，将蓄电池5卡接在蓄电池固定架4上，接上导线，打开开关7，蓄电池5给LED灯6供电。由于蓄电池固定架4的底端的水平高度高于积水导流指示牌2的底端，并且蓄电池固定架4位于固定杆3的中间位置处，因此蓄电池5不容易被雨水打湿。同时，由于蓄电池5和蓄电池固定架4的位置均在整个指示牌中心轴处的重量，可以使指示牌的重心更稳，不易被风或其他因素打翻。当不需要使用本实用新型的积水导流的市政交通指示牌时，可以将蓄电池5取出，利用太阳能对其充电，为下一次使用做准备。

[0027] 以上对本实用新型实施例进行了详细介绍，对于本领域的一般技术人员，依据本实用新型实施例的思想，在具体实施方式及应用范围上均会有改变之处，综上所述，本说明书内容不应理解为对本实用新型的限制。

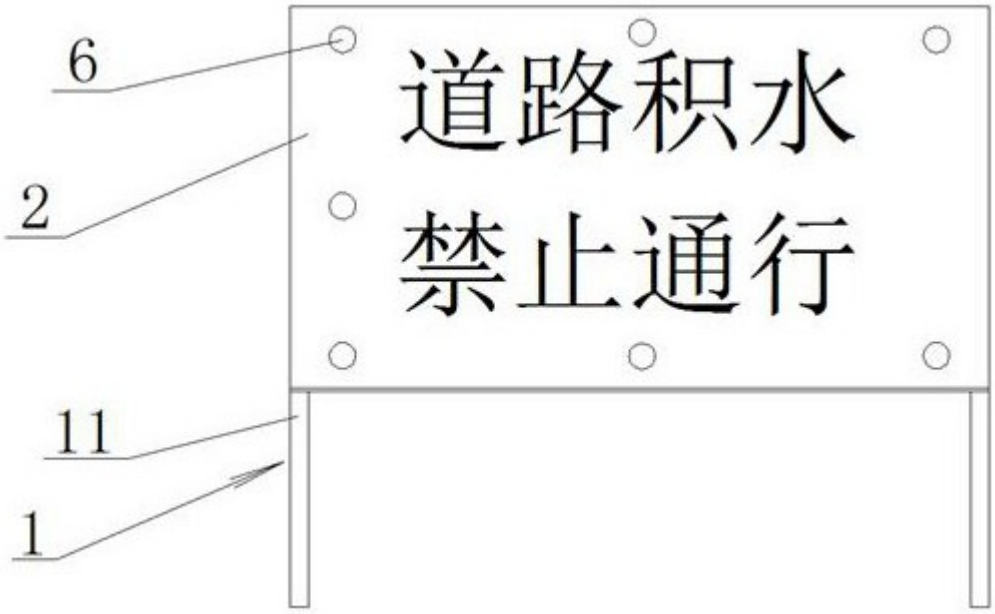

图1

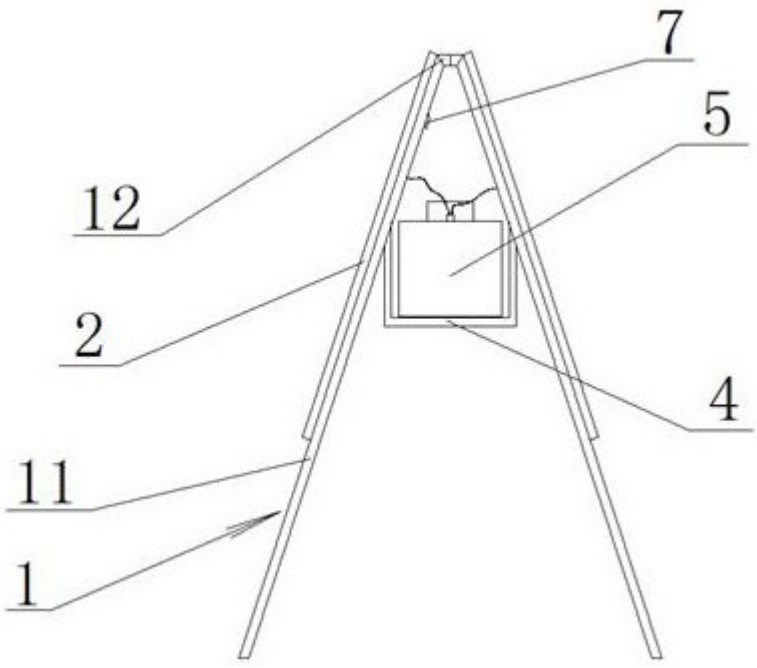

图2

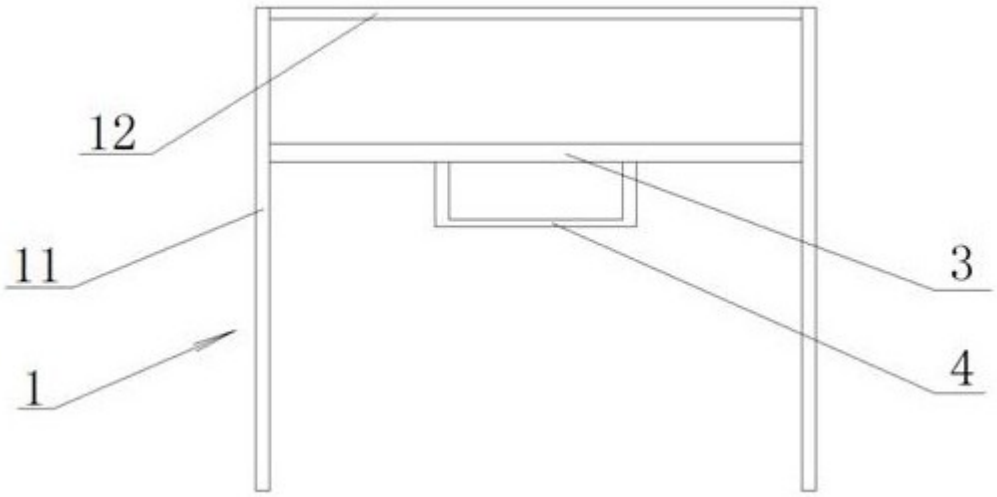

图3

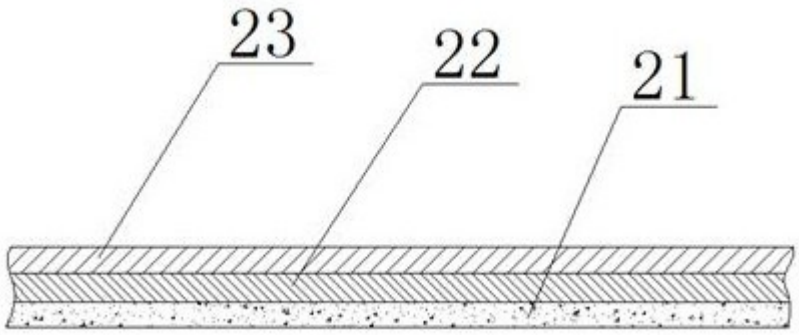

图4