(19)国家知识产权局

(12)实用新型专利

(10)授权公告号 CN 221730062 U
(45)授权公告日 2024.09.20

(21)申请号 202420094003.5

(22)申请日 2024.01.15

(73)专利权人 黄朔
地址 550002 贵州省贵阳市南浦路62号

(72)发明人 黄朔

(74)专利代理机构 北京精翰专利代理有限公司 11921
专利代理师 鲁佳

(51)Int.Cl.
A47B 63/00(2006.01)
A47B 91/02(2006.01)
A47B 91/06(2006.01)
A47B 96/02(2006.01)
A47B 96/06(2006.01)
A47B 57/32(2006.01)

权利要求书1页 说明书4页 附图3页

(54)实用新型名称

一种可调节档案管理柜

(57)摘要

本实用新型涉及档案管理柜技术领域,具体公开了一种可调节档案管理柜,包括:柜体,所述柜体内部的后侧面等距开设有插槽,且其两侧内壁均开设有异形挂槽;置物板,所述置物板的后端插接在插槽的内部,且其前侧的两端均安装有与异形挂槽配合挂接的挂杆;支脚,四根所述支脚呈矩形阵列固定安装在柜体的下表面;移动支撑机构,所述移动支撑机构安装在柜体的下表面;本实用新型通过在柜体内部开设插槽和异形挂槽,能够利用置物板及放置在置物板上的档案的重量将置物板固定在柜体内部,操作更加方便,也便于调节置物板的安装位置,通过设置移动支撑机构和支脚,在移动档案管理柜时,能够使滚轮代替支脚接触地面,使得档案管理柜便于移动。

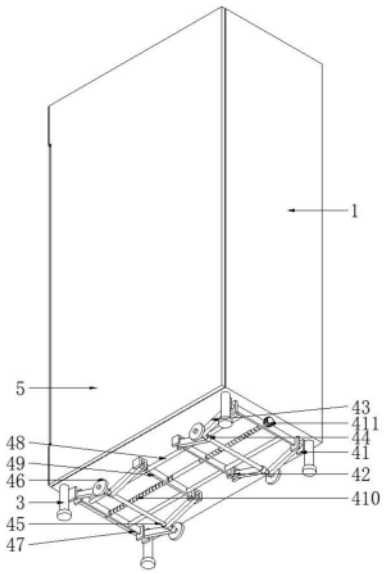

CN 221730062 U

1.一种可调节档案管理柜,其特征在于,包括:

柜体(1),所述柜体(1)内部的后侧面等距开设有插槽(11),且其两侧内壁均开设有异形挂槽(12);

置物板(2),所述置物板(2)的后端插接在插槽(11)的内部,且其前侧的两端均安装有与异形挂槽(12)配合挂接的挂杆(21);

支脚(3),四根所述支脚(3)呈矩形阵列固定安装在柜体(1)的下表面;

移动支撑机构(4),所述移动支撑机构(4)安装在柜体(1)的下表面,在档案管理柜移动时用来代替支脚(3)进行支撑;

柜门(5),所述柜门(5)与柜体(1)的前端铰接安装。

2.根据权利要求1所述的一种可调节档案管理柜,其特征在于:所述异形挂槽(12)包括斜槽(121)和弧形槽(122),所述斜槽(121)长度方向的延长线通过插槽(11)的中心点,所述弧形槽(122)的弧心与插槽(11)的中心点重合。

3.根据权利要求2所述的一种可调节档案管理柜,其特征在于:所述弧形槽(122)的下端与插槽(11)的下端等高。

4.根据权利要求1所述的一种可调节档案管理柜,其特征在于:所述移动支撑机构(4)包括固定转座(41)、滑动转座(42)、转板一(43)、转板二(44)、连接轴(45)和滚轮(46),四个所述固定转座(41)分别固定安装在柜体(1)下表面的四角,四个所述滑动转座(42)滑动安装在柜体(1)的下表面,所述转板一(43)的一端与固定转座(41)转动连接,所述转板二(44)的一端与滑动转座(42)转动连接,所述连接轴(45)与同侧的转板一(43)和转板二(44)转动连接,所述滚轮(46)对称固定在连接轴(45)的两端。

5.根据权利要求4所述的一种可调节档案管理柜,其特征在于:所述移动支撑机构(4)还包括固定板(47)、导杆(48)、滑移板(49)和双向螺杆(410),所述固定板(47)的两端与同侧的两个固定转座(41)固定连接,所述导杆(48)的两端与两个所述固定板(47)固定连接,两个滑移板(49)均与导杆(48)滑动连接,且其表面旋向相反的螺纹分别与两个滑移板(49)螺纹连接。

6.根据权利要求5所述的一种可调节档案管理柜,其特征在于:所述双向螺杆(410)的一端固定安装有旋钮(411)。

一种可调节档案管理柜

技术领域

[0001] 本实用新型属于档案管理柜技术领域,具体涉及一种可调节档案管理柜。

背景技术

[0002] 档案管理柜是一种专门用于保存档案资料的柜子,在当前常见的档案柜中,用于放置档案的置物板是固定在柜体的内壁上的,无法调整置物板的间距。

[0003] 在公开号为CN220001203U的中国专利中,公开了一种可调节档案管理柜,本实用新型通过设置柜体、安装槽、置物板、卡孔和卡合组件,可以快速对置物板进行拆装,从而可以较为方便的调节相邻两个置物板之间的距离,因此,可以根据用户需求,将大量相同类型的档案放置在一个置物板上。

[0004] 上述对比专利中通过设置卡孔和卡合组件能够防止置物板掉落,但是这种设计在使用时容易发生置物板没有放置到位而导致卡块不能插入到卡孔中的情况,同时,当需要调节置物板的位置时,必须旋转双向螺杆使所有的置物板都被放松,可能在调节置物板间距的过程中碰撞其他的置物板,导致其他的置物板掉落,另外,这种档案管理柜还存在不便于移动的问题,因此,提出一种可调节档案管理柜来解决上述问题。

实用新型内容

[0005] 本实用新型的目的在于提供一种可调节档案管理柜,以解决上述背景技术中提出的问题。

[0006] 为实现上述目的,本实用新型提供如下技术方案:

[0007] 一种可调节档案管理柜,包括:

[0008] 柜体,所述柜体内部的后侧面等距开设有插槽,且其两侧内壁均开设有异形挂槽;

[0009] 置物板,所述置物板的后端插接在插槽的内部,且其前侧的两端均安装有与异形挂槽配合挂接的挂杆;

[0010] 支脚,四根所述支脚呈矩形阵列固定安装在柜体的下表面;

[0011] 移动支撑机构,所述移动支撑机构安装在柜体的下表面,在档案管理柜移动时用来代替支脚进行支撑;

[0012] 柜门,所述柜门与柜体的前端铰接安装。

[0013] 优选的,所述异形挂槽包括斜槽和弧形槽,所述斜槽长度方向的延长线通过插槽的中心点,所述弧形槽的弧心与插槽的中心点重合。

[0014] 优选的,所述弧形槽的下端与插槽的下端等高。

[0015] 优选的,所述移动支撑机构包括固定转座、滑动转座、转板一、转板二、连接轴和滚轮,四个所述固定转座分别固定安装在柜体下表面的四角,四个所述滑动转座滑动安装在柜体的下表面,所述转板一的一端与固定转座转动连接,所述转板二的一端与滑动转座转动连接,所述连接轴与同侧的转板一和转板二转动连接,所述滚轮对称固定在连接轴的两端。

[0016] 优选的,所述移动支撑机构还包括固定板、导杆、滑移板和双向螺杆,所述固定板的两端与同侧的两个固定转座固定连接,所述导杆的两端与两个所述固定板固定连接,两个滑移板均与导杆滑动连接,且其表面旋向相反的螺纹分别与两个滑移板螺纹连接。

[0017] 优选的,所述双向螺杆的一端固定安装有旋钮。

[0018] 与现有技术相比,本实用新型的有益效果是:

[0019] (1)本实用新型通过在柜体内部开设插槽和异形挂槽,能够利用置物板及放置在置物板上的档案的重量将置物板固定在柜体内部,操作更加方便,也便于调节置物板的安装位置。

[0020] (2)本实用新型通过设置移动支撑机构和支脚,在移动档案管理柜时,能够使滚轮代替支脚接触地面,使得档案管理柜便于移动。

附图说明

[0021] 图1为本实用新型的立体结构示意图;

[0022] 图2为本实用新型的部分立体结构示意图;

[0023] 图3为本实用新型的侧视剖面图。

[0024] 图中:

[0025] 1、柜体;11、插槽;12、异形挂槽;121、斜槽;122、弧形槽;2、置物板;21、挂杆;3、支脚;4、移动支撑机构;41、固定转座;42、滑动转座;43、转板一;44、转板二;45、连接轴;46、滚轮;47、固定板;48、导杆;49、滑移板;410、双向螺杆;411、旋钮;5、柜门。

具体实施方式

[0026] 下面将结合本实用新型实施例中的附图,对本实用新型实施例中的技术方案进行清楚、完整的描述,显然,所描述的实施例仅仅是本实用新型一部分实施例,而不是全部的实施例。需要指出的是,附图是示意性的,并未按比例图示。为了如图中的清楚性和方便性,图中所示部分的相对尺寸和比例在其大小上被夸张或缩小而图示,任意的尺寸均只是示例型的,而不是限定性的。

[0027] 实施例一:

[0028] 请参阅图1、图2和图3所示,一种可调节档案管理柜,包括:

[0029] 柜体1,柜体1内部的后侧面等距开设有插槽11,且其两侧内壁均开设有异形挂槽12;

[0030] 置物板2,置物板2的后端插接在插槽11的内部,且其前侧的两端均安装有与异形挂槽12配合挂接的挂杆21;

[0031] 支脚3,四根支脚3呈矩形阵列固定安装在柜体1的下表面;

[0032] 移动支撑机构4,移动支撑机构4安装在柜体1的下表面,在档案管理柜移动时用来代替支脚3进行支撑;

[0033] 柜门5,柜门5与柜体1的前端铰接安装。

[0034] 由上可知,使用这种档案管理柜时,能够轻松的将置物板2安装在柜体1内部,也能快速取下置物板2,同时,通过置物板2自身的重量和放置在置物板2上的档案的重量,使得置物板2不易发生意外脱落的情况,通过设置支脚3和移动支撑机构4,使得移动档案管理柜

时,能够用移动支撑机构4代替支脚3支撑柜体1,使得档案管理柜便于移动。

[0035] 具体的,由图2和图3可知,异形挂槽12包括斜槽121和弧形槽122,斜槽121长度方向的延长线通过插槽11的中心点,弧形槽122的弧心与插槽11的中心点重合。

[0036] 由上可知,由于斜槽121和弧形槽122的设置,在插入置物板2时,置物板2是倾斜着插入到柜体1内部并与插槽11接触的,当置物板2的后端插入插槽11中时,挂杆21能够进入到弧形槽122的内部。

[0037] 具体的,由图3可知,弧形槽122的下端与插槽11的下端等高。

[0038] 由上可知,由于弧形槽122的下端与插槽11的下端等高,所以置物板2安装后能够垂直于柜体1的高度方向,使得放置在置物板2上的档案不易滑落。

[0039] 实施例二:

[0040] 参考图1所示,移动支撑机构4包括固定转座41、滑动转座42、转板一43、转板二44、连接轴45和滚轮46,四个固定转座41分别固定安装在柜体1下表面的四角,四个滑动转座42滑动安装在柜体1的下表面,转板一43的一端与固定转座41转动连接,转板二44的一端与滑动转座42转动连接,连接轴45与同侧的转板一43和转板二44转动连接,滚轮46对称固定在连接轴45的两端。

[0041] 由上可知,当滑动转座42靠近同侧的固定转座41时,连接轴45带动滚轮46向下方移动。

[0042] 具体的,由图1可知,移动支撑机构4还包括固定板47、导杆48、滑移板49和双向螺杆410,固定板47的两端与同侧的两个固定转座41固定连接,导杆48的两端与两个固定板47固定连接,两个滑移板49均与导杆48滑动连接,且其表面旋向相反的螺纹分别与两个滑移板49螺纹连接。

[0043] 由上可知,由于固定板47、导杆48、滑移板49和双向螺杆410的设置,两侧的滑动转座42只能同步反向滑移,使得两根连接轴45上安装的滚轮46的高度始终保持相同,从而保证柜体1始终垂直于地面。

[0044] 具体的,由图1可知,双向螺杆410的一端固定安装有旋钮411。

[0045] 由上可知,通过设置旋钮411,便于旋转双向螺杆410。

[0046] 本实用新型使用到的标准零件均可以从市场上购买,异形件根据说明书的和附图的记载均可以进行订制,各个零件的具体连接方式均采用现有技术中成熟的螺栓、铆钉、焊接等常规手段,机械、零件和设备均采用现有技术中常规的型号,加上电路连接采用现有技术中常规的连接方式,在此不再详述。本说明书中未作详细描述的内容均属于本领域专业技术人员公知的现有技术。

[0047] 在本实用新型中,除非另有明确的规定和限定,“安装”、“相连”、“连接”、“固定”等术语应做广义理解,例如,可以是固定连接,也可以是可拆卸连接,或成一体;可以是机械连接,也可以是电连接;可以是直接相连,也可以通过中间媒介间接相连,可以是两个元件内部的连通或两个元件的相互作用关系。对于本领域的普通技术人员而言,可以根据具体情况理解上述术语在本实用新型中的具体含义。

[0048] 在本实用新型中,除非另有明确的规定和限定,第一特征在第二特征“上”或“下”可以是第一和第二特征直接接触,或第一和第二特征通过中间媒介间接接触。而且,第一特征在第二特征“之上”、“上方”和“上面”可是第一特征在第二特征正上方或斜上方,或仅仅

表示第一特征水平高度高于第二特征。第一特征在第二特征“之下”、“下方”和“下面”可以是第一特征在第二特征正下方或斜下方，或仅仅表示第一特征水平高度小于第二特征。

[0049] 在本说明书的描述中，参考术语“一个实施例”、“一些实施例”、“示例”、“具体示例”或“一些示例”等的描述意指结合该实施例或示例描述的具体特征、结构、材料或者特点包含于本实用新型的至少一个实施例或示例中。在本说明书中，对上述术语的示意性表述不必针对相同的实施例或示例。而且，描述的具体特征、结构、材料或者特点可以在任一个或多个实施例或示例中以合适的方式结合。此外，在不相互矛盾的情况下，本领域的技术人员可以将本说明书中描述的不同实施例或示例以及不同实施例或示例的特征进行结合和组合。

[0050] 本实用新型公开实施例附图中，只涉及到与本公开实施例涉及到的结构，其他结构可参考通常设计，在不冲突情况下，本实用新型同一实施例及不同实施例可以相互组合。

[0051] 尽管参照前述实施例对本实用新型进行了详细的说明，对于本领域的技术人员来说，其依然可以对前述各实施例所记载的技术方案进行修改，或者对其中部分技术特征进行等同替换，凡在本实用新型的精神和原则之内，所做的任何修改、等同替换、改进等，均应包含在本实用新型的保护范围之内。

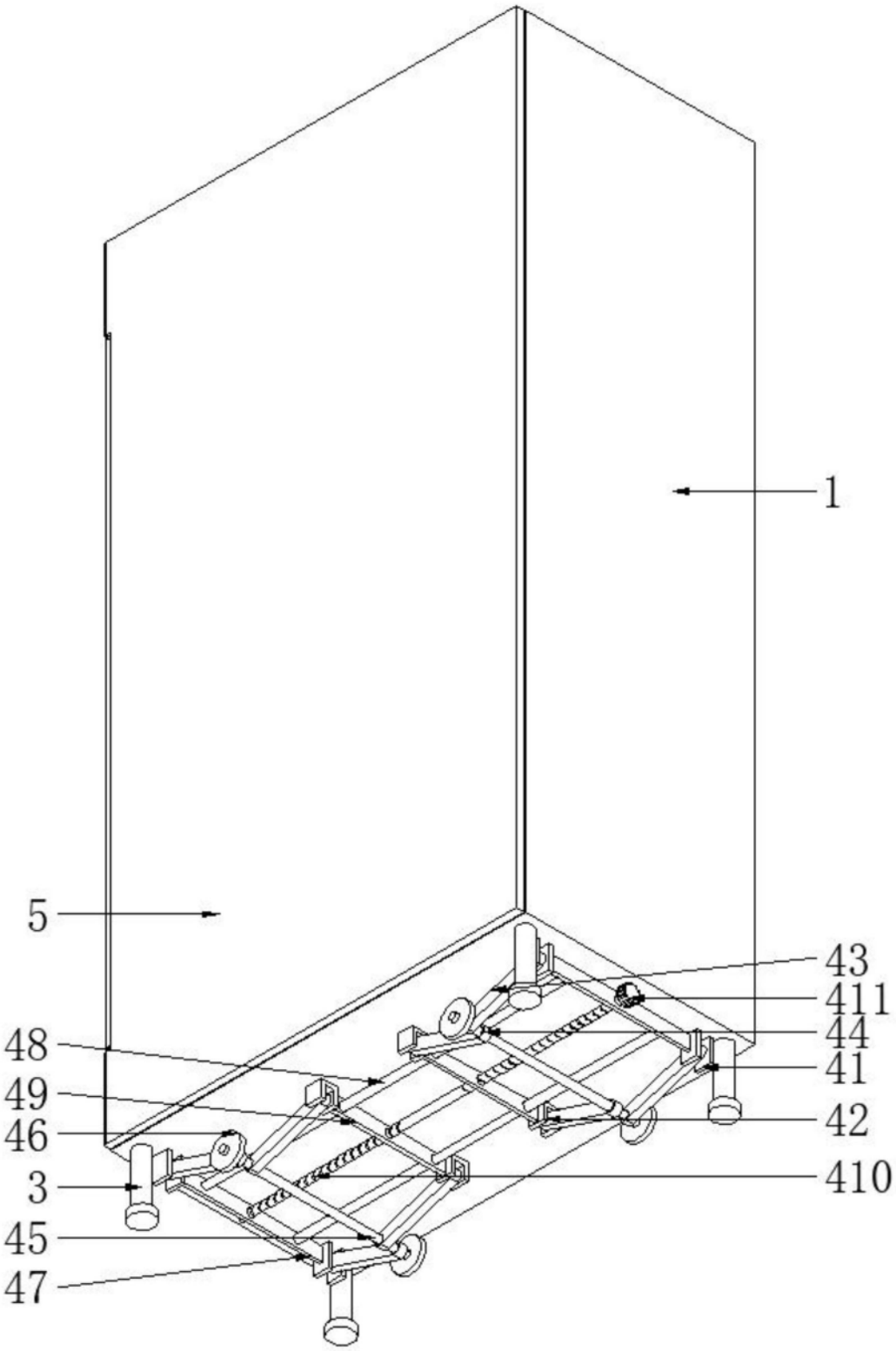

图1

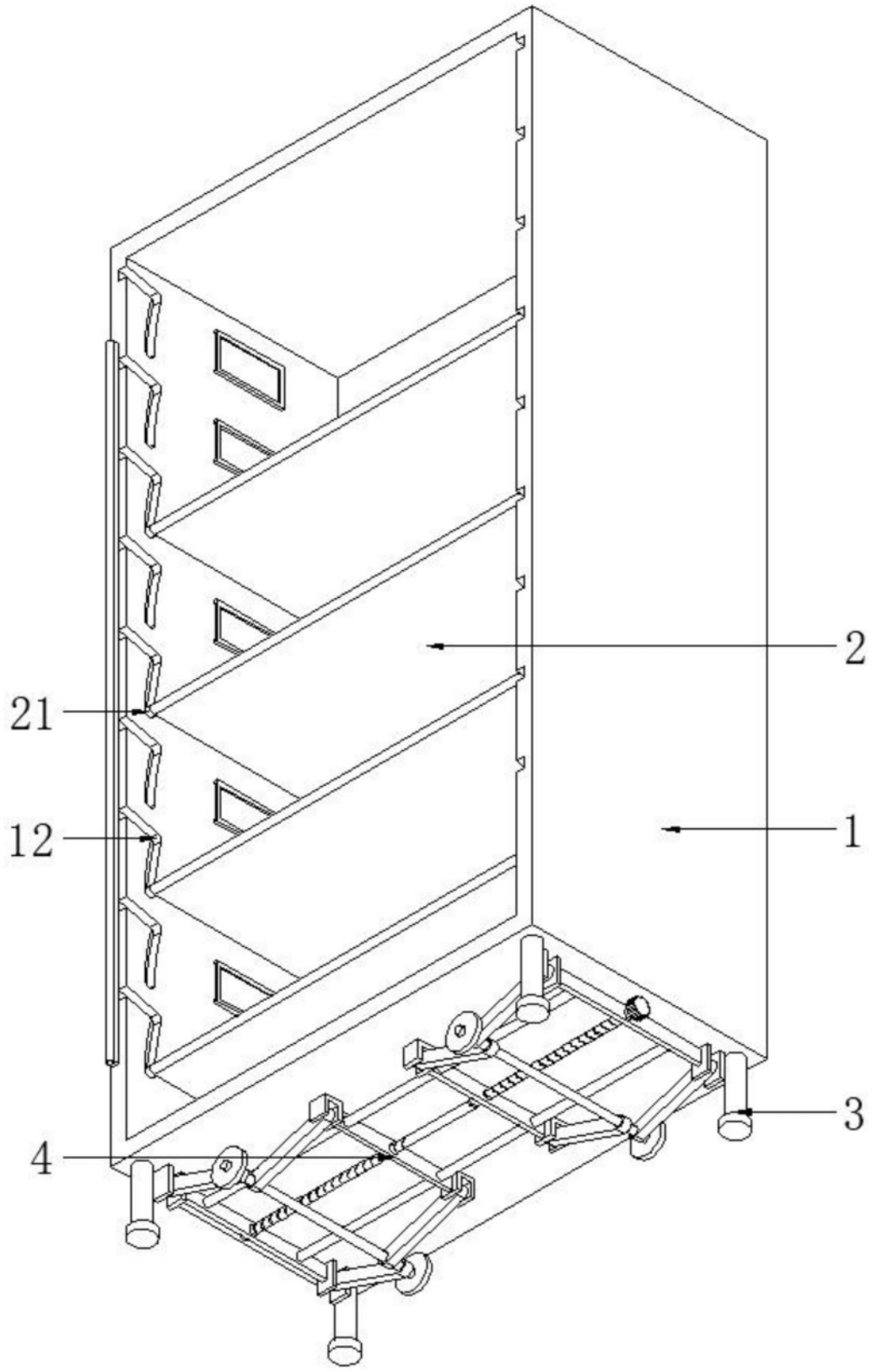

图2

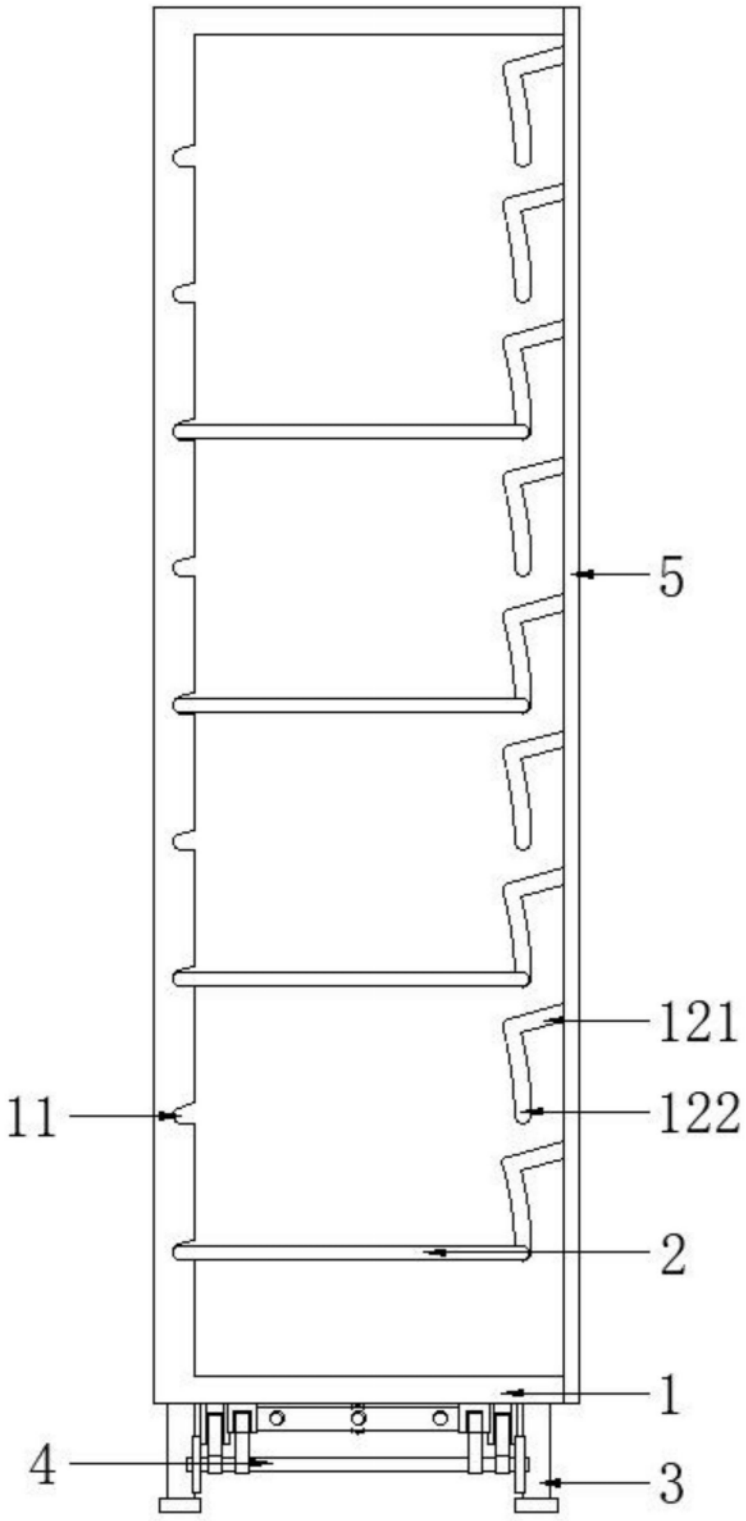

图3