(19)国家知识产权局

(12)实用新型专利

(10)授权公告号 CN 219185546 U
(45)授权公告日 2023.06.16

(21)申请号 202222693268.0

(22)申请日 2022.10.13

(73)专利权人 河南中医药大学
地址 450000 河南省郑州市郑东新区金水东路156号

(72)发明人 虎凌 席作武 周琼阁

(74)专利代理机构 北京沃杰永益知识产权代理事务所(普通合伙) 11905
专利代理师 孟宏伟

(51)Int.Cl.
A61M 31/00(2006.01)

权利要求书1页 说明书3页 附图2页

(54)实用新型名称

肛门推药装置

(57)摘要

本实用新型公开了肛门推药装置,包括给药管及推送管,所述给药管与推送管的出口可拆卸连接,所述推送管包括筒身,所述筒身内部滑动设置有推杆,所述推杆的顶端设置有推送头,所述推送头的上表面设置有与给药管内部相配合的凸起部,防止药物的浪费,提高药物利用率,减轻患者经济负担,保证使用疗效。

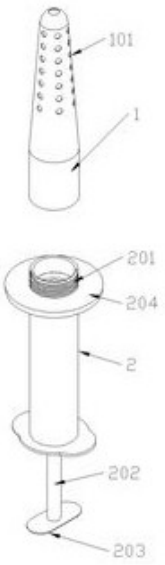

CN 219185546 U

1.一种肛门推药装置,包括给药管及推送管,其特征在于:所述给药管与推送管的出口可拆卸连接,所述推送管包括筒身,所述筒身内部滑动设置有推杆,所述推杆的顶端设置有推送头,所述推送头的上表面设置有与给药管内部相配合的凸起部。

2.根据权利要求1所述的肛门推药装置,其特征在于:所述给药管的上部为锥形,所述给药管的下部为圆柱形,所述给药管的顶部及侧壁面设置有多个给药孔。

3.根据权利要求2所述的肛门推药装置,其特征在于:所述给药管顶部的给药孔直径大于给药管侧壁面的给药孔,所述给药管侧壁面的给药孔直径小于0.5mm。

4.根据权利要求2所述的肛门推药装置,其特征在于:所述给药管的底部设置有内螺纹,所述筒身的顶部设置有连接管,所述连接管与给药管的底部旋接。

5.根据权利要求4所述的肛门推药装置,其特征在于:所述连接管的底部设置有直径大于筒身的挡板,所述挡板的上表面涂有润滑油。

6.根据权利要求2所述的肛门推药装置,其特征在于:所述凸起部为圆锥形,所述凸起部的顶部设置有圆顶,所述凸起部的外壁面与所述给药管的内壁面贴合。

7.根据权利要求2所述的肛门推药装置,其特征在于:所述推送头的底部为与筒身内壁抵接的圆柱形,所述推送头的外壁面设置有密封胶圈。

8.根据权利要求1所述的肛门推药装置,其特征在于:所述推杆的底部设置有用于增加接触面积的推板。

肛门推药装置

技术领域

[0001] 本实用新型涉及肛门给药技术领域，尤其涉及一种中医中药肛门使用的推药装置。

背景技术

[0002] 肛肠疾病是人类特有的常见病、多发病，从广义说：发生在肛门、大肠上的各种疾病都叫肛肠病，常见病100多种，从狭义说：发生在肛门与直肠上各种疾病，常见的有30多种，如：内痔、外痔、混合痔、肛裂，肛瘘、肛周脓肿、肛门皮肤病、肛窦炎、直肠炎、直肠溃疡、出口性便秘，直肠脱垂、直肠前突、直肠粘膜内脱垂，肛门直肠狭窄、肛门失禁，肛管癌、直肠癌、肛乳头瘤、直肠息肉、肛门直肠结核、肛门神经症、尖锐湿疣、肛门直肠先天性畸形，肛门直肠外伤等。

[0003] 现有的肛门上药装置大多数都是手持式的为主，如一些膏体状的中医药物上药时是在药管的出口处旋接一个锥形管，无论是在医院医护人员对患者的肛门处进行上药，还是在患者自己在家进行上药时，都是需要手持药管进行挤压，将中药药膏挤压到锥形管内然后才能上药。但是每次上完药后在锥形管内都会残留一部分药膏，不能够完全对肛门进行给药，并且对用药量上不好掌握，还造成一定程度的浪费，增加患者的用药成本，存在一定的弊端。

实用新型内容

[0004] 本实用新型的目的在于克服现有技术中在对肛门给药的过程中残留在锥形管内的药物不能利用造成浪费增加患者负担的不足，提供一种肛门推药装置。

[0005] 本实用新型是通过以下技术方案实现的：一种肛门推药装置，包括给药管及推送管，所述给药管与推送管的出口可拆卸连接，所述推送管包括筒身，所述筒身内部滑动设置有推杆，所述推杆的顶端设置有推送头，所述推送头的上表面设置有与给药管内部相配合的凸起部。

[0006] 进一步地，所述给药管的上部为锥形，所述给药管的下部为圆柱形，所述给药管的顶部及侧壁面设置有多个给药孔。

[0007] 进一步地，所述给药管顶部的给药孔直径大于给药管侧壁面的给药孔，所述给药管侧壁面的给药孔直径小于0.5mm。

[0008] 进一步地，所述给药管的底部设置有内螺纹，所述筒身的顶部设置有连接管，所述连接管与给药管的底部旋接。

[0009] 进一步地，所述连接管的底部设置有直径大于筒身的挡板，所述挡板的上表面涂有润滑油。

[0010] 进一步地，所述凸起部为圆锥形，所述凸起部的顶部设置有圆顶，所述凸起部的外壁面与所述给药管的内壁面贴合。

[0011] 进一步地，所述推送头的底部为与筒身内壁抵接的圆柱形，所述推送头的外壁面

设置有密封胶圈。

[0012] 进一步地，所述推杆的底部设置有用于增加接触面积的推板。

[0013] 本实用新型的有益效果在于：给药管与推送管的出口可拆卸连接，给药管的底部设置有内螺纹，筒身的顶部设置有连接管，连接管与给药管的底部旋接，在使用时先将给药管安装到药管上，通过挤压药管将药管内的膏体送入给药管内部，然后将给药管从药管上拆下旋接在推送管上，通过推送管将给药管内的药物推送到患处，使用简单便于操作，保证给药效果。在推杆的顶端设置有推送头，推送头的上表面设置有与给药管内部相配合的凸起部，凸起部的外壁面与给药管的内壁面贴合，在使用时推杆将凸起部向上推送出，在凸起部的挤压下给药管内的药膏会从给药孔内挤出，凸起部与给药管内壁能够贴合使得在凸起部完全键入给药管内时能够将药膏绝大部分挤出，并且每次给药时给药管的大小是一定的每次的给药量也是一定的，因此对每次的用药量能够准确掌握，提高用药精度，防止药物的浪费，提高药物利用率，减轻患者经济负担，保证使用疗效。

附图说明

[0014] 图1为本实用新型的整体结构示意图；

[0015] 图2为本实用新型的整体使用状态结构示意图；

[0016] 图3为本实用新型的筒身内部与给药管整体结构示意图；

[0017] 其中：1、给药管；101、给药孔；2、筒身；201、连接管；202、推杆；203、推板；204、挡板；3、凸起部；301、推送头；302、密封圈。

具体实施方式

[0018] 在本实用新型的描述中，还需要说明的是，除非另有明确的规定和限定，术语“设置”、“安装”、“相连”、“连接”应做广义理解，例如，可以是固定连接，也可以是可拆卸连接，或一体地连接；可以是机械连接，也可以是电连接；可以是直接相连，也可以通过中间媒介间接相连，可以是两个元件内部的连通。对于本领域的普通技术人员而言，可以具体情况理解上述术语在本实用新型中的具体含义。

[0019] 下面将结合实用新型实施例中的附图，对本实用新型实施例中的技术方案进行清楚、完整地描述，显然，所描述的实施例仅仅是本实用新型一部分实施例，而不是全部的实施例。基于本实用新型中的实施例，本领域普通技术人员在没有做出创造性劳动前提下所获得的所有其他实施例，都属于本实用新型保护的范围。

[0020] 实施例1

[0021] 如图1-3所示：一种肛门推药装置，包括给药管1及推送管，给药管1的上部为锥形，给药管1的下部为圆柱形，给药管1的顶部及侧壁面设置有多个给药孔101，给药管1顶部的给药孔101直径大于给药管1侧壁面的给药孔101，给药管1侧壁面的给药孔101直径小于0.5mm，侧壁较小直径的给药孔101能够减少患者使用时的不适感，减少给药孔101对患者肛门处的剐蹭，提高使用感受，锥形的给药管1便于插入患者肛门。

[0022] 给药管1与推送管的出口可拆卸连接，其中推送管包括筒身2，给药管1的底部设置有内螺纹，筒身2的顶部设置有连接管201，连接管201与给药管1的底部旋接，在使用时先将给药管1安装到药管上，通过挤压药管将药管内的膏体送入给药管1内部，然后将给药管1从

药管上拆下旋接在推送管上，通过推送管将给药管1内的药物推送到患处，使用简单便于操作，保证给药效果。在连接管201的底部设置有直径大于筒身2的挡板204，挡板204的上表面涂有润滑油，挡板204上进患者一侧涂润滑油减少患者的不适感，防止对患处产生二次伤害。

[0023] 在筒身2内部滑动设置有推杆202，推杆202的底部设置有用于增加接触面积的推板203，推板203增加使用时手指的接触面积减少推送推杆202时的压力，减少痛感，提高使用感受。在推杆202的顶端设置有推送头301，推送头301的上表面设置有与给药管1内部相配合的凸起部3，其中凸起部3为圆锥形，凸起部3的顶部设置有圆顶，并且凸起部3的外壁面与给药管1的内壁面贴合，在使用时推杆202将凸起部3向上推送出，在凸起部3的挤压下给药管1内的药膏会从给药孔101内挤出，凸起部3与给药管1内壁能够贴合使得在凸起部3完全键入给药管1内时能够将药膏绝大部分挤出，并且每次给药时给药管1的大小是一定的每次的给药量也是一定的，因此对每次的用药量能够准确掌握，提高用药精度，在推送头301的底部为与筒身2内壁抵接的圆柱形，推送头301的外壁面设置有密封胶圈302，密封胶圈302能够保证推药时防止药膏从推送头301处漏出，并且圆柱形的底部能够保证凸起部3完全进入给药管1内，防止药物的浪费，提高药物利用率，减轻患者经济负担，保证使用疗效。

[0024] 工作原理：在使用时先将空的给药管旋接到药管上，将给药管内充满药膏，然后将给药管从药管上拆下旋接到连接管上，然后将给药管插入肛门内，然后推动推杆将凸起部推入给药管内，进而将给药管内的药膏推送到肛门内，拔出给药管，完成给药。

[0025] 最后应说明的是：以上所述仅为本实用新型的优选实施例而已，并不用于限制本实用新型，尽管参照前述实施例对本实用新型进行了详细的说明，对于本领域的技术人员来说，其依然可以对前述各实施例所记载的技术方案进行修改，或者对其中部分技术特征进行等同替换，凡在本实用新型的精神和原则之内，所作的任何修改、等同替换、改进等，均应包含在本实用新型的保护范围之内。

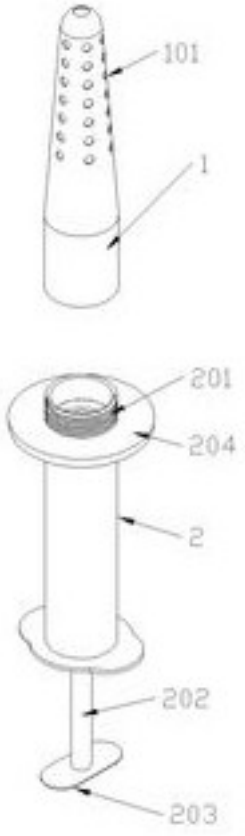

图1

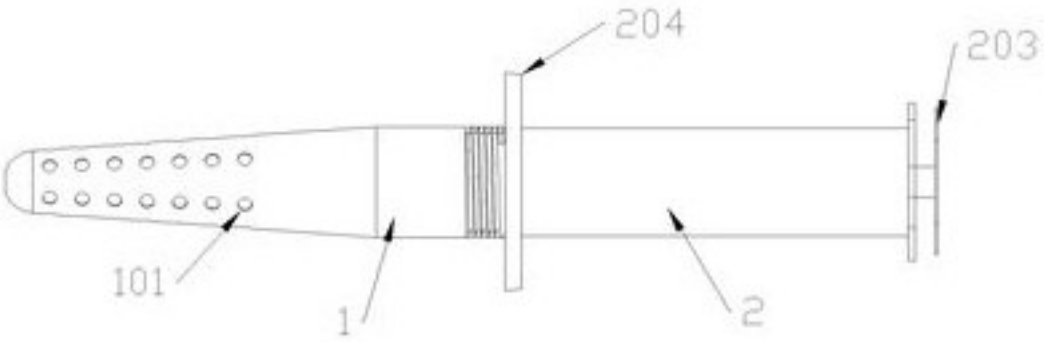

图2

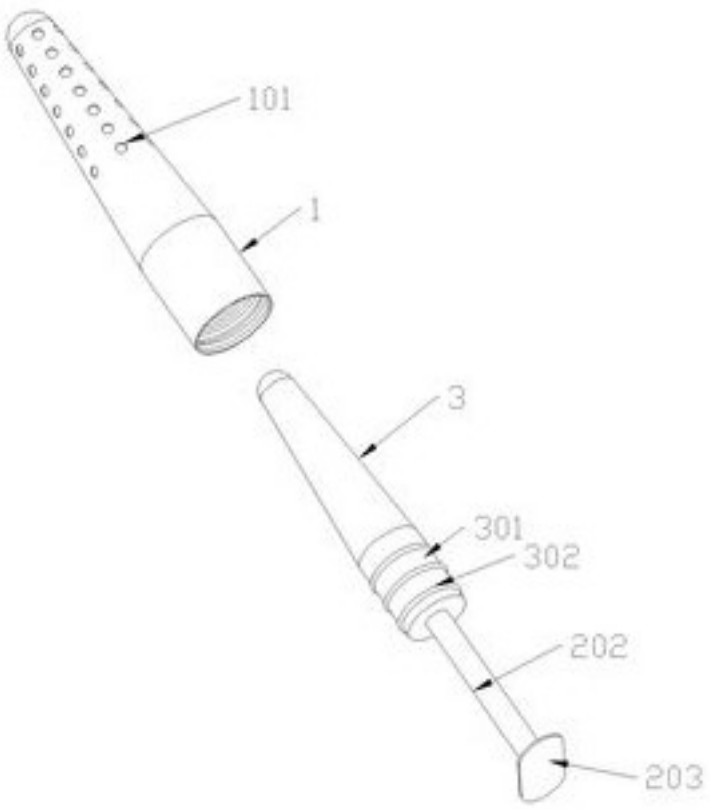

图3