(12) 按照专利合作条约所公布的国际申请

(19) 世界知识产权组织
国 际 局

(43) 国际公布日
2022 年 2 月 3 日 (03.02.2022)

WIPO | PCT

(10) 国际公布号
WO 2022/021675 A1

(51) 国际专利分类号:
*A47G 9/10* (2006.01)

(21) 国际申请号: PCT/CN2020/129106

(22) 国际申请日: 2020 年 11 月 16 日 (16.11.2020)

(25) 申请语言: 中文

(26) 公布语言: 中文

(30) 优先权:
202021514292.8 2020年7月28日 (28.07.2020) CN

(72) 发明人; 及
(71) 申请人: 米双田 (MI, Shuangtian) [CN/CN]; 中国四川省成都市温江区柳城黄金路60号1栋2单元402号, Sichuan 611130 (CN)。

(74) 代理人: 深圳市恒和大知识产权代理有限公司 (SHENZHEN H&D IP AGENT CO., LTD); 中国广东省深圳市罗湖区南湖街道人民南路国贸大厦十楼B西1019室, Guangdong 518000 (CN)。

(81) 指定国(除另有指明，要求每一种可提供的国家保护): AE, AG, AL, AM, AO, AT, AU, AZ, BA, BB, BG, BH, BN, BR, BW, BY, BZ, CA, CH, CL, CN, CO, CR, CU, CZ, DE, DJ, DK, DM, DO, DZ, EC, EE, EG, ES, FI, GB, GD, GE, GH, GM, GT, HN, HR, HU, ID, IL, IN, IR, IS, IT, JO, JP, KE, KG, KH, KN, KP, KR, KW, KZ, LA, LC, LK, LR, LS, LU, LY, MA, MD, ME, MG, MK, MN, MW, MX, MY, MZ, NA, NG, NI, NO, NZ, OM, PA, PE, PG, PH, PL, PT, QA, RO, RS, RU, RW, SA, SC, SD, SE, SG, SK, SL, ST, SV, SY, TH, TJ, TM, TN, TR, TT, TZ, UA, UG, US, UZ, VC, VN, WS, ZA, ZM, ZW。

(84) 指定国(除另有指明，要求每一种可提供的地区保护): ARIPO (BW, GH, GM, KE, LR, LS, MW, MZ, NA, RW, SD, SL, ST, SZ, TZ, UG, ZM, ZW), 欧亚 (AM,

(54) **Title:** NOVEL CERVICAL PILLOW

(54) 发明名称: 一种新型颈椎枕

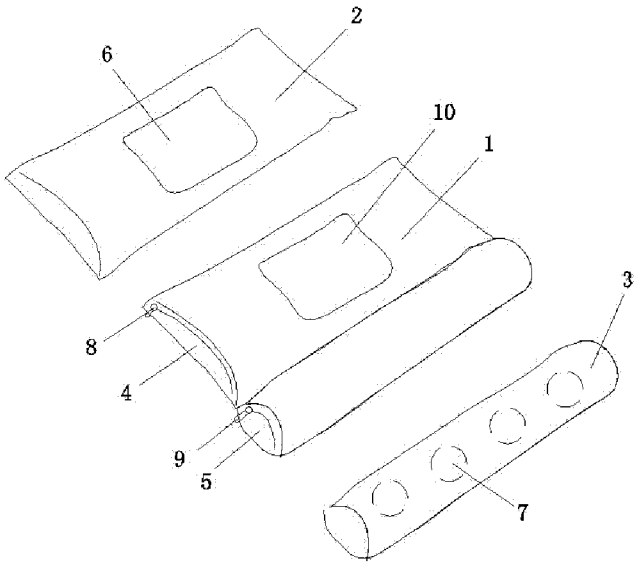


图1

(57) **Abstract:** A novel cervical pillow, relating to the technical field of pillows. The novel cervical pillow comprises: a pillow case (1) provided with a first accommodating cavity (4) and a second accommodating cavity (5); a main pillow core (2) fitted into the first accommodating cavity (4); and a cylindrical cervical pillow core (3) fitted into second accommodating cavity (5) The novel cervical pillow combines an ordinary pillow and a cervical pillow into one, and is thus comfortable to use and good in neck protection effect.

WO 2022/021675 A1

[见续页]

AZ, BY, KG, KZ, RU, TJ, TM), 欧洲 (AL, AT, BE, BG, CH, CY, CZ, DE, DK, EE, ES, FI, FR, GB, GR, HR, HU, IE, IS, IT, LT, LU, LV, MC, MK, MT, NL, NO, PL, PT, RO, RS, SE, SI, SK, SM, TR), OAPI (BF, BJ, CF, CG, CI, CM, GA, GN, GQ, GW, KM, ML, MR, NE, SN, TD, TG)。

本国际公布:
— 包括国际检索报告(条约第21条(3))。

**(57) 摘要**: 一种颈椎枕，涉及枕头技术领域。包括设有第一容纳腔（4）和第二容纳腔（5）的枕套（1）；装配于第一容纳腔（4）内的主枕芯（2）；以及，装配于第二容纳腔（5）内的圆柱形颈椎枕芯（3）。其将普通枕头和颈椎枕二合一，具有使用舒适、护颈效果好的优势。

# 一种新型颈椎枕

## 技术领域

本实用新型涉及枕头技术领域，具体涉及一种新型颈椎枕。

## 背景技术

枕头，是一种睡眠工具。一般认为，枕头是人们为睡眠舒适而采用的填充物。从现代医学研究上认识，人体的脊柱，从正面看是一条直线，但侧面看是具有四个生理弯曲的曲线。为保护颈部的正常生理弯曲，维持人们睡眠时正常的生理活动，睡觉时须采用枕头。

但现有的普通枕头保护颈部效果一般，而颈椎枕却不够舒适，急需改进。

## 实用新型内容

本实用新型的目的在于针对现有技术的缺陷和不足，提供一种新型颈椎枕，将普通枕头和颈椎枕二合一，具有使用舒适、护颈效果好的优势。

为实现上述目的，本实用新型采用的技术方案是：一种新型颈椎枕，包括：设有第一容纳腔和第二容纳腔的枕套；装配于所述第一容纳腔内的主枕芯；以及，装配于所述第二容纳腔内的圆柱形颈椎枕芯。

本实用新型进一步设置，所述枕套采用弹性面料。

本实用新型进一步设置，所述主枕芯的中部设有向内凹的后脑勺承托牵引区；所述枕套上对应所述后脑勺承托牵引区处设为与所述枕套相装配的枕布；所述枕布与所述勺承托牵引区的表面贴合。

本实用新型进一步设置，所述后脑勺承托牵引区内填充有用于防止螨虫生长的决明子。

本实用新型进一步设置，所述颈椎枕芯内设有若干保健磁石；所述颈椎枕芯内还填充有薰衣草等草本植物助眠填充物。

本实用新型进一步设置，所述枕套上设有用于打开第一容纳腔的第一拉链；以及，用于打开第二容纳腔的第二拉链。

采用上述技术方案后，本实用新型有益效果为：

在本实用新型中，通过设有主枕芯，颈椎枕芯，以及，设有两个容纳腔的枕套，将普通枕头与颈椎枕头二合一，使用时，颈椎靠在填充有颈椎枕芯一侧的枕套上，头部靠在填充有主枕芯的枕套上，既舒适、护颈效果又好。

**附图说明**

为了更清楚地说明本实用新型实施例或现有技术中的技术方案，下面将对实施例或现有技术描述中所需要使用的附图作简单地介绍，显而易见地，下面描述中的附图仅仅是本实用新型的一些实施例，对于本领域普通技术人员来讲，在不付出创造性劳动性的前提下，还可以根据这些附图获得其他的附图。

图 1 是本实用新型的结构示意图。

附图标记说明：1、枕套；2、主枕芯；3、颈椎枕芯；4、第一容纳腔；5、第二容纳腔；6、后脑勺承托牵引区；7、干保健磁石；8、第一拉链；9、第二拉链；10、枕布。

**具体实施方式**

以下结合附图对本实用新型作进一步详细说明。

本具体实施例仅仅是对本实用新型的解释，其并不是对本实用新型的限制，本领域技术人员在阅读完本说明书后可以根据需要对本实施例做出没有

创造贡献的修改，但只要在本实用新型的权利要求范围内都受到专利法的保护。

本实施例涉及一种新型颈椎枕，如图 1 所示，包括：设有第一容纳腔 4 和第二容纳腔 5 的枕套 1；装配于第一容纳腔 4 内的主枕芯 2；以及，装配于第二容纳腔 5 内的圆柱形颈椎枕芯 3。将普通枕头与颈椎枕头二合一，使用时，颈椎靠在填充有颈椎枕芯 3 一侧的枕套 1 上，头部靠在填充有主枕芯 2 的枕套 1 上，既舒适、护颈效果又好。

进一步的，枕套 1 采用弹性面料。

在本实施例中，主枕芯 2 的中部设有向内凹的后脑勺承托牵引区 6；枕套 1 上对应后脑勺承托牵引区 6 处设为与枕套 1 相装配的枕布 10；枕布 10 与勺承托牵引区 6 的表面贴合。设有向内凹的后脑勺承托牵引区 6，使得枕起来更舒服，而枕布 10 可以与后脑勺承托牵引区 6 完美贴合，使得该新型颈椎枕的外观形状富有美感。

后脑勺承托牵引区 6 内填充有用于防止螨虫生长的决明子，决明子能够有效抑制螨虫的生长。

具体的，颈椎枕芯 3 内设有若干保健磁石 7；颈椎枕芯 3 内还填充有薰衣草等草本植物助眠填充物。保健磁石有效按摩颈椎，可以有效缓解颈椎压力促进身体血液循环，也可促进睡眠质量；薰衣草等草本植物助眠填充物，淡淡的草本味道，可以增加睡眠深度。

枕套 1 上设有用于打开第一容纳腔 4 的第一拉链 8；以及，用于打开第二容纳腔 5 的第二拉链 9。便于更换清洗主枕芯 2 和颈椎枕芯 3。

本实用新型的工作原理大致如下述：将主枕芯 2 和颈椎枕芯 3 分别容置于枕套 1 的第一容纳腔 4 和第二容纳腔 5 中，使用时，颈椎靠在填充有颈椎

枕芯 3 一侧的枕套 1 上，头部靠在填充有主枕芯 2 的枕套 1 上，既舒适、护颈效果又好。

以上，仅用以说明本实用新型的技术方案而非限制，本领域普通技术人员对本实用新型的技术方案所做的其它修改或者等同替换，只要不脱离本实用新型技术方案的精神和范围，均应涵盖在本实用新型的权利要求范围当中。

# 权 利 要 求 书

1. 一种新型颈椎枕，其特征在于，包括：设有第一容纳腔(4)和第二容纳腔(5)的枕套(1)；装配于所述第一容纳腔(4)内的主枕芯(2)；以及，装配于所述第二容纳腔(5)内的圆柱形颈椎枕芯(3)。

2. 根据权利要求 1 所述的新型颈椎枕，其特征在于，所述枕套(1)采用弹性面料。

3. 根据权利要求 2 所述的新型颈椎枕，其特征在于，所述主枕芯(2)的中部设有向内凹的后脑勺承托牵引区(6)；所述枕套(1)上对应所述后脑勺承托牵引区(6)处设为与所述枕套(1)相装配的枕布(10)；所述枕布(10)与所述勺承托牵引区(6)的表面贴合。

4. 根据权利要求 3 所述的新型颈椎枕，其特征在于，所述后脑勺承托牵引区(6)内填充有用于防止螨虫生长的决明子。

5. 根据权利要求 1 所述的新型颈椎枕，其特征在于，所述颈椎枕芯(3)内设有若干保健磁石(7)；所述颈椎枕芯(3)内还填充有薰衣草等草本植物助眠填充物。

6. 根据权利要求 1 所述的新型颈椎枕，其特征在于，所述枕套(1)上设有用于打开第一容纳腔(4)的第一拉链(8)；以及，用于打开第二容纳腔(5)的第二拉链(9)。

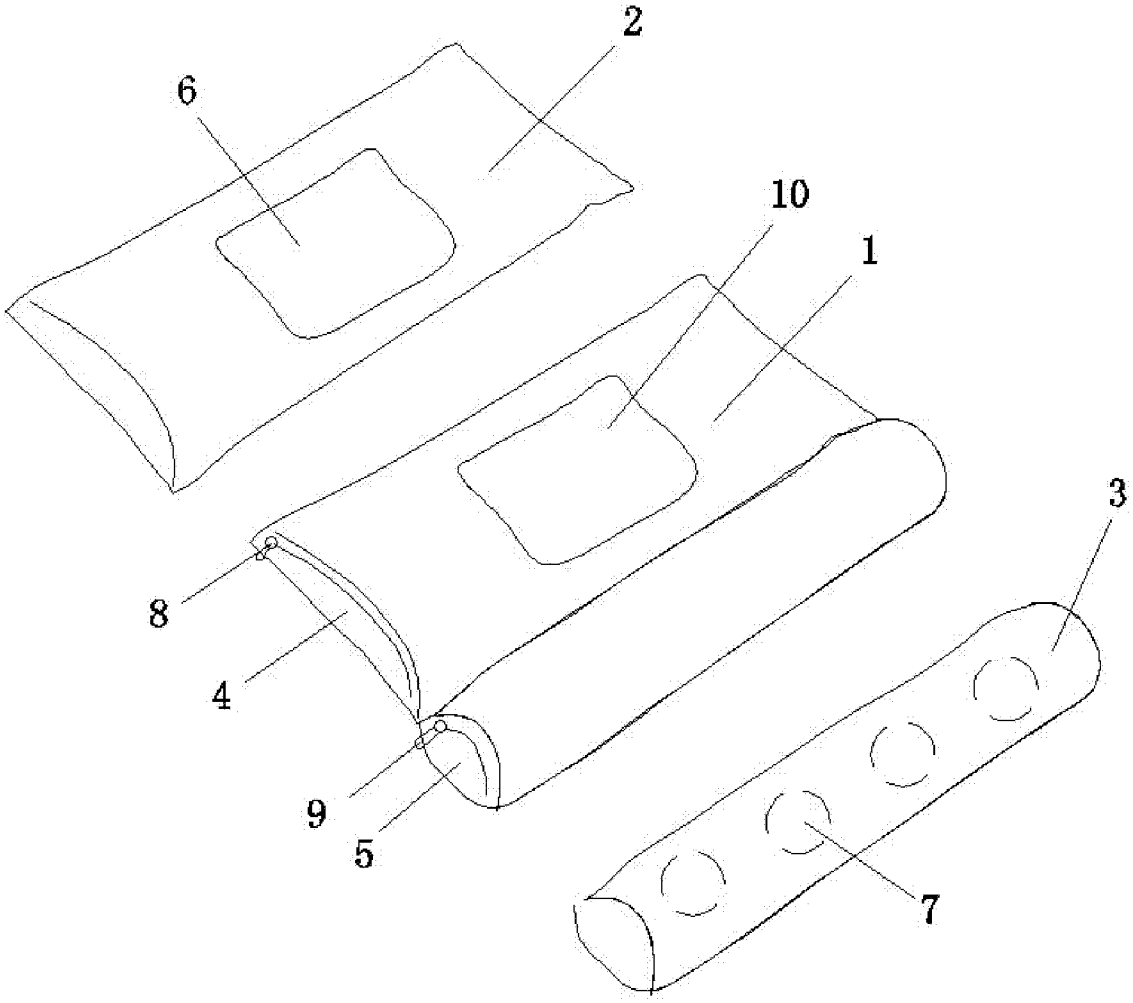


图1

# INTERNATIONAL SEARCH REPORT

International application No.
**PCT/CN2020/129106**

## A. CLASSIFICATION OF SUBJECT MATTER

A47G 9/10(2006.01)i

According to International Patent Classification (IPC) or to both national classification and IPC

## B. FIELDS SEARCHED

Minimum documentation searched (classification system followed by classification symbols)

A47G9/-

Documentation searched other than minimum documentation to the extent that such documents are included in the fields searched

Electronic data base consulted during the international search (name of data base and, where practicable, search terms used)

CNABS: 颈椎, 枕, 套, 芯, 柱, 腔, neck vertebra, pillow, cavity, cover, core, health

## C. DOCUMENTS CONSIDERED TO BE RELEVANT

| Category* | Citation of document, with indication, where appropriate, of the relevant passages | Relevant to claim No. |
|---|---|---|
| X | CN 204410366 U (HEBEI UNITED UNIVERSITY) 24 June 2015 (2015-06-24)<br>description paragraphs [0014] and [0015], figure 1 | 1-6 |
| X | CN 203207662 U (XIE, Yuefeng) 25 September 2013 (2013-09-25)<br>description, paragraph [0012], and figure 1 | 1-6 |
| X | CN 2831946 Y (SHI, Kainan) 01 November 2006 (2006-11-01)<br>description page 2 lines 9-17, figures 1-3 | 1-6 |
| A | CN 200970071 Y (GU, Baocang) 07 November 2007 (2007-11-07)<br>entire document | 1-6 |
| A | CN 203059134 U (JIANGSU BAOMAN BEDROOM SUPPLIES CO., LTD.) 17 July 2013 (2013-07-17)<br>entire document | 1-6 |

☐ Further documents are listed in the continuation of Box C.

☑ See patent family annex.

* Special categories of cited documents:

"A" document defining the general state of the art which is not considered to be of particular relevance

"E" earlier application or patent but published on or after the international filing date

"L" document which may throw doubts on priority claim(s) or which is cited to establish the publication date of another citation or other special reason (as specified)

"O" document referring to an oral disclosure, use, exhibition or other means

"P" document published prior to the international filing date but later than the priority date claimed

"T" later document published after the international filing date or priority date and not in conflict with the application but cited to understand the principle or theory underlying the invention

"X" document of particular relevance; the claimed invention cannot be considered novel or cannot be considered to involve an inventive step when the document is taken alone

"Y" document of particular relevance; the claimed invention cannot be considered to involve an inventive step when the document is combined with one or more other such documents, such combination being obvious to a person skilled in the art

"&" document member of the same patent family

| Date of the actual completion of the international search | Date of mailing of the international search report |
|---|---|
| **16 April 2021** | **25 April 2021** |
| Name and mailing address of the ISA/CN<br>**China National Intellectual Property Administration (ISA/CN)**<br>**No. 6, Xitucheng Road, Jimenqiao, Haidian District, Beijing 100088**<br>**China**<br>Facsimile No. **(86-10)62019451** | Authorized officer<br><br>Telephone No. |

**INTERNATIONAL SEARCH REPORT**
**Information on patent family members**

International application No.
**PCT/CN2020/129106**

| Patent document cited in search report | Publication date (day/month/year) | Patent family member(s) | Publication date (day/month/year) |
|---|---|---|---|
| CN 204410366 U | 24 June 2015 | None | |
| CN 203207662 U | 25 September 2013 | None | |
| CN 2831946 Y | 01 November 2006 | None | |
| CN 200970071 Y | 07 November 2007 | None | |
| CN 203059134 U | 17 July 2013 | None | |

# 国际检索报告

国际申请号
PCT/CN2020/129106

**A. 主题的分类**

A47G 9/10(2006.01)i

按照国际专利分类(IPC)或者同时按照国家分类和IPC两种分类

**B. 检索领域**

检索的最低限度文献(标明分类系统和分类号)

A47G9/-

包含在检索领域中的除最低限度文献以外的检索文献

在国际检索时查阅的电子数据库(数据库的名称，和使用的检索词（如使用）)

CNABS:颈椎，枕，套，芯，柱，腔，neck vertebra, pillow, cavity, cover, core, health

**C. 相关文件**

| 类 型* | 引用文件，必要时，指明相关段落 | 相关的权利要求 |
|---|---|---|
| X | CN 204410366 U (河北联合大学) 2015年 6月 24日 (2015-06-24)<br>说明书第[0014]和[0015]段，附图1 | 1-6 |
| X | CN 203207662 U (谢跃锋) 2013年 9月 25日 (2013-09-25)<br>说明书第[0012]段，附图1 | 1-6 |
| X | CN 2831946 Y (施开南) 2006年 11月 1日 (2006-11-01)<br>说明书第2页第9-17行，附图1-3 | 1-6 |
| A | CN 200970071 Y (谷宝仓) 2007年 11月 7日 (2007-11-07)<br>全文 | 1-6 |
| A | CN 203059134 U (江苏宝缦卧室用品有限公司) 2013年 7月 17日 (2013-07-17)<br>全文 | 1-6 |

☐ 其余文件在C栏的续页中列出。

☑ 见同族专利附件。

* 引用文件的具体类型：
"A" 认为不特别相关的表示了现有技术一般状态的文件
"E" 在国际申请日的当天或之后公布的在先申请或专利
"L" 可能对优先权要求构成怀疑的文件，或为确定另一篇引用文件的公布日而引用的或者因其他特殊理由而引用的文件（如具体说明的）
"O" 涉及口头公开、使用、展览或其他方式公开的文件
"P" 公布日先于国际申请日但迟于所要求的优先权日的文件

"T" 在申请日或优先权日之后公布，与申请不相抵触，但为了理解发明之理论或原理的在后文件
"X" 特别相关的文件，单独考虑该文件，认定要求保护的发明不是新颖的或不具有创造性
"Y" 特别相关的文件，当该文件与另一篇或者多篇该类文件结合并且这种结合对于本领域技术人员为显而易见时，要求保护的发明不具有创造性
"&" 同族专利的文件

| 国际检索实际完成的日期 | 国际检索报告邮寄日期 |
|---|---|
| 2021年 4月 16日 | 2021年 4月 25日 |
| ISA/CN的名称和邮寄地址<br>中国国家知识产权局(ISA/CN)<br>中国北京市海淀区蓟门桥西土城路6号 100088<br>传真号 (86-10)62019451 | 受权官员<br>孙敏<br>电话号码 86-(10)-53962355 |

# 国际检索报告
## 关于同族专利的信息

国际申请号
PCT/CN2020/129106

| 检索报告引用的专利文件 | | | 公布日<br>(年/月/日) | 同族专利 | 公布日<br>(年/月/日) |
|---|---|---|---|---|---|
| CN | 204410366 | U | 2015年 6月 24日 | 无 | |
| CN | 203207662 | U | 2013年 9月 25日 | 无 | |
| CN | 2831946 | Y | 2006年 11月 1日 | 无 | |
| CN | 200970071 | Y | 2007年 11月 7日 | 无 | |
| CN | 203059134 | U | 2013年 7月 17日 | 无 | |