(19)中华人民共和国国家知识产权局

(12)实用新型专利

(10)授权公告号 CN 215822230 U
(45)授权公告日 2022.02.15

(21)申请号 202121082482.1

(22)申请日 2021.05.20

(73)专利权人 南通莱鑫运动用品有限公司
地址 226300 江苏省南通市通州区兴仁镇温桥村27组

(72)发明人 姜兵

(51)Int.Cl.
*A63B 5/11*(2006.01)
*A63B 71/00*(2006.01)

权利要求书1页 说明书3页 附图2页

(54)实用新型名称

一种球类运动反弹网练习架

(57)摘要

本实用新型公开了一种球类运动反弹网练习架，蹦床跳布、环形支架、第一横杆、第二横杆、底座、支撑斜杆、导向杆和紧固螺栓；蹦床跳布的外周通过若干弹簧体与所述环形支架连接；第一横杆和第二横杆分别固定安装在环形支架的两侧，位于环形支架的下方；第一横杆上设置有连接臂；连接臂通过转轴与底座一端的连接座转动连接；第二横杆上固定设置导向杆；导向杆通过转轴与第二横杆上的U型座一转动连接；支撑斜杆为中空结构，内腔用于容纳导向杆；导向杆通过插销固定在支撑斜杆上；支撑斜杆的底部通过转轴与底座的另一端的U型座二连接。本实用新型方便调节反弹网的角度。

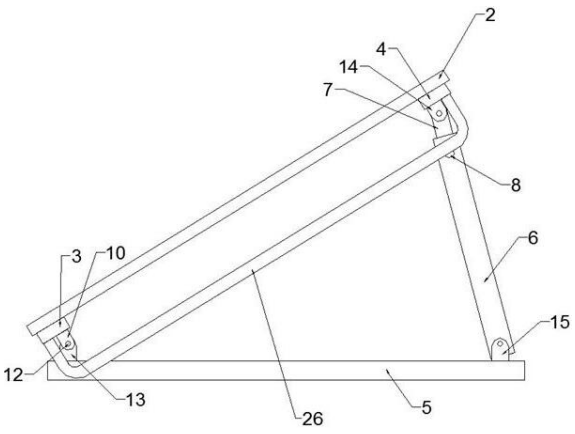


CN 215822230 U

1.一种球类运动反弹网练习架，其特征在于：蹦床跳布(1)、环形支架(2)、第一横杆(3)、第二横杆(4)、底座(5)、支撑斜杆(6)、导向杆(7)和紧固螺栓(8)；所述蹦床跳布(1)的外周通过若干弹簧体(9)与所述环形支架(2)连接；所述第一横杆(3)和第二横杆(4)分别固定安装在环形支架(2)的两侧，位于环形支架(2)的下方；所述第一横杆(3)上设置有连接臂(10)；所述连接臂(10)通过转轴(12)与底座(5)一端的连接座(13)转动连接；所述的第二横杆(4)上设置导向杆(7)；所述的导向杆(7)通过转轴(12)与第二横杆(4)上的U型座一(14)转动连接；所述的支撑斜杆(6)为中空结构，内腔用于容纳导向杆(7)；所述的导向杆(7)通过插销固定在支撑斜杆(6)上；所述支撑斜杆(6)的底部通过转轴(12)与底座(5)的另一端的U型座二(15)连接。

2.根据权利要求1所述的一种球类运动反弹网练习架，其特征在于：所述的底座(5)为工字型结构。

3.根据权利要求1所述的一种球类运动反弹网练习架，其特征在于：所述的第一横杆(3)和第二横杆(4)的中部通过连接杆(17)连接；所述的连接杆上设置有与连接杆滑动连接的滑块(18)；所述的U型座一(14)固定设置在一固定座(20)上；所述的固定座(20)上还设置有U型座三(16)；所述的U型座三(16)与所述的滑块(18)通过转轴转动连接；所述的滑块(18)通过紧固螺栓(8)固定在连接杆(17)上。

4.根据权利要求1所述的一种球类运动反弹网练习架，其特征在于：所述的第一横杆(3)和第二横杆(4)的两端通过U型支脚(26)连接。

5.根据权利要求1所述的一种球类运动反弹网练习架，其特征在于：所述环形支架(2)上套设有防护罩(19)；所述防护罩(19)将弹簧体(9)完全遮挡；所述防护罩(19)与蹦床跳布(1)边缘固定连接。

# 一种球类运动反弹网练习架

## 技术领域

[0001] 本实用新型涉及运动器材技术领域，具体涉及一种球类运动反弹网练习架。

## 背景技术

[0002] 足球、排球、篮球等球类运动，为了赢得比赛，需要不断的练习，掌握技巧，个人在练习时，缺少合适的对手，一般都是对着墙壁训练，还需要花费时间和精力去捡球，练习效果不佳。

## 实用新型内容

[0003] 本实用新型要解决的技术问题是提供一种球类运动反弹网练习架，方便调节反弹网的角度。

[0004] 为解决上述技术问题，本实用新型采取如下技术方案：一种球类运动反弹网练习架，蹦床跳布、环形支架、第一横杆、第二横杆、底座、支撑斜杆、导向杆和紧固螺栓；所述蹦床跳布的外周通过若干弹簧体与所述环形支架连接；所述第一横杆和第二横杆分别固定安装在环形支架的两侧，位于环形支架的下方；所述第一横杆上设置有连接臂；所述连接臂通过转轴与底座一端的连接座转动连接；所述的第二横杆上固定设置导向杆；所述的导向杆通过转轴与第二横杆上的U型座一转动连接；所述的支撑斜杆为中空结构，内腔用于容纳导向杆；所述的导向杆通过插销固定在支撑斜杆上；所述支撑斜杆的底部通过转轴与底座的另一端的U型座二连接。

[0005] 进一步地，所述的底座为工字型结构。

[0006] 进一步地，所述的第一横杆和第二横杆的中部通过连接杆连接；所述的连接杆上设置有与连接杆滑动连接的滑块；所述的U型座一固定设置在一固定座上；所述的固定座上还设置有U型座三；所述的U型座三与所述的滑块通过转轴转动连接；所述的滑块通过紧固螺栓固定在连接杆上。

[0007] 进一步地，所述的第一横杆和第二横杆的两端通过U型支脚连接。

[0008] 进一步地，所述环形支架上套设有防护罩；所述防护罩将弹簧体完全遮挡；所述防护罩与蹦床跳布边缘固定连接。

[0009] 本实用新型的有益效果为：

[0010] 本实用新型结构简单紧凑，使用简便，适合推广使用；通过调节反弹网的角度调整被弹射在反弹网上的球的反弹路线和反弹弧度，满足训练需求。

[0011] 本实用新型还可以作为蹦床使用，练习运动员的弹跳和平衡力。

## 附图说明

[0012] 下面结合附图和实施例对本实用新型作进一步说明。

[0013] 图1为本实用新型的结构示意图。

[0014] 图2为本实用新型蹦床跳布和环形支架连接示意图。

[0015] 图3为实施例2的结构示意图

## 具体实施方式

[0016] 下面将通过具体实施方式对本实用新型的技术方案进行清楚、完整地描述。

[0017] 在本实用新型的描述中，需要理解的是，术语“中间”、“顶”、“底”、“内”、“外”等指示的方位或位置关系为基于附图所示的方位或位置关系，仅是为了便于描述本实用新型和简化描述，而不是指示或暗示所指的装置或元件必须具有特定的方位、以特定的方位构造和操作，因此不能理解为对本实用新型的限制。术语“第一”、“第二”仅用于描述目的，而不能理解为指示或暗示相对重要性或者隐含指明所指示的技术特征的数量。由此，限定有“第一”、“第二”的特征可以明示或者隐含地包括一个或者更多个该特征。在本实用新型的描述中，“多个”的含义是两个或两个以上，除非另有明确具体的限定。

[0018] 另外，除非另有明确的规定和限定，术语“安装”、“相连”、“连接”、“固定”等术语应做广义理解，例如，可以是固定连接，也可以是可拆卸连接，或一体地连接；可以是机械连接，也可以是电连接；可以是直接相连，也可以通过中间媒介间接相连，可以是两个元件内部的连通。对于本领域的普通技术人员而言，可以根据具体情况理解上述术语在本实用新型中的具体含义。

[0019] 在本实用新型中，除非另有明确的规定和限定，第一特征在第二特征之“上”或之“下”可以包括第一和第二特征直接接触，也可以包括第一和第二特征不是直接接触而是通过它们之间的另外的特征接触。而且，第一特征在第二特征“之上”、“上方”和“上面”包括第一特征在第二特征正上方和斜上方，或仅仅表示第一特征水平高度高于第二特征。第一特征在第二特征“之下”、“下方”和“下面”包括第一特征在第二特征正下方和斜下方，或仅仅表示第一特征水平高度小于第二特征。

[0020] 实施例1

[0021] 参考图1-图3，为本实实用新型的一种球类运动反弹网练习架，蹦床跳布1、环形支架2、第一横杆3、第二横杆4、底座5、支撑斜杆6、导向杆7和紧固螺栓8；所述蹦床跳布1的外周通过若干弹簧体9与所述环形支架2连接；所述第一横杆3和第二横杆4分别固定安装在环形支架2的两侧，位于环形支架2的下方；所述第一横杆3上设置有连接臂10；所述连接臂10通过转轴12与底座5一端的连接座13转动连接；所述的第二横杆4上固定设置导向杆7；所述的导向杆7通过转轴12与第二横杆4上的U型座一14转动连接；所述的支撑斜杆6为中空结构，内腔用于容纳导向杆7；所述的导向杆7通过插销8固定在支撑斜杆6上；所述支撑斜杆6的底部通过转轴12与底座5的另一端的U型座二15连接。

[0022] 本实用新型的底座5为工字型结构。

[0023] 本实用新型的工作原理：本实用新型支撑斜杆与导向杆滑动连接，通过调节支撑斜杆与导向斜杆的位置，控制环形支架2一侧与底座5之间的巨距离，环形支架2的另一侧转动安装在底座5上，从而调节蹦床跳布1和环形支架2的角度，根据实际练习需要调节，调节时，直接拉动调节插销即可，调节到位后将插销自动插入。

[0024] 实施例2

[0025] 本实用新型的第一横杆3和第二横杆4的中部通过连接杆17连接；所述的连接杆上设置有与连接杆滑动连接的滑块18；所述的U型座一14固定设置在一固定座20上；所述的固

定座20上还设置有U型座三16;所述的U型座三16与所述的滑块18通过转轴转动连接;所述的滑块18通过紧固螺栓8固定在连接杆17上。本实用新型的第一横杆3和第二横杆4的两端通过U型支脚26连接。

[0026] 为了不影响蹦床的使用,连接杆17设置在与蹦床跳布一定距离的地方,避免在蹦床布弹性变形过程中触碰到,优选的第一横杆和第二横杆设置为U型结构,也距离蹦床布一段距离。

[0027] 本实用新型的环形支架2上套设有防护罩19;所述防护罩19将弹簧体9完全遮挡;所述防护罩19与蹦床跳布1边缘固定连接。通过设置防护罩,有效避免弹簧体伸缩过程中夹到人体部位。

[0028] 本实用新型的练习架也可用作儿童蹦床,只需要通过滑块18滑动,将支撑斜杆6放至水平状态即可。底座和U型支脚26起到支撑的作用。

[0029] 以上所述,仅是本实用新型的较佳实施例而已,不用于限制本实用新型,本领域技术人员可以在本实用新型的实质和保护范围内,对本实用新型做出各种修改或等同替换,这种修改或等同替换也应视为落在本实用新型技术方案的保护范围内。

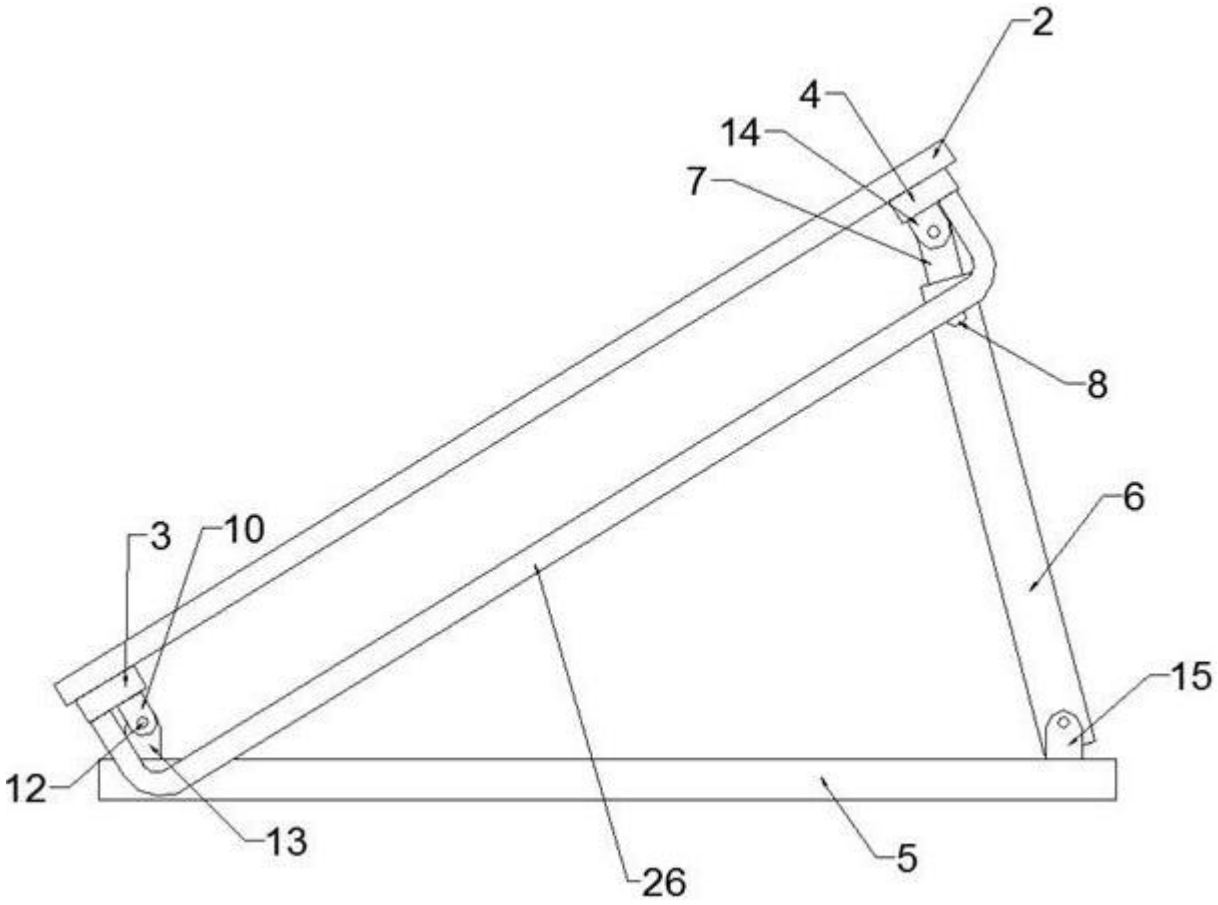


图1

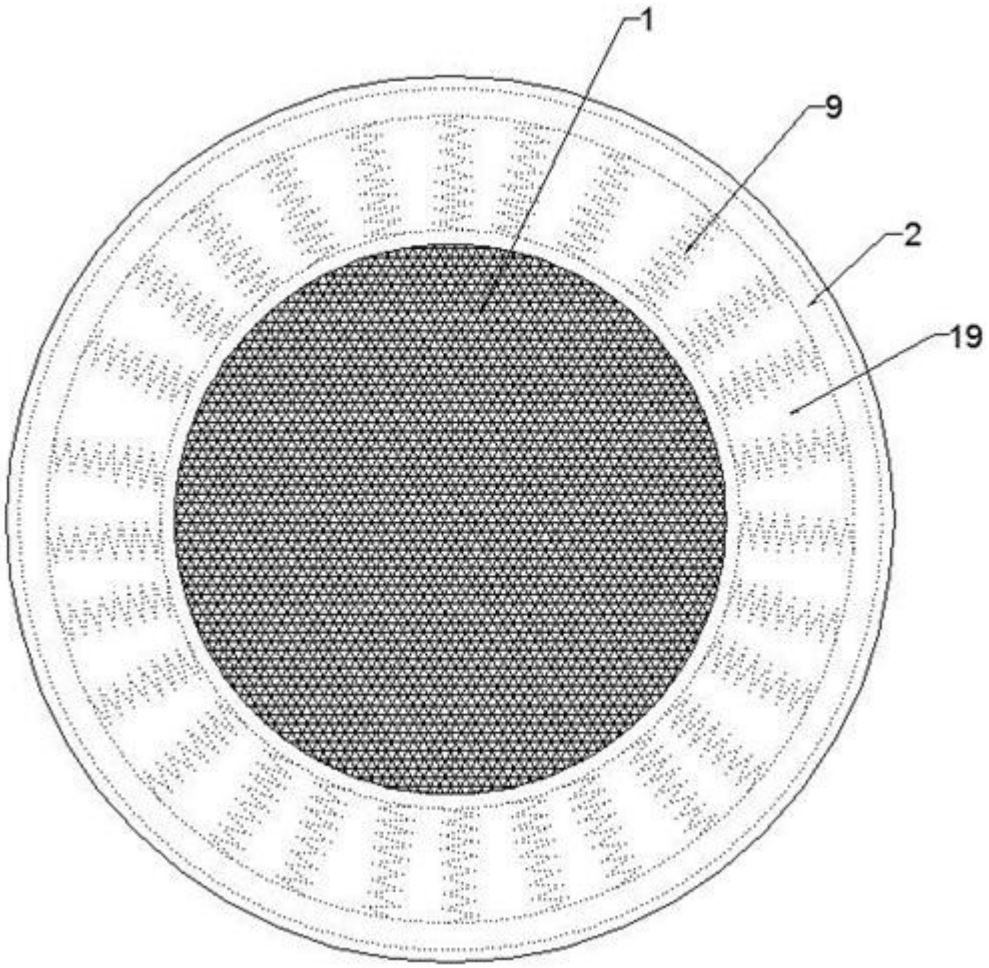


图2

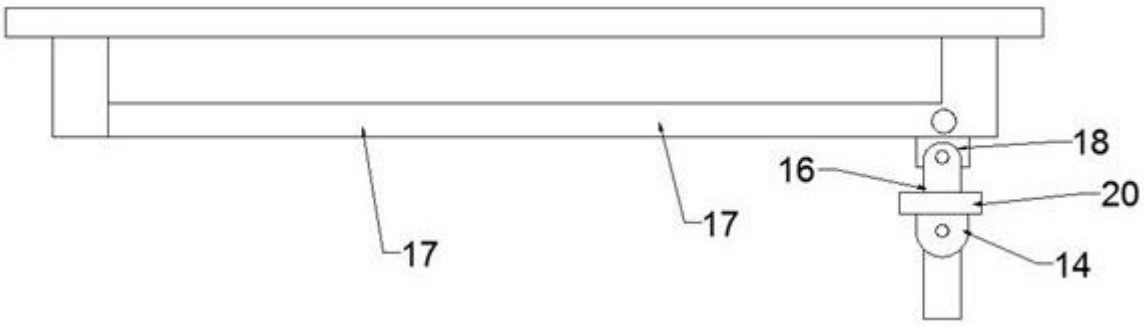


图3