(19)国家知识产权局

(12)发明专利申请

(10)申请公布号 CN 118236219 A
(43)申请公布日 2024.06.25

(21)申请号 202410201573.4

(22)申请日 2024.02.23

(71)申请人 杨秋玛
地址 550081 贵州省贵阳市云岩区金阳南路118号万科悦城5栋1单元15层4号

(72)发明人 万先芝 杨秋玛 黄丽

(51)Int.Cl.
A61F 5/37(2006.01)

权利要求书1页 说明书4页 附图3页

(54)发明名称

一种胸腹联合固定带

(57)摘要

本发明公开了一种胸腹联合固定带,包括约束单,约束单为双层布料沿边缘缝制而成,所述约束单的顶部固定连接有两个背带,背带与约束单的长边相垂直,约束单的两侧均固定连接有绑带,绑带与约束单的短边相垂直,所述背带与绑带均关于约束单的竖直中心线对称。本发明将约束单盖在患者胸部,使得两个背带分别位于患者的两侧,使得患者手臂压在约束单上,通过背带能够将本固定带与床头之间绑定,利用两侧绑带能够将本固定带与床的两边进行固定,使得约束单压在患者身上,对患者的上半身活动进行限制,且约束单的边缘位于患者胸部,同时背带远离患者腋下,能够在对患者进行活动限制时防止对患者皮肤造成磨伤,提升本装置的实用性。

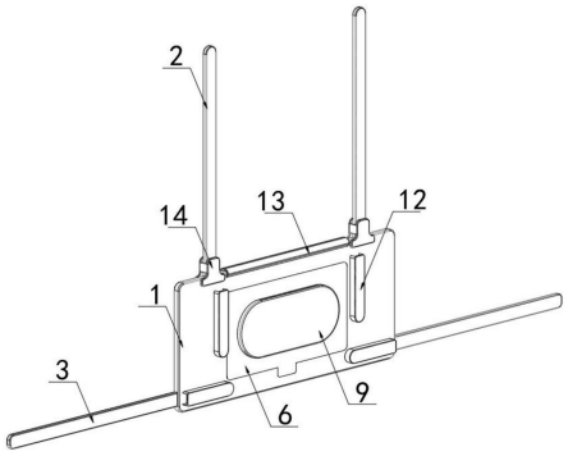

CN 118236219 A

1.一种胸腹联合固定带,包括约束单(1),约束单(1)为双层布料沿边缘缝制而成,其特征在于:所述约束单(1)的顶部固定连接有两个背带(2),背带(2)与约束单(1)的长边相垂直,约束单(1)的两侧均固定连接有绑带(3),绑带(3)与约束单(1)的短边相垂直,所述背带(2)与绑带(3)均关于约束单(1)的竖直中心线对称。

2.根据权利要求1所述的胸腹联合固定带,其特征在于:所述约束单(1)的一面开设有凹口,约束单(1)远离凹口的一面开设有多个贯穿约束单(1)一面的透气孔(4),且多个透气孔(4)位于约束单(1)的一面呈矩形阵列分布。

3.根据权利要求2所述的胸腹联合固定带,其特征在于:所述约束单(1)的内部设置有羽绒垫(5),凹口的边缘设置有帆布(6),帆布(6)的一边与约束单(1)之间为固定连接,帆布(6)的另一边设有凸片(7),凸片(7)与帆布(6)构成一体化结构,且凸片(7)与约束单(1)之间通过魔术贴(8)粘接。

4.根据权利要求3所述的胸腹联合固定带,其特征在于:所述帆布(6)远离约束单(1)的一侧固定连接有透气袋(9),透气袋(9)的一边设置有开口,透气袋(9)的开口处设置有用于封口的密封条(10)。

5.根据权利要求1所述的胸腹联合固定带,其特征在于:所述约束单(1)远离凹口的一侧固定连接有棉布垫(11),且棉布垫(11)的一侧约束单(1)的一侧相贴合。

6.根据权利要求1所述的胸腹联合固定带,其特征在于:所述约束单(1)设有凹口的一侧固定连接有多个布袋(12),多个布袋(12)的位置分别与背带(2)、绑带(3)相对应,且背带(2)与绑带(3)的外侧尺寸相吻合,所述布袋(12)的内侧宽度大于背带(2)的宽度。

7.根据权利要求1所述的胸腹联合固定带,其特征在于:所述约束单(1)靠近背带(2)的一边设置有无纺布条(13),且无纺布条(13)位于两个背带(2)之间,无纺布条(13)与约束单(1)之间通过针线缝制固定。

8.根据权利要求1所述的胸腹联合固定带,其特征在于:所述背带(2)与约束单(1)的连接处设置有防护件(14),防护件(14)的结构为“T”型结构,防护件(14)的一端设置有卡口(15),防护件(14)的另一端开设有通口(16),约束单(1)的一边卡在卡口(15)上,背带(2)从防护件(14)的通口(16)穿出,且防护件(14)与约束单(1)、背带(2)之间均通过针线缝制固定。

一种胸腹联合固定带

技术领域

[0001] 本发明属于医疗器件技术领域,具体为一种胸腹联合固定带。

背景技术

[0002] 神经外科是一个专科性较强的科室,患者病情重且病情发展快、患者术后常有意识障碍、精神症状、躁动等情况,其中躁动是病人意识障碍的一种表现,而对于躁动患者常用的处理措施是排除干扰因素的前提下使用镇静剂和保护性约束,但中重度躁动患者常突然抬起上半身,这有可能发生坠床、外伤、头部或胸部等引流管脱落,因此对于躁动病人,约束上半身是非常有必要的,传统床单式约束方法是对病人采取直接捆绑,在视觉上过于直观,家属看到此类场景后会心疼、难过、愤怒,心理上不能接受,且使用床单将病人胸部固定于床栏上,随着病人躁动约束面积会缩小,压强就会加大,病人就会产生被勒的感觉,这会导致病人躁动更剧烈,因此使用胸腹约束带能够大大提升约束的效果。

[0003] 专利申请公布号CN202446315U的专利公开了一种坎肩式胸腹约束带,由前面、背面组成,其特征在于:该前面与背面的上端相互连接,在该前面和背面上端的中部留有穿头孔,在该背面的两边的腋中线的上、中、下部分别连接有缚带,在该缚带的端部以及该前面的两边设有对应的搭扣;在该前面的四角各连接一束带。本实用新型有益效果是:穿戴在病人上身,为烦躁病人的安全多了一个防护屏障。可以在普通坎肩的基础上改进即可,结构简单,生产方便,成本低;前后两面的上端为一体结构以及采用魔术贴连接两侧,穿戴方便。

[0004] 但是上述技术方案中提供的一种坎肩式胸腹约束带在实际运用时,仍旧存在较多缺点,例如穿头孔的设置,使得病人在扭动时,容易造成局部皮肤勒伤,尤其是腋下部位、这会增加痛苦和不适感,使得实用性较差。

发明内容

[0005] 本部分的目的在于概述本发明的实施例的一些方面以及简要介绍一些较佳实施例。在本部分以及本申请的说明书摘要和发明名称中可能会做些简化或省略以避免使本部分、说明书摘要和发明名称的目的模糊,而这种简化或省略不能用于限制本发明的范围。

[0006] 为解决上述问题,本发明采用如下的技术方案。

[0007] 一种胸腹联合固定带,包括约束单,约束单为双层布料沿边缘缝制而成,所述约束单的顶部固定连接有两个背带,背带与约束单的长边相垂直,约束单的两侧均固定连接有绑带,绑带与约束单的短边相垂直,所述背带与绑带均关于约束单的竖直中心线对称。

[0008] 优选地,所述约束单的一面开设有凹口,约束单远离凹口的一面开设有多个贯穿约束单一面的透气孔,且多个透气孔位于约束单的一面呈矩形阵列分布。

[0009] 优选地,所述约束单的内部设置有羽绒垫,凹口的边缘设置有帆布,帆布的一边与约束单之间为固定连接,帆布的另一边设有凸片,凸片与帆布构成一体化结构,且凸片与约束单之间通过魔术贴粘接。

[0010] 优选地,所述帆布远离约束单的一侧固定连接有透气袋,透气袋的一边设置有开

口,透气袋的开口处设置有用于封口的密封条。

[0011] 优选地,所述约束单远离凹口的一侧固定连接有棉布垫,且棉布垫的一侧约束单的一侧相贴合。

[0012] 优选地,所述约束单设有凹口的一侧固定连接有多个布袋,多个布袋的位置分别与背带、绑带相对应,且背带与绑带的外侧尺寸相吻合,所述布袋的内侧宽度大于背带的宽度。

[0013] 优选地,所述约束单靠近背带的一边设置有无纺布条,且无纺布条位于两个背带之间,无纺布条与约束单之间通过针线缝制固定。

[0014] 优选地,所述背带与约束单的连接处设置有防护件,防护件的结构为“T”型结构,防护件的一端设置有卡口,防护件的另一端开设有通口,约束单的一边卡在卡口上,背带从防护件的通口穿出,且防护件与约束单、背带之间均通过针线缝制固定。

[0015] 有益效果

[0016] 相比于现有技术,本发明的有益效果为:

[0017] 1、本发明通过约束单盖在患者胸部,使得两个背带分别位于患者的两侧,使得患者手臂压在约束单上,通过背带能够将本固定带与床头之间绑定,利用两侧绑带能够将本固定带与床的两边进行固定,使得约束单压在患者身上,对患者的上半身活动进行限制,且约束单的边缘位于患者胸部,同时背带远离患者腋下,能够在对患者进行活动限制时防止对患者皮肤造成磨伤,提升本装置的实用性,同时无纺布条表面光滑,质地柔软,能够防止约束单的边缘对患者造成勒伤。

[0018] 2、本发明防护件通过卡口和通口与约束单、背带相接,能够对背带与约束单的连接处起到防护作用,增强连接的牢固性,防止背带磨损断开,利用棉布垫,能够增强约束单内侧的柔性性,提升本固定带的舒适度,通过凸片便于将帆布与约束单之间的魔术贴撕开,从而能够对羽绒垫进行拆装,装入羽绒垫时,能够提升约束单的保暖性能。

[0019] 3、本发明利用密封条能够将透气袋打开或闭合,向透气袋中加入安神助眠的中草药,配合透气袋使得中草药气味散出,能够辅助稳定患者情绪的作用,进一步提升本装置的实用性,多个布袋的设置,能够存放背带和绑带,使得本固定带便于收纳。

附图说明

[0020] 图1为本发明的整体立体结构示意图;

[0021] 图2为本发明的背部立体结构示意图;

[0022] 图3为本发明的局部立体结构示意图;

[0023] 图4为本发明的约束单立体结构示意图;

[0024] 图5为本发明的防护件立体结构示意图;

[0025] 图6为本发明的帆布立体结构示意图。

[0026] 图中各附图标注与部件名称之间的对应关系如下:

[0027] 1、约束单;2、背带;3、绑带;4、透气孔;5、羽绒垫;6、帆布;7、凸片;8、魔术贴;9、透气袋;10、密封条;11、棉布垫;12、布袋;13、无纺布条;14、防护件;15、卡口;16、通口。

具体实施方式

[0028] 为使本发明的上述目的、特征和优点能够更加明显易懂,下面结合说明书附图对本发明的具体实施方式做详细的说明。

[0029] 在下面的描述中阐述了很多具体细节以便于充分理解本发明,但是本发明还可以采用其他不同于在此描述的其它方式来实施,本领域技术人员可以在不违背本发明内涵的情况下做类似推广,因此本发明不受下面公开的具体实施例的限制。

[0030] 其次,此处所称的“一个实施例”或“实施例”是指可包含于本发明至少一个实现方式中的特定特征、结构或特性。在本说明书中不同地方出现的“在一个实施例中”并非均指同一个实施例,也不是单独的或选择性的与其他实施例互相排斥的实施例。本发明提供了以下实施例。

[0031] 请参阅图1-6,本发明提供的一种实施例:一种胸腹联合固定带,包括约束单1,约束单1为双层布料沿边缘缝制而成,双层布料优先选用尼龙材质制成,且双层结构使得约束单1更加牢固不易断裂,约束单1的尺寸为94*30cm,约束单1的顶部固定连接有两个背带2,背带2的尺寸通常采用60*1.5cm,同时背带2分别与约束单1的两侧边缘间距为6cm,背带2与约束单1的长边相垂直,约束单1的两侧均固定连接有绑带3,绑带3的尺寸通常采用30*1.5cm,背带2和绑带3的同样采用尼龙纺织而的材料,且背带2与约束单,绑带3与约束单1的短边相垂直,背带2与绑带3均关于约束单1的竖直中心线对称,将约束单1盖在患者胸部,使得两个背带2分别位于患者的两侧,使得患者手臂压在约束单1上,通过背带2能够将本固定带与床头之间绑定,利用两侧绑带3能够将本固定带与床的两边进行固定,使得约束单1压在患者身上,对患者的上半身活动进行限制,且约束单1的边缘位于患者胸部,同时背带2远离患者腋下,能够在对患者进行活动限制时防止对患者皮肤造成磨伤,且本固定带铺在患者身上,可根据患者的实际情况,在约束单1与患者胸部之间增设毛巾或其他柔性面料,从而增强本固定带的防勒伤能力。

[0032] 背带2与约束单1的连接处设置有防护件14,防护件14的材质采用亚麻面料或者软胶材质制成,具有较强的韧性,防护件14的结构为“T”型结构,防护件14的一端设置有卡口15,防护件14的另一端开设有通口16,约束单1的一边卡在卡口15上,背带2从防护件14的通口16穿出,且防护件14与约束单1、背带2之间均通过针线缝制固定,防护件14通过卡口15和通口16与约束单1、背带2相接,能够对背带2与约束单1的连接处起到防护作用,增强连接的牢固性,防止背带2磨损断开。

[0033] 在本实施例中,约束单1的一面开设有凹口,约束单1远离凹口的一面开设有多个贯穿约束单1一面的透气孔4,且多个透气孔4位于约束单1的一面呈矩形阵列分布,约束单1的内部设置有羽绒垫5,凹口的边缘通过针线与约束单1远离凹口的一面固定,使得约束单1上形成一个方形腔体,便于对羽绒垫5进行限位,使得羽绒垫5位于约束单1的中间,从而便于利用羽绒垫5护住患者的胸部,凹口的边缘设置有帆布6,帆布6的一边与约束单1之间为固定连接,帆布6的另一边设有凸片7,凸片7与帆布6构成一体化结构,且凸片7与约束单1之间通过魔术贴8粘接,通过凸片7便于将帆布6与约束单1之间的魔术贴8撕开,从而能够对羽绒垫5进行拆装,装入羽绒垫5时,能够提升约束单1的保暖性能,透气孔4的设置,能够便于患者胸部透气,约束单1远离凹口的一侧固定连接有棉布垫11,且棉布垫11的一侧约束单1的一侧相贴合,利用棉布垫11,能够增强约束单1内侧的柔软性,提升本固定带的舒适度,同

时棉布垫11柔软性也便于将本固定带直接与患者皮肤相接触。

[0034] 在本实施例中,帆布6远离约束单1的一侧固定连接有透气袋9,透气袋9的一边设置有开口,透气袋9的开口处设置有用于封口的密封条10,利用密封条10能够将透气袋9打开或闭合,向透气袋9中加入安神助眠的中草药,配合透气袋9使得中草药气味散出,能够辅助稳定患者情绪的作用。

[0035] 在本实施例中,约束单1设有凹口的一侧固定连接有多个布袋12,多个布袋12的位置分别与背带2、绑带3相对应,且背带2与绑带3的外侧尺寸相吻合,布袋12的内侧宽度大于背带2的宽度,多个布袋12的设置,能够存放背带2和绑带3,使得本固定带便于收纳。

[0036] 在本实施例中,约束单1靠近背带2的一边设置有无纺布条13,且无纺布条13位于两个背带2之间,无纺布条13与约束单1之间通过针线缝制固定,无纺布条13表面光滑,质地柔软,能够防止约束单1的边缘对患者造成勒伤。

[0037] 工作原理:在使用本装置时,首先将约束单1盖在患者胸部,使得两个背带2分别位于患者的两侧,使得患者手臂压在约束单1上,通过背带2能够将本固定带与床头之间绑定,利用两侧绑带3能够将本固定带与床的两边进行固定,使得约束单1压在患者身上,对患者的上半身活动进行限制,且约束单1的边缘位于患者胸部,同时背带2远离患者腋下,能够在对患者进行活动限制时防止对患者皮肤造成磨伤,提升本装置的实用性,同时无纺布条13表面光滑,质地柔软,能够防止约束单1的边缘对患者造成勒伤,防护件14通过卡口15和通口16与约束单1、背带2相接,能够对背带2与约束单1的连接处起到防护作用,增强连接的牢固性,防止背带2磨损断开,利用棉布垫11,能够增强约束单1内侧的柔软性,提升本固定带的舒适度,通过凸片7便于将帆布6与约束单1之间的魔术贴8撕开,从而能够对羽绒垫5进行拆装,装入羽绒垫5时,能够提升约束单1的保暖性能,透气孔4的设置,能够便于患者胸部透气,利用密封条10能够将透气袋9打开或闭合,向透气袋9中加入安神助眠的中草药,配合透气袋9使得中草药气味散出,能够辅助稳定患者情绪的作用,进一步提升本装置的实用性,多个布袋12的设置,能够存放背带2和绑带3,使得本固定带便于收纳。且本固定带制作工艺简单,操作流程简单,方便穿脱,能达到有效约束,减少非计划性意外拔管、脱管等不良事件的发生、避免勒伤、减少伤口部位因牵拉而产生血肿、减少因拔管造成患者的痛苦和经济负担、减少护士担心和焦虑、减少护士工作量

[0038] 以上内容是结合具体实施方式对本发明作进一步详细说明,不能认定本发明具体实施只局限于这些说明,对于本发明所属技术领域的普通技术人员来说,在不脱离本发明的构思的前提下,还可以做出若干简单的推演或替换,都应当视为属于本发明所提交的权利要求书确定的保护范围。

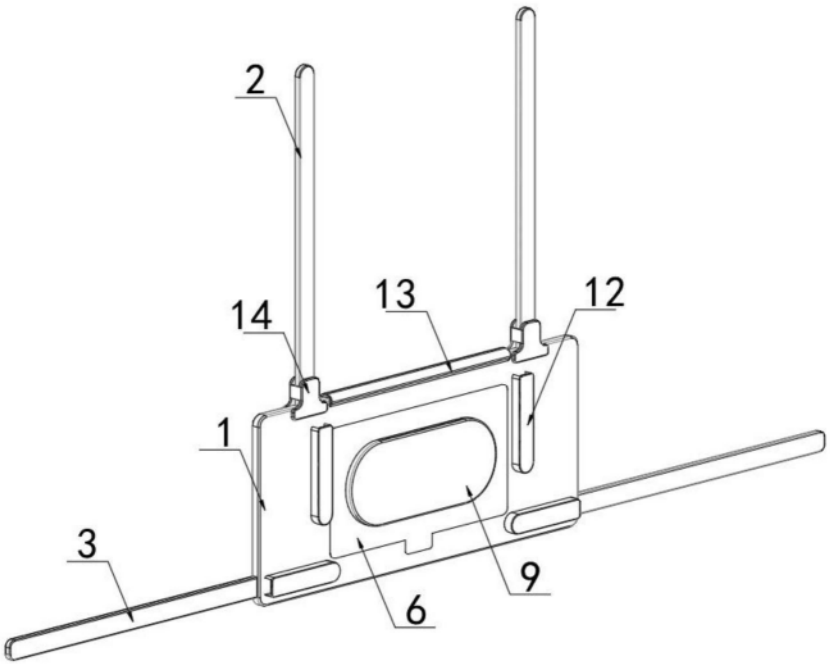

图1

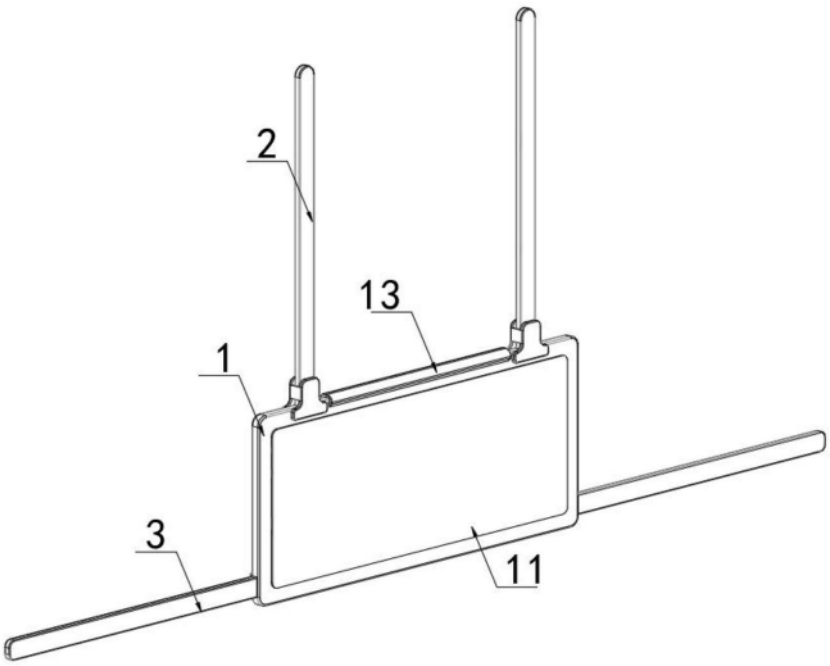

图2

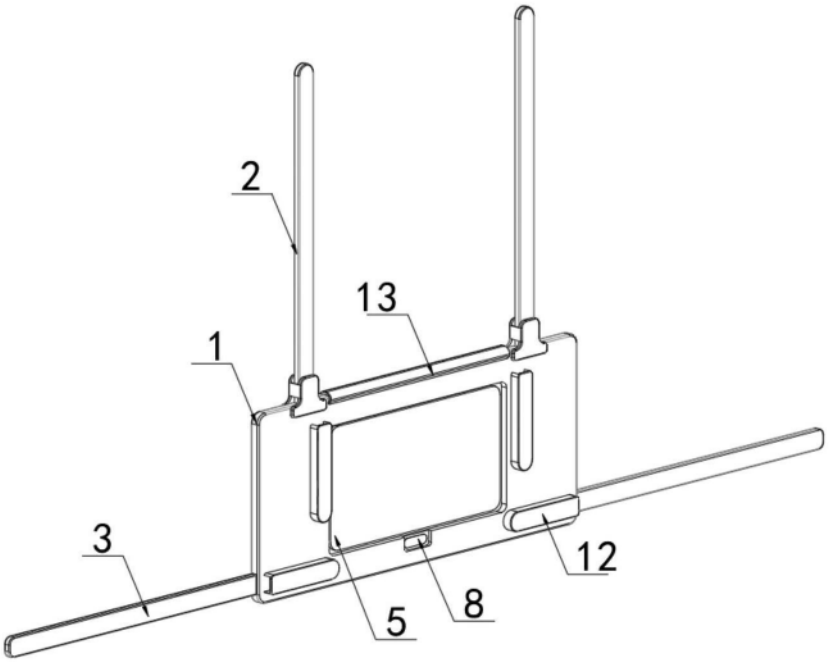

图3

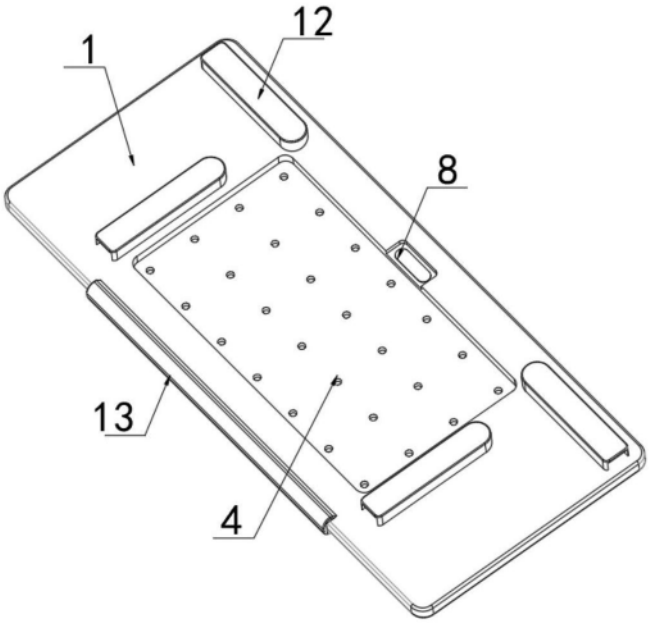

图4

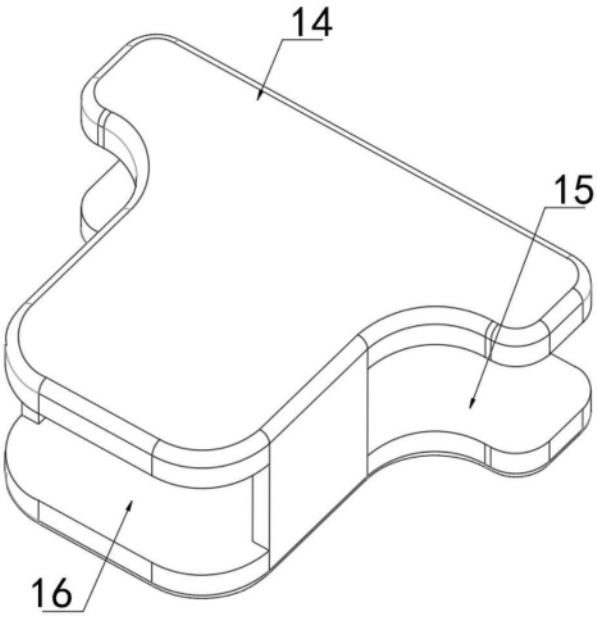

图5

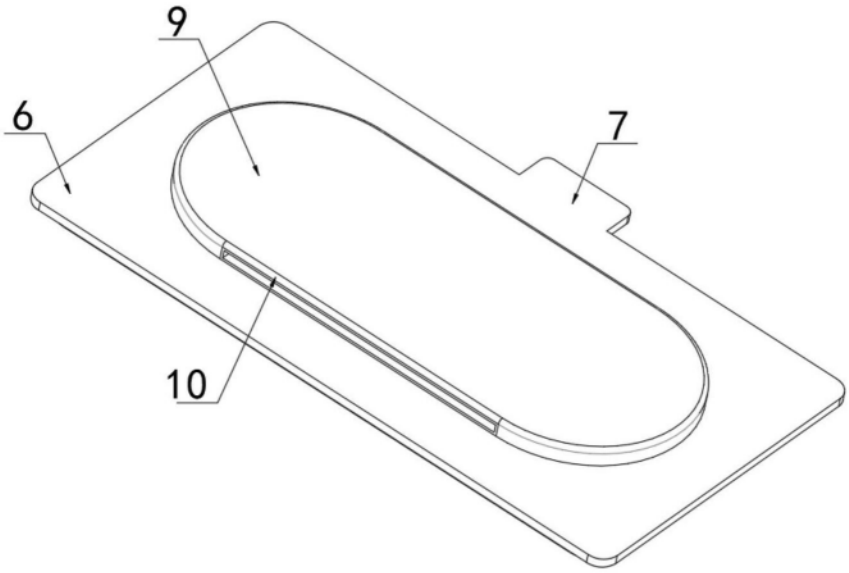

图6