(19)中华人民共和国国家知识产权局

(12)实用新型专利

(10)授权公告号 CN 210843820 U
(45)授权公告日 2020.06.26

(21)申请号 201921331164.7

(22)申请日 2019.08.16

(73)专利权人 吉林大学
地址 130000 吉林省长春市前进大街2699号

(72)发明人 贺婷婷 吴巍巍 孙轩祎 黄秀英

(74)专利代理机构 长春众邦菁华知识产权代理有限公司 22214
代理人 张伟

(51)Int.Cl.
A61F 13/12(2006.01)

权利要求书1页 说明书4页 附图3页

(54)实用新型名称

头皮取皮术后局部气压加压式包扎固定头套

(57)摘要

本实用新型涉及一种头皮取皮术后局部气压加压式包扎固定头套，包括套头本体、弹性固定带、柔性气囊、压力表、调气阀门和充气球；套头本体的面部边缘固定有弹性固定带，弹性固定带设有耳部镂空区，且弹性固定带的下颌部设有用于调节松紧的调节组件；套头本体包括外层和内层，外层和内层共同构成用于容纳柔性气囊的空腔，空腔在颈部处设有一个用于取放柔性气囊的开口，外层上分布有若干个观察孔，内层接触头皮的一侧为医用纱布；柔性气囊、压力表、调气阀门和充气球通过充气管路依次连通。柔性气囊充气后对患者头部产生压力，从而对术后伤口起到压迫止血的作用，避免头皮渗血，同时该头套具有穿戴方便、不易脱落、对头部的包扎省时省力的优点。

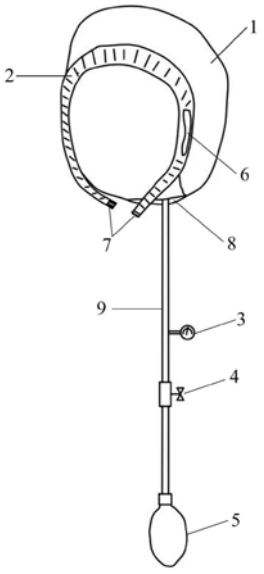

CN 210843820 U

1.一种头皮取皮术后局部气压加压式包扎固定头套,其特征在于,包括套头本体(1)、弹性固定带(2)、柔性气囊、压力表(3)、调气阀门(4)和充气球(5);

所述套头本体(1)的面部边缘固定有所述弹性固定带(2),所述弹性固定带(2)设有耳部镂空区(6),且所述弹性固定带(2)的下颌部设有用于调节松紧的调节组件(7);

所述套头本体(1)包括外层和内层,所述外层和所述内层共同构成用于容纳所述柔性气囊的空腔,所述空腔在颈部处设有一个用于取放所述柔性气囊的开口(8),所述外层上分布有若干个观察孔,所述内层接触头皮的一侧为医用纱布;

所述柔性气囊、所述压力表(3)、所述调气阀门(4)和所述充气球(5)通过充气管路(9)依次连通。

2.根据权利要求1所述的头皮取皮术后局部气压加压式包扎固定头套,其特征在于,

所述调节组件(7)包括排扣(7-1)和扣钩(7-2),所述排扣(7-1)与所述弹性固定带(2)的一端固定连接,所述扣钩(7-2)与所述弹性固定带(2)的另一端固定连接。

3.根据权利要求1或2所述的头皮取皮术后局部气压加压式包扎固定头套,其特征在于,

所述观察孔的直径小于或者等于5mm。

4.根据权利要求1或2所述的头皮取皮术后局部气压加压式包扎固定头套,其特征在于,

所述弹性固定带(2)的宽度为5cm～8cm。

头皮取皮术后局部气压加压式包扎固定头套

技术领域

[0001] 本实用新型涉及医疗器械技术领域，特别是涉及一种头皮取皮术后局部气压加压式包扎固定头套。

背景技术

[0002] 烧伤患者大多数要行植皮手术，而植皮手术取皮的最佳部位为头皮。根据烧伤面积的大小而决定取皮植皮的次数，小面积烧伤需要取头皮一次至两次，而大面积烧伤甚至需要取头皮十余次。由于头部的特殊解剖位置，头皮取皮后的包扎固定一直是困扰临床医生的一个大问题，现临床上常用纱布与加压绷带一同缠绕固定，其缺点是：1.医护人员缠绕包扎费时费力；2.无法合理控制缠绕压力，缠绕过松患者活动时容易脱落，同时无法起到加压的作用，引起头皮渗血，而缠绕过紧患者舒适度差，同时额头部位容易发生压力性损伤；3.包扎的过程中为了不脱落，患者耳部常常被包扎在内部，舒适度差；4.根据患者术后天数，对头部需要加压的压力不同，而传统的包扎方法无法随时、准确可控地改变包扎压力的大小，不利于术后患者的康复。

实用新型内容

[0003] 基于此，有必要针对目前临床上采用纱布与加压绷带包扎固定头部术后伤口存在的缺点，提供一种头皮取皮术后局部气压加压式包扎固定头套。

[0004] 为解决上述问题，本实用新型采取如下的技术方案：

[0005] 一种头皮取皮术后局部气压加压式包扎固定头套，包括套头本体、弹性固定带、柔性气囊、压力表、调气阀门和充气球；

[0006] 所述套头本体的面部边缘固定有所述弹性固定带，所述弹性固定带设有耳部镂空区，且所述弹性固定带的下颌部设有用于调节松紧的调节组件；

[0007] 所述套头本体包括外层和内层，所述外层和所述内层共同构成用于容纳所述柔性气囊的空腔，所述空腔在颈部处设有一个用于取放所述柔性气囊的开口，所述外层上分布有若干个观察孔，所述内层接触头皮的一侧为医用纱布；

[0008] 所述柔性气囊、所述压力表、所述调气阀门和所述充气球通过充气管路依次连通。

[0009] 与现有技术相比，本实用新型具有以下有益效果：

[0010] (1)穿戴方便，不易脱落，使医护人员对患者头部的包扎省时省力；

[0011] (2)通过调气阀门可以控制柔性气囊的充放气，通过压力表可实时观察柔性气囊内的压力，柔性气囊充气后对患者头部产生压力，从而对术后伤口起到压迫止血的作用，避免头皮渗血，同时由于柔性气囊对头部产生的压力是可控的，对头部的包扎不会过松或者过紧，因此兼顾了压迫止血与患者舒适度的需求；

[0012] (3)弹性固定带上设有耳部镂空区，在佩戴时，患者的耳部通过耳部镂空区露于头套外部，并不会被包扎在头套的内部，因此佩戴头套时的舒适度更佳；

[0013] (4)医护人员根据患者术后天数可以通过压力表和调气阀门随时调整头套对患者

头部施加的压力，而不必重新缠绕包扎头部，更加有利于术后患者的康复，同时减轻了医护人员的工作量；

[0014] (5)套头本体的外层上分布有若干个观察孔，医护人员通过观察孔可以看见伤口有无出血，方便医护人员的观察与护理，同时观察孔增加了头套的透气性；

[0015] (6)外层和内层形成的空腔在颈部处有一个开口，通过该开口可直接将柔性气囊放入内层和外层形成的空腔中，用后可通过该开口将柔性气囊拿出，套头本体及其上的弹性固定带均可重复消毒使用(一人一用)，而柔性气囊以及与其连接的压力表、调气阀门和充气球可消毒后反复多人使用，节约环保。

附图说明

[0016] 图1为本实用新型头皮取皮术后局部气压加压式包扎固定头套的结构示意图；

[0017] 图2为本实用新型头皮取皮术后局部气压加压式包扎固定头套的使用状态图；

[0018] 图3为图2中调节组件的结构示意图。

具体实施方式

[0019] 下面将结合附图及较佳实施例对本实用新型的技术方案进行详细描述。

[0020] 在其中一个实施例中，如图1-2所示，本实用新型公开一种头皮取皮术后局部气压加压式包扎固定头套，包括套头本体1、弹性固定带2、柔性气囊、压力表3、调气阀门4和充气球5。

[0021] 具体地，在本实施例中，套头本体1的面部边缘固定有弹性固定带2，弹性固定带2用于将套头本体1固定在头部，弹性固定带12的材质可以选用透气性好的具有弹性的材料，例如弹性纤维等；弹性固定带2设有耳部镂空区6，耳部镂空区6的大小与人体的耳部相适应，在佩戴时，患者的耳部通过耳部镂空区露于头套外部，并不会被包扎在头套的内部，因此佩戴头套时的舒适度更佳。为进一步保证弹性固定带2的固定效果和患者佩戴时的舒适度，弹性固定带2的宽度可以为5cm～8cm，以避免弹性固定带2过窄而导致套头本体1固定不牢、患者有勒痛感。

[0022] 同时，弹性固定带2的下颌部设有调节组件7，该调节组件7可以调节患者佩戴头套时弹性固定带2的松紧程度，调节组件7的设置一方面有利于固定套头本体1和方便穿戴套头本体1，另一方面可以适合不同面部大小的患者使用。本实施例中的调节组件7可以采用魔术贴、卡扣或者搭扣等实现，优选地，如图3所示，本实施例中调节组件7包括排扣7-1和扣钩7-2，排扣7-1与弹性固定带2的一端固定连接，扣钩7-2与弹性固定带2的另一端固定连接，排扣7-1上设有呈矩阵式规律分布的、与扣钩7-2配合的钩环，钩环可以呈如图3所示的三排两扣，也可以呈三排一扣、三排三扣、四排三扣等等，扣钩7-2上的扣钩数量与排扣7-1上的扣环的数量相适应。调节组件7采用排扣7-1和扣钩7-2，具有拆卸方便的优点，便于医护人员快速、稳定固定头套。

[0023] 在本实施例中，套头本体1包括外层和内层，外层的面积略大于内层的面积，外层和内层共同构成用于容纳柔性气囊的空腔，空腔在颈部处设有一个用于取放柔性气囊的开口8，在使用时，通过开口8将柔性气囊放入外层和内层形成的空腔内，柔性气囊的形状及大小可以与空腔的形状及大小相适应，以保证柔性气囊对于头部整体的压力基本均匀，也避

免柔性气囊在空腔内窜动，同时柔性气囊的大小也可以小于空腔的大小，只要满足柔性气囊的大小能够覆盖住头部创面即可，在使用时手动调节柔性气囊的位置，使柔性气囊位于头部创面的上方后再对柔性气囊充气，柔性气囊的形状可以为扁平状等，以增加柔性气囊对头部施加压力的面积，对患者的头部实现更好的压迫止血并提高患者的舒适度；当不使用时，在柔性气囊放气后，可以通过开口将柔性气囊从空腔中取出，套头本体1及其上的弹性固定带2均可重复消毒使用(一人一用)，而柔性气囊以及与其连接的压力表3、调气阀门4和充气球5可消毒后反复多人使用，具有节约环保的优点。

[0024] 外层是镂空的，外层上分布有若干个观察孔，医护人员通过观察孔可以看见伤口有无出血，同时观察孔的设计增加了头套的透气性，有利于术后患者伤口的恢复。优选地，观察孔的直径小于或者等于5mm。外层的材质可以采用不具有弹性的布料或者弹性较小的布料，以提高外层对柔性气囊的束缚力，在柔性气囊充气后立即对头部产生压力。

[0025] 内层接触头皮的一侧为医用纱布，医用纱布能够直接接触创面，从而在柔性气囊的压力作用下压迫伤口止血，同时不会对伤口造成感染。

[0026] 柔性气囊、压力表3、调气阀门4和充气球5通过充气管路9依次连通，充气球5用于为柔性气囊充气，压力表3用于实时显示柔性气囊中的压力情况，调气阀门4(又称为调气阀或者调气开关)用于调节充气管路9中的气流量，从而调节柔性气囊的充放气，当患者头部需要施加压力进行止血或者释放压力时，医护人员均可以通过调气阀门4进行手动调节，同时通过压力表3观察柔性气囊内的压力情况，柔性气囊对于头部压力的大小具体视患者的病情需要由医护人员确定，具有压力调节便捷、准确等优点。本实施例中的充气管路9为柔性管路，以方便头套的佩戴和携带。

[0027] 本实施例所提出的头皮取皮术后局部气压加压式包扎固定头套的使用方法如下：将柔性气囊(未充气)放置在外层与内层形成的空腔内；将套头本体1套在患者的头部，调整柔性气囊的位置，使其位于伤口创面的正上方，调整好柔性气囊的位置后利用弹性固定带2将套头本体1固定在头部；打开调气阀门4，按压充气球5为柔性气囊充气，同时观察压力表3的数值情况，当压力表3的示数达到想要的压力值时，关闭调气阀门4，完成柔性气囊的充气；加压完毕后，打开调气阀门4，由于柔性气囊内的压强高于充气球5内的压强，所以柔性气囊放气至充气球5内，放气完毕后可将柔性气囊从套头本体上的开口处取出，或者在柔性气囊放气完毕后将弹性固定带2打开，将套头本体1从患者头部取下。

[0028] 本实施例所提出的头皮取皮术后局部气压加压式包扎固定头套具有以下有益效果：

[0029] (1)穿戴方便，不易脱落，使医护人员对患者头部的包扎省时省力；

[0030] (2)通过调气阀门可以控制柔性气囊的充放气，通过压力表可实时观察柔性气囊内的压力，柔性气囊充气后对患者头部产生压力，从而对术后伤口起到压迫止血的作用，避免头皮渗血，同时由于柔性气囊对头部产生的压力是可控的，对头部的包扎不会过松或者过紧，因此兼顾了压迫止血与患者舒适度的需求；

[0031] (3)弹性固定带上设有耳部镂空区，在佩戴时，患者的耳部通过耳部镂空区露于头套外部，并不会被包扎在头套的内部，因此佩戴头套时的舒适度更佳；

[0032] (4)医护人员根据患者术后天数可以通过压力表和调气阀门随时调整头套对患者头部施加的压力，而不必重新缠绕包扎头部，更加有利于术后患者的康复，同时减轻了医护

人员的工作量；

[0033] (5)套头本体的外层上分布有若干个观察孔，医护人员通过观察孔可以看见伤口有无出血，方便医护人员的观察与护理，同时观察孔增加了头套的透气性；

[0034] (6)外层和内层形成的空腔在颈部处有一个开口，通过该开口可直接将柔性气囊放入内层和外层形成的空腔中，用后可通过该开口将柔性气囊拿出，套头本体及其上的弹性固定带均可重复消毒使用(一人一用)，而柔性气囊以及与其连接的压力表、调气阀门和充气球可消毒后反复多人使用，节约环保。

[0035] 以上所述实施例的各技术特征可以进行任意的组合，为使描述简洁，未对上述实施例中的各个技术特征所有可能的组合都进行描述，然而，只要这些技术特征的组合不存在矛盾，都应当认为是本说明书记载的范围。

[0036] 以上所述实施例仅表达了本实用新型的几种实施方式，其描述较为具体和详细，但并不能因此而理解为对实用新型专利范围的限制。应当指出的是，对于本领域的普通技术人员来说，在不脱离本实用新型构思的前提下，还可以做出若干变形和改进，这些都属于本实用新型的保护范围。因此，本实用新型专利的保护范围应以所附权利要求为准。

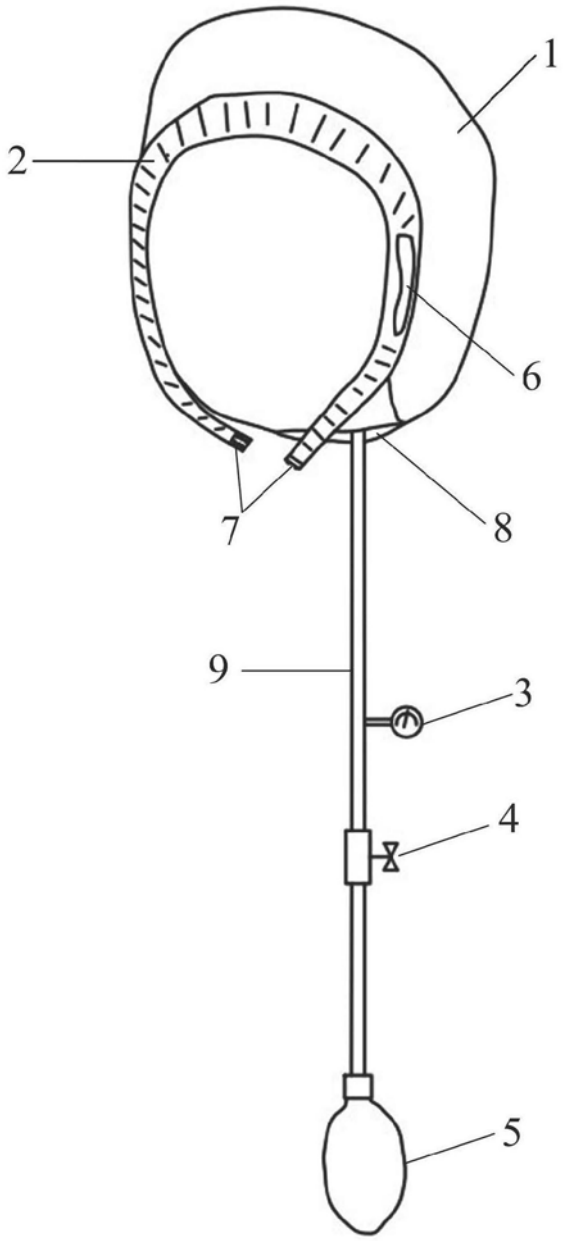

图1

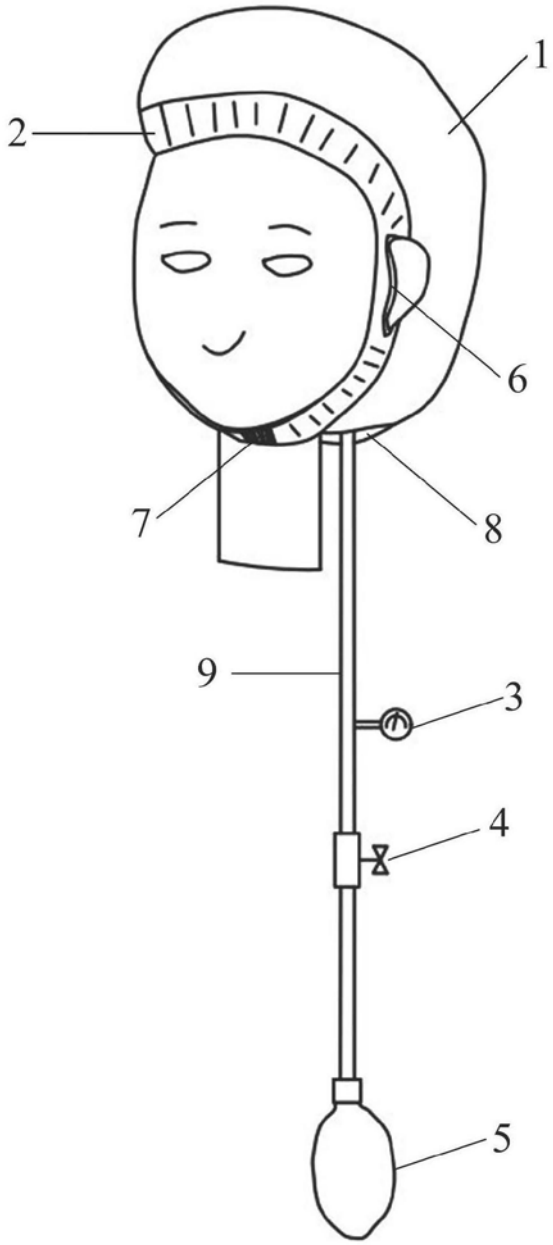

图2

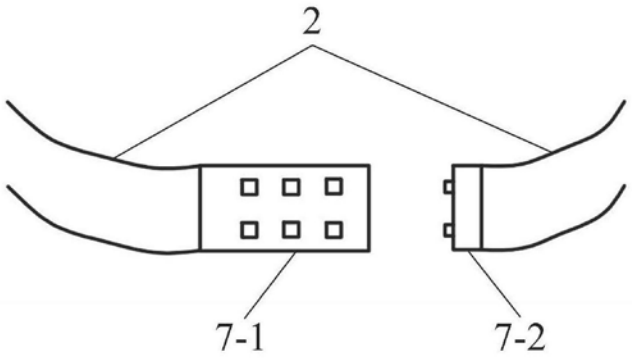

图3