(19)中华人民共和国国家知识产权局

(12)实用新型专利

(10)授权公告号 CN 215914757 U
(45)授权公告日 2022.03.01

(21)申请号 202121677800.9

(22)申请日 2021.07.22

(73)专利权人 九江学院附属医院
地址 332000 江西省九江市九江学院附属医院1号楼7楼重症医学科

(72)发明人 方珍 虞晓琴 谢卫

(74)专利代理机构 西安研创天下知识产权代理事务所(普通合伙) 61239
代理人 赵增侠

(51)Int.Cl.
A61B 17/12(2006.01)

权利要求书1页 说明书3页 附图3页

(54)实用新型名称

一种动静脉穿刺压迫止血装置

(57)摘要

一种动静脉穿刺压迫止血装置，本实用新型涉及医疗器械技术领域，一号绑带上开设有数个一号通气孔；左右两个一号绑带之间设有兜带；兜带的下方设有气囊；气囊的前侧贯穿连接有一号气嘴，一号气嘴上设有阀门；气囊的下端固定有二号魔术贴刺面，二号魔术贴刺面的下方配合设有二号魔术贴毛面；二号魔术贴毛面的下方设有二号绑带；二号绑带上开始有数个二号通气孔；二号通气孔的孔径和密度均大于一号通气孔的孔径和密度设置；便于调节按压的位置，在进行压迫止血时能够精准按压，且便于清理消毒后下次使用，节约了成本，提高了实用性；止血与按压分开进行，避免按压位置不准造成坏死。

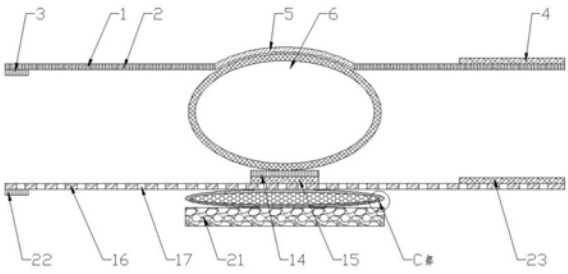

CN 215914757 U

1.一种动静脉穿刺压迫止血装置,其特征在于:它包含一号绑带(1)、兜带(5)、气囊(6)、一号气嘴(7)、阀门(8)、二号魔术贴刺面(14)、二号魔术贴毛面(15)、二号绑带(16)、药袋(18)、药(19)、透气网(20)、三号魔术贴刺面(22)和三号魔术贴毛面(23);一号绑带(1)上开设有数个一号通气孔(2);左右两个一号绑带(1)之间设有兜带(5);兜带(5)的下方设有气囊(6);气囊(6)的前侧贯穿连接有一号气嘴(7),一号气嘴(7)上设有阀门(8);

气囊(6)的下端固定有二号魔术贴刺面(14),二号魔术贴刺面(14)的下方配合设有二号魔术贴毛面(15);二号魔术贴毛面(15)的下方设有二号绑带(16);二号绑带(16)上开始有数个二号通气孔(17);二号通气孔(17)的孔径和密度均大于一号通气孔(2)的孔径和密度设置;二号绑带(16)的下表面左侧设有三号魔术贴刺面(22),二号绑带(16)的上表面右侧设有三号魔术贴毛面(23);二号绑带(16)的下端设有药袋(18),药袋(18)内填设有药(19);药袋(18)的下表面的开口上设有透气网(20)。

2.根据权利要求1所述的一种动静脉穿刺压迫止血装置,其特征在于:左侧的一号绑带(1)的下表面左侧设有一号魔术贴刺面(3),右侧的一号绑带(1)的上表面右侧设有一号魔术贴毛面(4)。

3.根据权利要求1所述的一种动静脉穿刺压迫止血装置,其特征在于:一号气嘴(7)内通过螺纹旋接有螺纹管(9),螺纹管(9)的前端固定有软管(10),软管(10)的另一端固定有二号气嘴(11),二号气嘴(11)上设有单向阀(12);二号气嘴(11)的前端连接有压气球(13)。

4.根据权利要求1所述的一种动静脉穿刺压迫止血装置,其特征在于:透气网(20)的下端设有止血棉(21)。

一种动静脉穿刺压迫止血装置

技术领域

[0001] 本实用新型涉及医疗器械技术领域，具体涉及一种动静脉穿刺压迫止血装置。

背景技术

[0002] 临床上，动静脉穿刺后的首要工作就是对穿刺点进行止血，一旦止血不好的话，就会引起感染，或者皮下出血或血肿；对于穿刺点的压迫止血，用棉球或棉签压迫止血，因压迫的时间过短，或压迫不到位而造成出血，需要花费更多时间用于处理止血问题。

[0003] 现在传统的指向性方法是采用输液贴粘贴在动静脉穿刺点上进行止血，但是输液贴只是单纯胶布中间有一薄薄棉片，需要患者进行按压，按压与止血同步进行，一旦按压的位置不准，容易造成坏死，产生增加患者负担，造成止血效果不好。

实用新型内容

[0004] 本实用新型的目的在于针对现有技术的缺陷和不足，提出一种动静脉穿刺压迫止血装置，便于调节按压的位置，在进行压迫止血时能够精准按压，且便于清理消毒后下次使用，节约了成本，提高了实用性；止血与按压分开进行，避免按压位置不准造成坏死。

[0005] 为实现上述目的，本实用新型采用的技术方案是：它包含一号绑带、兜带、气囊、一号气嘴、阀门、二号魔术贴刺面、二号魔术贴毛面、二号绑带、药袋、药、透气网、三号魔术贴刺面和三号魔术贴毛面；一号绑带上开设有数个一号通气孔；左右两个一号绑带之间设有兜带；兜带的下方设有气囊；气囊的前侧贯穿连接有一号气嘴，一号气嘴上设有阀门；

[0006] 气囊的下端固定有二号魔术贴刺面，二号魔术贴刺面的下方配合设有二号魔术贴毛面；二号魔术贴毛面的下方设有二号绑带；二号绑带上开始有数个二号通气孔；二号通气孔的孔径和密度均大于一号通气孔的孔径和密度设置；二号绑带的下表面左侧设有三号魔术贴刺面，二号绑带的上表面右侧设有三号魔术贴毛面；二号绑带的下端设有药袋，药袋内填设有药；药袋的下表面的开口上设有透气网。

[0007] 优选地，左侧的一号绑带的下表面左侧设有一号魔术贴刺面，右侧的一号绑带的上表面右侧设有一号魔术贴毛面。

[0008] 优选地，一号气嘴内通过螺纹旋接有螺纹管，螺纹管的前端固定有软管，软管的另一端固定有二号气嘴，二号气嘴上设有单向阀；二号气嘴的前端连接有压气球。

[0009] 优选地，透气网的下端设有止血棉。

[0010] 与现有技术相比，本实用新型的有益效果是：本实用新型提供了一种动静脉穿刺压迫止血装置，便于调节按压的位置，在进行压迫止血时能够精准按压，且便于清理消毒后下次使用，节约了成本，提高了实用性；止血与按压分开进行，避免按压位置不准造成坏死。

附图说明

[0011] 为了更清楚地说明本实用新型实施例或现有技术中的技术方案，下面将对实施例或现有技术描述中所需要使用的附图作简单地介绍，显而易见地，下面描述中的附图仅仅

是本实用新型的一些实施例，对于本领域普通技术人员来讲，在不付出创造性劳动性的前提下，还可以根据这些附图获得其他的附图。

[0012] 图1是本实用新型的结构示意图。

[0013] 图2是图1的俯视图。

[0014] 图3是图2中的A-A向剖视图。

[0015] 图4是图2中的B-B向剖视图。

[0016] 图5是图4中的C部放大图。

[0017] 附图标记说明：

[0018] 一号绑带1、一号通气孔2、一号魔术贴刺面3、一号魔术贴毛面4、兜带5、气囊6、一号气嘴7、阀门8、螺纹管9、软管10、二号气嘴11、单向阀12、压气球13、二号魔术贴刺面14、二号魔术贴毛面15、二号绑带16、二号通气孔17、药袋18、药19、透气网20、止血棉21、三号魔术贴刺面22、三号魔术贴毛面23。

具体实施方式

[0019] 下面结合附图对本实用新型作进一步的说明。

[0020] 参看如图1至图4所示，本具体实施方式采用的技术方案是：它包含一号绑带1、兜带5、气囊6、一号气嘴7、阀门8、二号魔术贴刺面14、二号魔术贴毛面15、二号绑带16、药袋18、药19、透气网20、三号魔术贴刺面 22和三号魔术贴毛面23；一号绑带1上开设有数个一号通气孔2；左侧的一号绑带1的下表面左侧缝合设有一号魔术贴刺面3，右侧的一号绑带1的上表面右侧缝合设有一号魔术贴毛面4；左右两个一号绑带1之间缝合设有兜带5；兜带5的下方设有气囊6；气囊6的前侧贯穿连接有一号气嘴7，一号气嘴7 上设有阀门8；一号气嘴7内通过螺纹旋接有螺纹管9，螺纹管9的前端通过胶水粘贴固定有软管10，软管10的另一端通过胶水粘贴固定有二号气嘴11，二号气嘴11上设有单向阀12；二号气嘴11的前端连接有压气球13；可压气球13便于及时增大压力，且在不使用时不会造成累赘；

[0021] 气囊6的下端通过胶水粘贴固定有二号魔术贴刺面14，二号魔术贴刺面 14的下方配合设有二号魔术贴毛面15；二号魔术贴毛面15的下方缝合设有二号绑带16；二号绑带16上开始有数个二号通气孔17；二号通气孔17的孔径和密度均大于一号通气孔2的孔径和密度设置；二号绑带16的下表面左侧缝合设有三号魔术贴刺面22，二号绑带16的上表面右侧缝合设有三号魔术贴毛面23；二号绑带16的下端缝合设有药袋18，药袋18内填设有药19；药袋 18的下表面的开口上缝合设有透气网20；透气网20的下端缝合设有止血棉 21。

[0022] 本具体实施方式的工作原理：使用时，气囊6处于有气状态；将二号绑带16与进行动静脉穿刺的肢体绑设缠绕，利用三号魔术贴刺面22与三号魔术贴毛面23互相配合设置，使得二号绑带16与肢体固定；止血棉21起到吸血止血的作用，药袋18内的药物通过透气网20、止血棉21渗出到伤口处，促进伤口的消炎愈合；将气囊6利用兜带5压在动静脉穿刺点上，将左右两个一号绑带1在肢体上绕紧，并利用一号魔术贴刺面3与一号魔术贴毛面4 互相配合设置，使得一号绑带1将气囊6固定在动静脉穿刺点上；需要增大压力时，将螺纹管9与一号气嘴7旋接，拧松阀门8，挤压压气球13对气囊 6进行打气，使得气囊6压在动静脉穿刺点上的压力变大，便于及时增大压力，使用完成后，依次解下一号魔术贴刺面3与一号魔术贴毛面4、三号魔术贴刺面22与三号魔术贴毛面23，使得二号绑带16、一号绑带1与肢体分

离，将二号魔术贴刺面14与二号魔术贴毛面15分离，可将气囊6分离，便于清理消毒后下次使用。

[0023] 采用上述结构后，本具体实施方式的有益效果为：

[0024] 1、设有可调节分离的气囊6，便于调节按压的位置，在进行压迫止血时能够精准按压，且便于清理消毒后下次使用，节约了成本，提高了实用性；

[0025] 2、设有一号绑带1与二号绑带16，止血与按压分开进行，避免按压位置不准造成坏死；

[0026] 3、设有可分离的压气球13，便于及时增大压力，且在不使用时不会造成累赘。

[0027] 以上所述，仅用以说明本实用新型的技术方案而非限制，本领域普通技术人员对本实用新型的技术方案所做的其它修改或者等同替换，只要不脱离本实用新型技术方案的精神和范围，均应涵盖在本实用新型的权利要求范围当中。

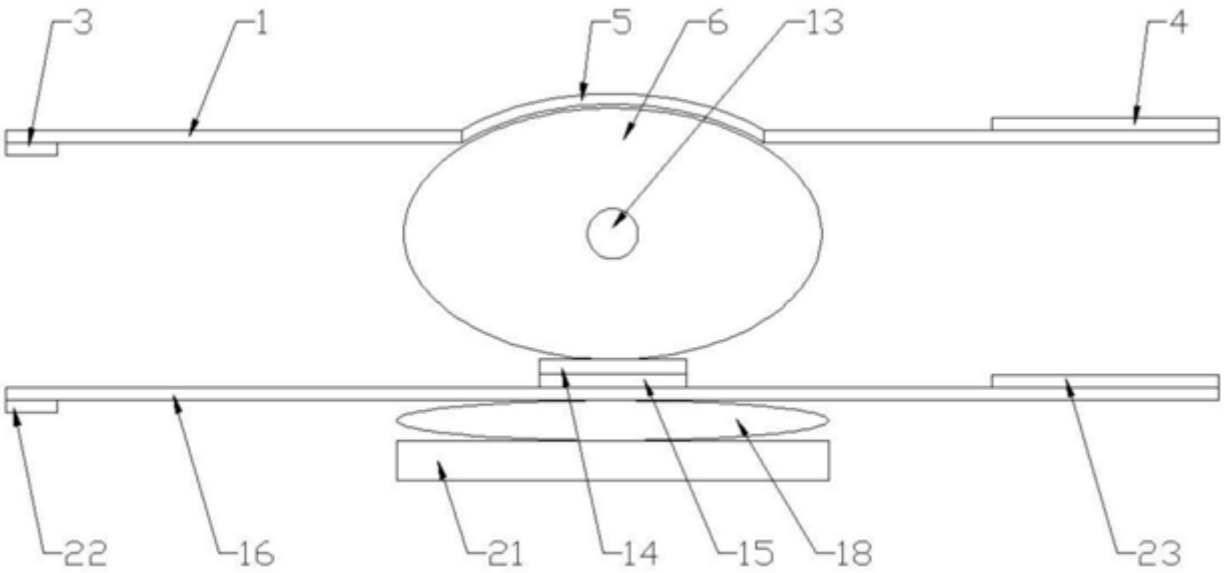

图1

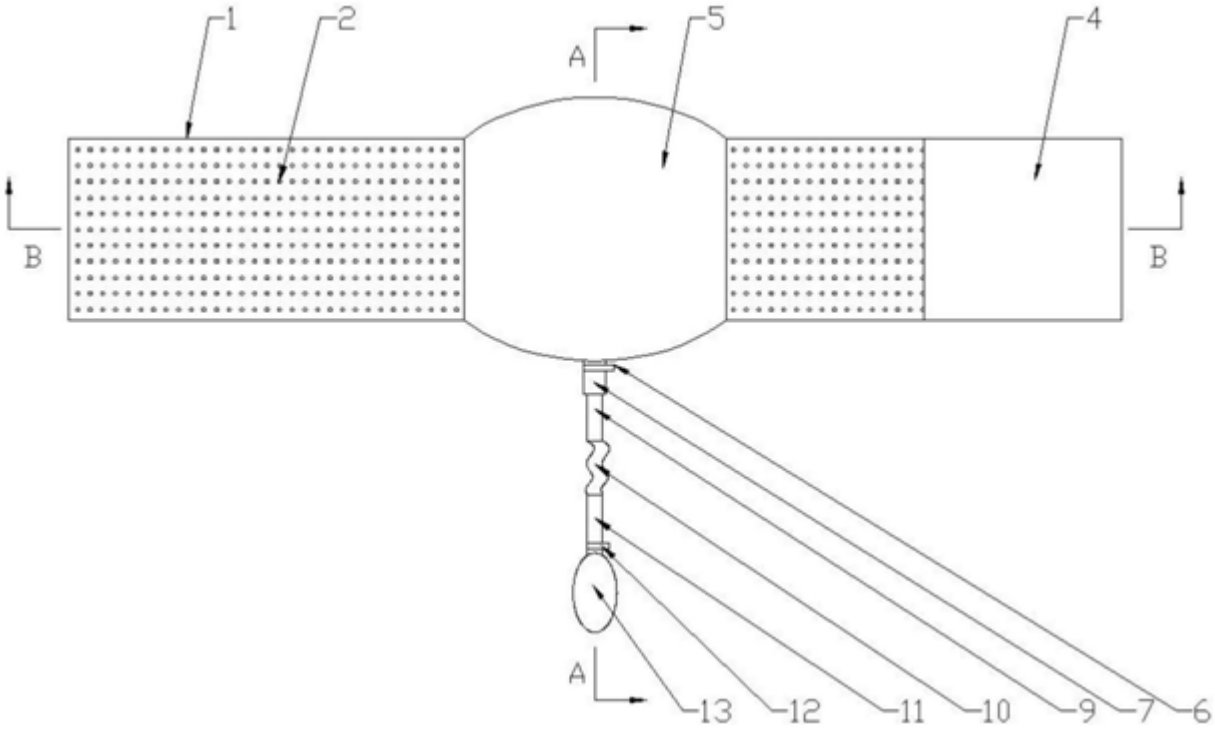

图2

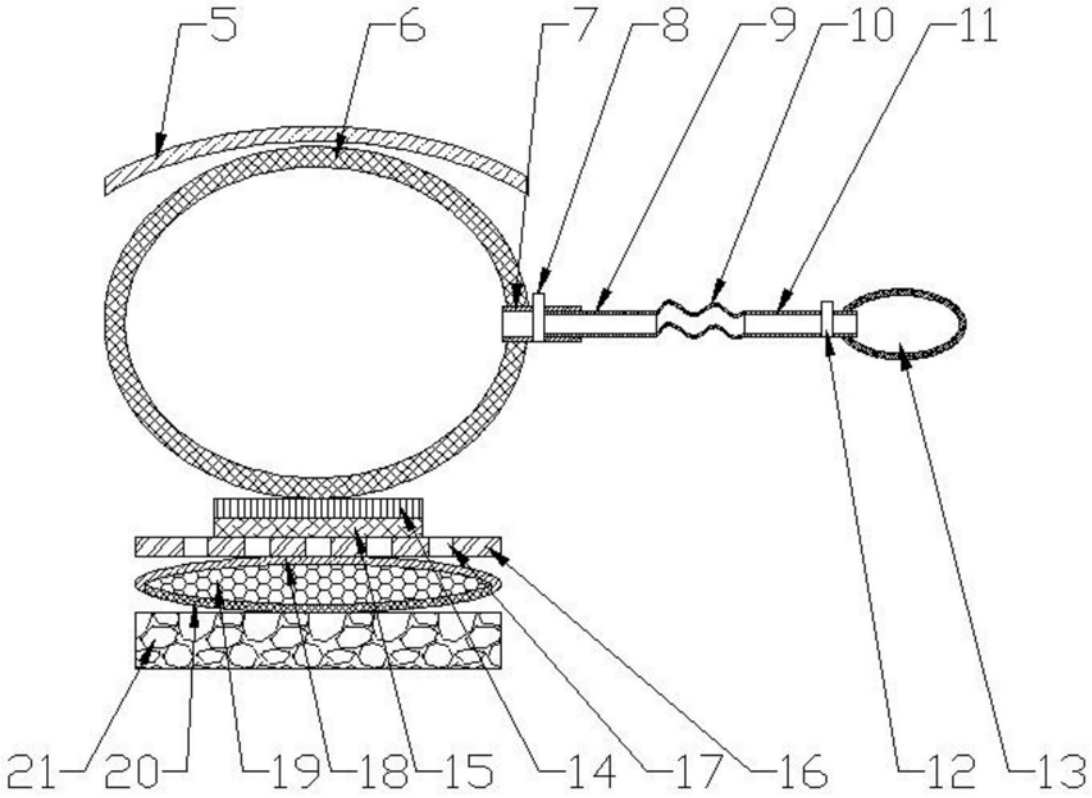
5
6
7
8
9
10
11
21
20
19
18
15
14
17
16
12
13

图3

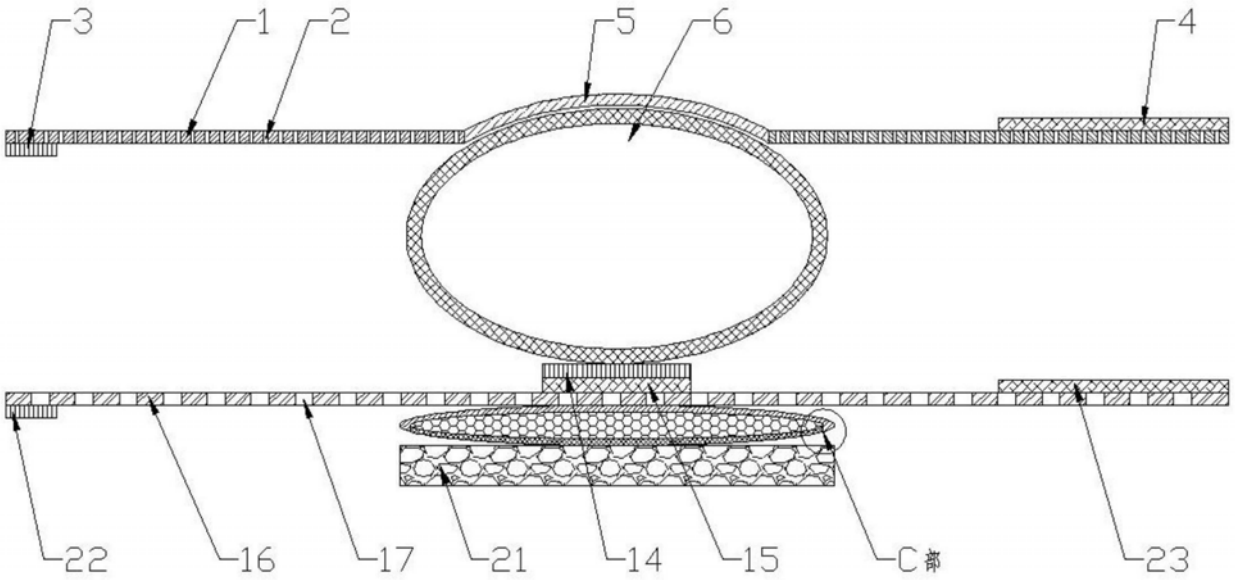
3
1
2
5
6
4
22
16
17
21
14
15
C部
23

图4

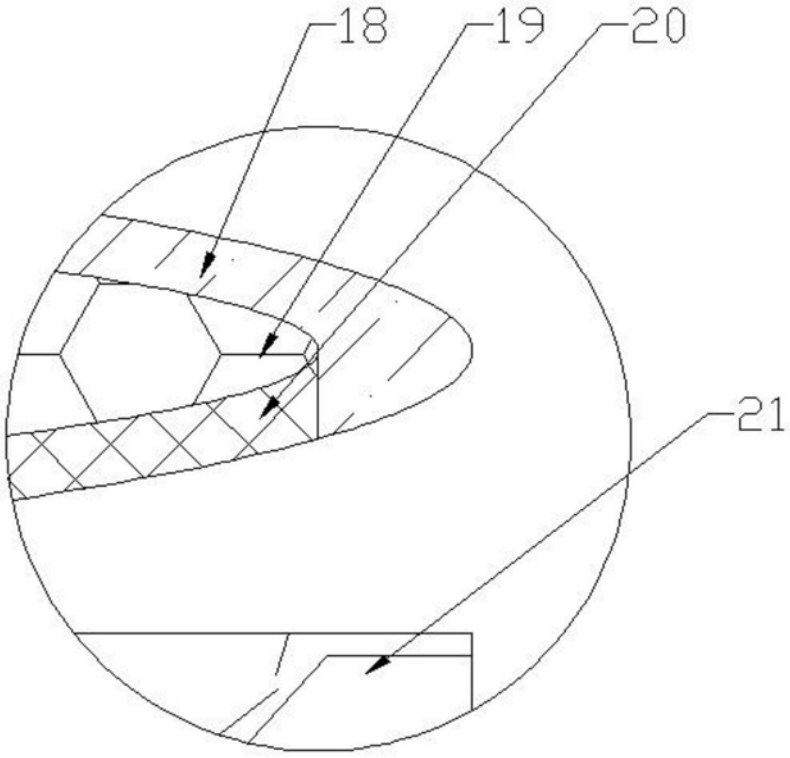

图5