[19] 中华人民共和国国家知识产权局

[51] Int. Cl.
B65D 85/10 (2006.01)
B65D 5/64 (2006.01)

[12] 实用新型专利说明书

专利号 ZL 200720156377.1

[45] 授权公告日 2008 年 7 月 2 日

[11] 授权公告号 CN 201080329Y

[22] 申请日 2007.10.11
[21] 申请号 200720156377.1
[73] 专利权人 湖北中烟工业公司
地址 430053 湖北省武汉市汉阳区十升路 22 号
[72] 发明人 孙立国 刘志晖

[74] 专利代理机构 中国商标专利事务所有限公司
代理人 邹正烈

权利要求书 1 页 说明书 1 页 附图 1 页

[54] 实用新型名称

直式分体香烟盒

[57] 摘要

本实用新型涉及香烟包装盒，尤其是一种直式分体香烟盒。 其特征是盒盖与盒体是分体的，盒体内设有内装盒，腔形盒盖套置于突出盒体开端的内装盒与盒体对接；盒盖与盒体的对接缝设为曲线，盒盖与盒体的对接缝设为直线或折线。 按本方案实施的香烟盒，由于采用了分体的盒盖结构，可以使原盒盖与盒体连为一体的结构，因盒盖的折叠纸张可以使用边脚料，而得以有效的实现生产纸张的节约。 本实用新型有利于节约原材料和保护环境，是一种具有实际应用意义的改进。

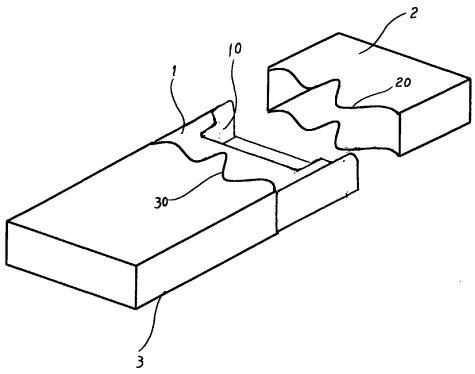

1、 一种直式分体香烟盒，包括盒体、盒盖，其特征是盒盖与盒体是分体的，盒体内设有内装盒，腔形盒盖套置于突出盒体开端的内装盒与盒体对接。

2、 按权利要求 1 所述的直式分体香烟盒，其特征是盒盖与盒体的对接缝设为曲线。

3、 按权利要求 1 所述的直式分体香烟盒，其特征是盒盖与盒体的对接缝设为直线或折线。

直式分体香烟盒

技术领域

本实用新型涉及香烟包装盒，尤其是一种直式分体香烟盒。

背景技术

20 支香烟的包装盒一般有软盒和硬装盒两种，硬装盒的盒盖与其盒体大多采用的是连体的软铰链结构，即盒盖的一条边与盒体连折制为一体。这种结构的烟盒，在其折叠制作时的纸张用料比较浪费。

实用新型内容

本实用新型的目的，是提出一种有利于节约生产原料的直式分体香烟盒。为实现此目的，采用如下的技术方案：一种直式分体香烟盒，包括盒体、盒盖，其特征是盒盖与盒体是分体的，盒体内设有内装盒，腔形盒盖套置于突出盒体开端的内装盒与盒体对接；盒盖与盒体的对接缝设为曲线，盒盖与盒体的对接缝设为直线或折线。

按本方案实施的香烟盒，由于采用了分体的盒盖结构，可以使原盒盖与盒体连为一体的结构，因盒盖的折叠纸张可以使用边脚料，而得以有效的实现生产纸张的节约。本实用新型有利于节约原材料和保护环境，是一种具有实际应用意义的改进。

附图说明

图 1 是本实用新型的展开结构示意图。

具体实施方式

结合附图作进一步的具体说明。本实用新型由盒体 3 与盒盖 2 构成，盒体 3 内置有与其紧密粘贴的内装盒 1，内装盒用以装置香烟支，内装盒的开端制有缺口 10，便于抽取烟支。盒盖 3 制为开口的腔形盒，盒盖 3 套置于内装盒位于盒体的突出端，并与盒体相对而接。盒体与盒盖的对接缝制为图示的曲线形，以增加包装的美感。当然，和体与盒盖对接缝也可以制成直线形或折线形。

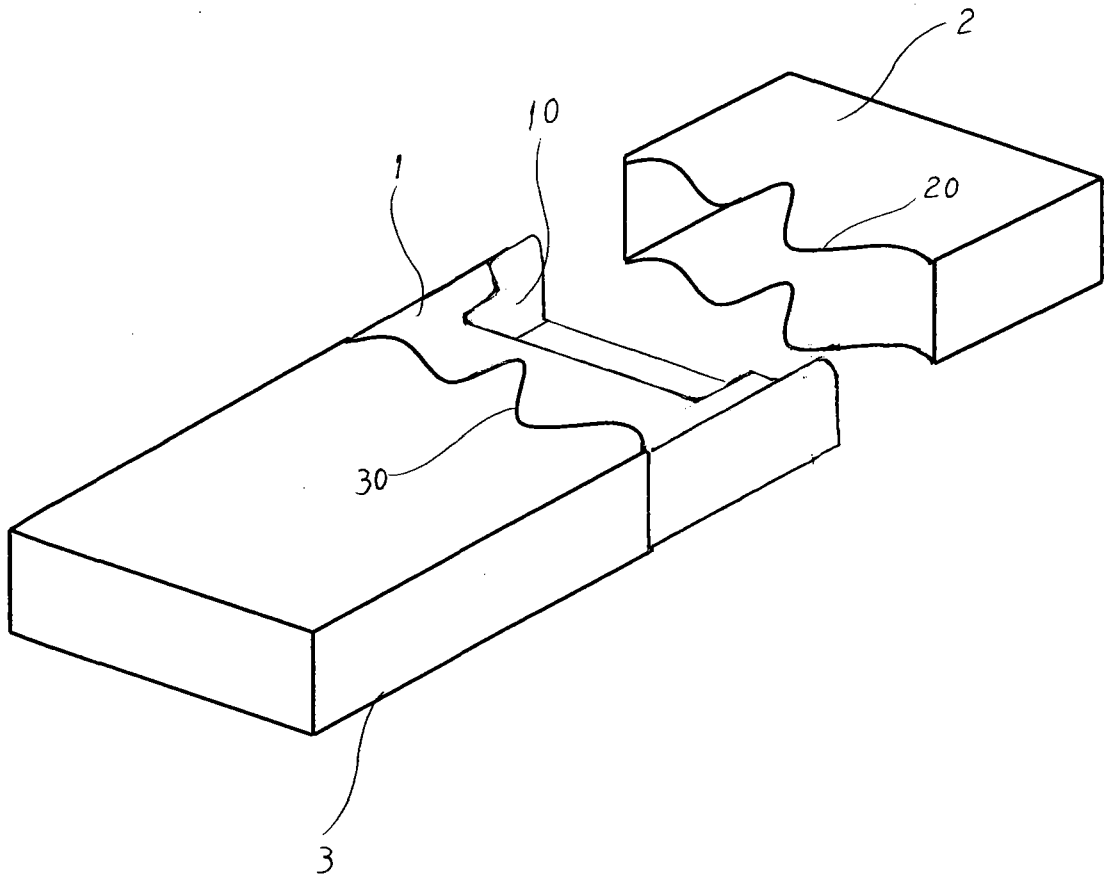

图 1