(19)国家知识产权局

(12)实用新型专利

(10)授权公告号 CN 219213283 U
(45)授权公告日 2023.06.20

(21)申请号 202223563597.X

(22)申请日 2022.12.30

(73)专利权人 珠海市凯思泰纸品有限公司
地址 519000 广东省珠海市南屏科技工业园屏东一路7号A型厂房二楼A

(72)发明人 陈锦顺

(74)专利代理机构 珠海中知耕作知识产权代理事务所(普通合伙) 44841
专利代理师 何承鑫

(51)Int.Cl.
B26D 1/18(2006.01)
B26D 7/26(2006.01)
B26D 7/00(2006.01)
B26D 7/02(2006.01)

权利要求书1页 说明书3页 附图3页

(54)实用新型名称

一种卷芯纸筒切割机

(57)摘要

本实用新型涉及卷芯纸筒切割领域，尤其涉及一种卷芯纸筒切割机。本实用新型提供一种可以同时裁切多个纸筒的卷芯纸筒切割机。一种卷芯纸筒切割机，包括有底座、转动机、转轴、顶板和卷芯纸筒，底座前端表面固接有转动机，转动机输出轴与转轴通过键连接，顶板在转轴上上下滑动，顶板在弹性件的作用下对卷芯纸筒进行限位固定，还包括有支撑架和切割机，底座表面固接有支撑架，支撑架上端滑动式连接有滑动架，滑动架上均匀分布有多个切割机，切割机在滑动架上前后滑动。通过设置支撑架和多个切割机，使装置可以对多个卷芯纸筒同时进行切割，提高了工作效率的同时，又保证了产品品质。

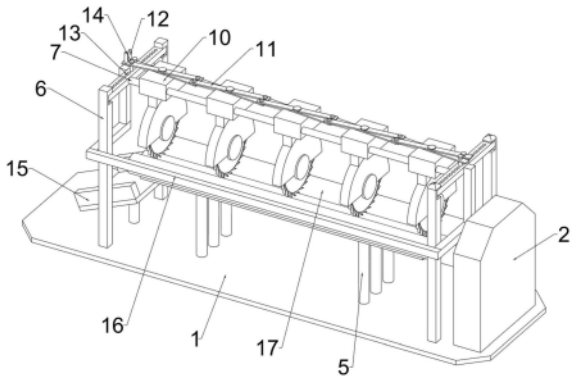

CN 219213283 U

1.一种卷芯纸筒切割机，包括有底座(1)、转动机(2)、转轴(3)、顶板(4)和卷芯纸筒(17)，底座(1)前端表面固接有转动机(2)，转动机(2)输出轴与转轴(3)通过键连接，顶板(4)在转轴(3)上上下滑动，顶板(4)在弹性件(9)的作用下对卷芯纸筒(17)进行限位固定，其特征在于，还包括有支撑架(6)和切割机(10)，底座(1)表面固接有支撑架(6)，支撑架(6)上端滑动式连接有滑动架(7)，滑动架(7)上均匀分布有多个切割机(10)，切割机(10)在滑动架(7)上前后滑动。

2.按照权利要求1所述的一种卷芯纸筒切割机，其特征是：还包括有导向杆(8)、弹性件(9)和固定架(16)，导向杆(8)固接在支撑架(6)上端，导向杆(8)贯穿滑动架(7)，滑动架(7)与支撑架(6)内侧连接有弹性件(9)，滑动架(7)上固接有固定架(16)。

3.按照权利要求2所述的一种卷芯纸筒切割机，其特征是：还包括有固定杆(14)，滑动架(7)前后两端均匀开有固定孔(13)，固定杆(14)滑动连接在伸缩栅格(11)上且与滑动架(7)滑动连接。

4.按照权利要求3所述的一种卷芯纸筒切割机，其特征是：还包括有伸缩栅格(11)和把手(12)，切割机(10)上端设置有伸缩栅格(11)，把手(12)固接在伸缩栅格(11)后端。

5.按照权利要求4所述的一种卷芯纸筒切割机，其特征是：还包括有支撑板(5)，底座(1)表面固接有支撑板(5)。

6.按照权利要求5所述的一种卷芯纸筒切割机，其特征是：还包括有导向板(15)，底座(1)后端固接有导向板(15)。

一种卷芯纸筒切割机

技术领域

[0001] 本实用新型涉及卷芯纸筒切割领域，尤其涉及一种卷芯纸筒切割机。

背景技术

[0002] 生活中常见的卷芯纸筒有长有短，但是一般卷芯纸筒初加工时的长度是非常长的，无法直接对其进行加工制作，需要进行二次裁切才能达到所需长度，而对卷芯纸筒进行裁切的机器就是卷芯纸筒切割机。

[0003] 现有的卷芯纸筒切割机无法同时切割多个纸筒，工作效率低，所以亟需研发一种可以同时切割多个纸筒的卷芯纸筒切割机。

实用新型内容

[0004] 为了克服现有技术中裁切机无法同时裁切多个纸筒的缺点，本实用新型提供一种可以同时裁切多个纸筒的卷芯纸筒切割机。

[0005] 一种卷芯纸筒切割机，包括有底座、转动机、转轴、顶板和卷芯纸筒，底座前端表面固接有转动机，转动机输出轴与转轴通过键连接，顶板在转轴上上下滑动，顶板在弹性件的作用下对卷芯纸筒进行限位固定，最为优选的是，还包括有支撑架和切割机，底座表面固接有支撑架，支撑架上端滑动式连接有滑动架，滑动架上均匀分布有多个切割机，切割机在滑动架上前后滑动。

[0006] 更为优选的是，还包括有导向杆、弹性件和固定架，导向杆固接在支撑架上端，导向杆贯穿滑动架，滑动架与支撑架内侧连接有弹性件，滑动架上固接有固定架。

[0007] 更为优选的是，还包括有固定杆，滑动架前后两端均匀开有固定孔，固定杆滑动连接在伸缩栅格上且与滑动架滑动连接。

[0008] 更为优选的是，还包括有伸缩栅格和把手，切割机上端设置有伸缩栅格，把手固接在伸缩栅格后端。

[0009] 更为优选的是，还包括有支撑板，底座表面固接有支撑板。

[0010] 更为优选的是，还包括有导向板，底座后端固接有导向板。

[0011] 与现有技术相比，本实用新型具有如下优点：

[0012] 1、通过设置转轴、顶板和卷芯纸筒，使切割机可以对多个卷芯纸筒同时进行切割，提高了工作效率的同时，又保证了产品品质。

[0013] 2、通过设置导向杆、弹性件和固定架，使滑动连接在滑动架上的切割机可以上下移动，避免了卷芯纸筒切割不彻底，提高了卷芯纸筒产品品质。

[0014] 3、通过设置伸缩栅格、把手、固定孔和固定杆，使固接在伸缩栅格底部的切割机可以调整彼此间距，从而适应多规格卷芯纸筒的切割，提升产品的多样性。

[0015] 4、通过设置支撑板和导向板，固接在底座表面的支撑板用于承接切割完成后的卷芯纸筒，避免其散落一地，造成产品质量下降，导向板可以帮助工人快速收集卷芯纸筒，提高工作效率。

附图说明

[0016] 图1为本实用新型的立体结构示意图。

[0017] 图2为本实用新型的粉碎箱、安装箱和转动机等部件立体结构示意图。

[0018] 图3为本实用新型的粉碎辊和齿轮等部件立体结构示意图。

[0019] 图中附图标记的含义:1、底座,2、转动机,3、转轴,4、顶板,5、支撑板,6、支撑架,7、滑动架,8、导向杆,9、弹性件,10、切割机,11、伸缩栅格,12、把手,13、固定孔,14、固定杆,15、导向板,16、固定架,17、卷芯纸筒。

具体实施方式

[0020] 下面将结合本实用新型实施例中的附图,对本实用新型实施例中的技术方案进行清楚、完整地描述,显然,所描述的实施例仅仅是本实用新型一部分实施例,而不是全部的实施例。基于本实用新型中的实施例,本领域普通技术人员在没有做出创造性劳动前提下所获得的所有其他实施例,都属于本实用新型保护的范围。

[0021] 实施例1

[0022] 一种卷芯纸筒切割机,如图1-图3所示,包括有底座1、转动机2、转轴3、顶板4和卷芯纸筒17,底座1前端表面固接有转动机2,转动机2输出轴与转轴3通过键连接,顶板4在转轴3上上下滑动,顶板4在弹性件9的作用下对卷芯纸筒17进行限位固定,还包括有支撑架6和切割机10,底座1表面固接有支撑架6,支撑架6上端滑动式连接有滑动架7,滑动架7上均匀分布有多个切割机10,切割机10在滑动架7上前后滑动。

[0023] 切割机10运行前,顶板4在弹性件9的作用下对卷芯纸筒17进行限位固定,随着转动机2启动,三个转轴3同时开始转动,切割机10对卷芯纸筒17进行切割处理,切割完成之后,顶板4松开,切割好的卷芯纸筒17落在支撑板5上,工人将支撑板5上的卷芯纸筒17推入导向板15中。

[0024] 实施例2

[0025] 在实施例1的基础之上,如图3所示,包括有导向杆8、弹性件9和固定架16,导向杆8固接在支撑架6上端,导向杆8贯穿滑动架7,滑动架7与支撑架6内侧连接有弹性件9,滑动架7上固接有固定架16。

[0026] 如图3所示,还包括有固定杆14,滑动架7前后两端均匀开有固定孔13,固定杆14滑动连接在伸缩栅格11上且与滑动架7滑动连接。

[0027] 如图1所示,还包括有伸缩栅格11和把手12,切割机10上端设置有伸缩栅格11,把手12固接在伸缩栅格11后端。

[0028] 如图2所示,还包括有支撑板5,底座1表面固接有支撑板5。

[0029] 如图1所示,还包括有导向板15,底座1后端固接有导向板15。

[0030] 在处理期间优化了多项处理机制,切割机10运行时,在支撑架6上端固接有导向杆8,导向杆8贯穿滑动架7,滑动架7可以在支撑架6上上下滑动,从而使切割机10也可以随之上下移动,保证卷芯纸筒17切割彻底,为了使切割机10能够适用多种规格长短卷芯纸,在切割机10表面固接有伸缩栅格11,伸缩栅格11可以随时调整切割机10间距,同时为了避免伸缩栅格11在切割机10运行时移动,设置有对其进行单侧固定的固定孔13和固定杆14,卷芯纸筒17切割完成之后,支撑板5进行承接,最后统一推入导向板15中。

[0031] 尽管已经示出和描述了本实用新型的实施例,但对于本领域的普通技术人员而言,可以理解在不脱离本实用新型的原理和精神的情况下可以对这些实施例进行变化,本实用新型的范围由所附权利要求及其等同物限定。

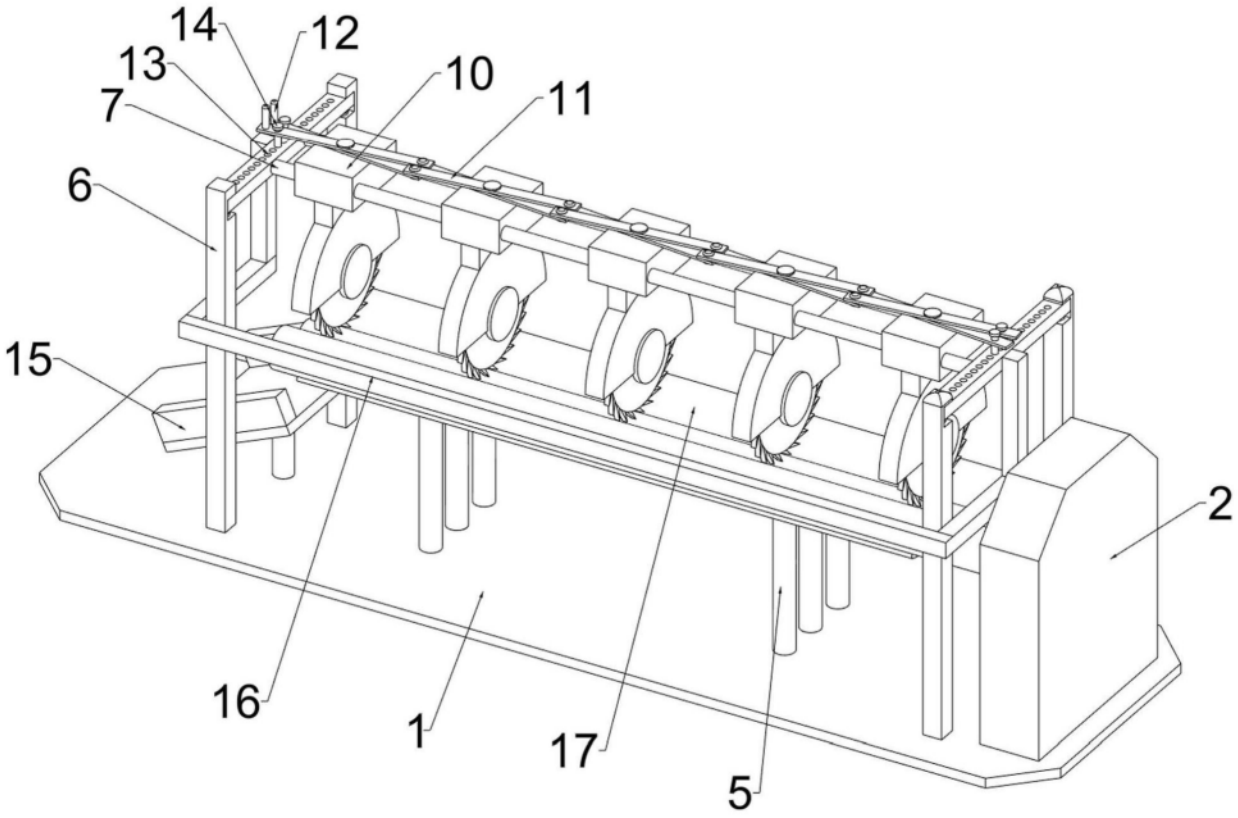

图1

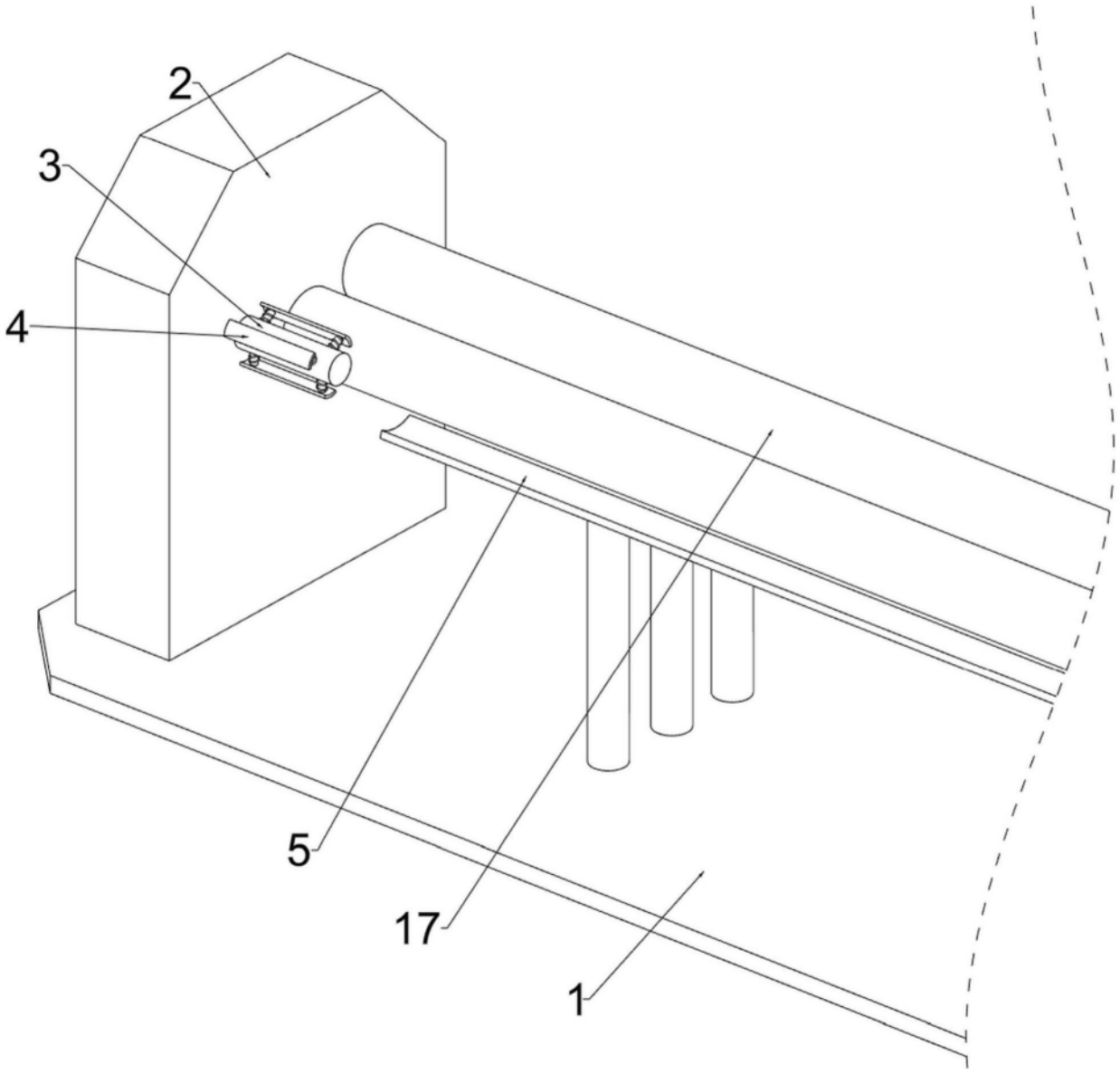

图2

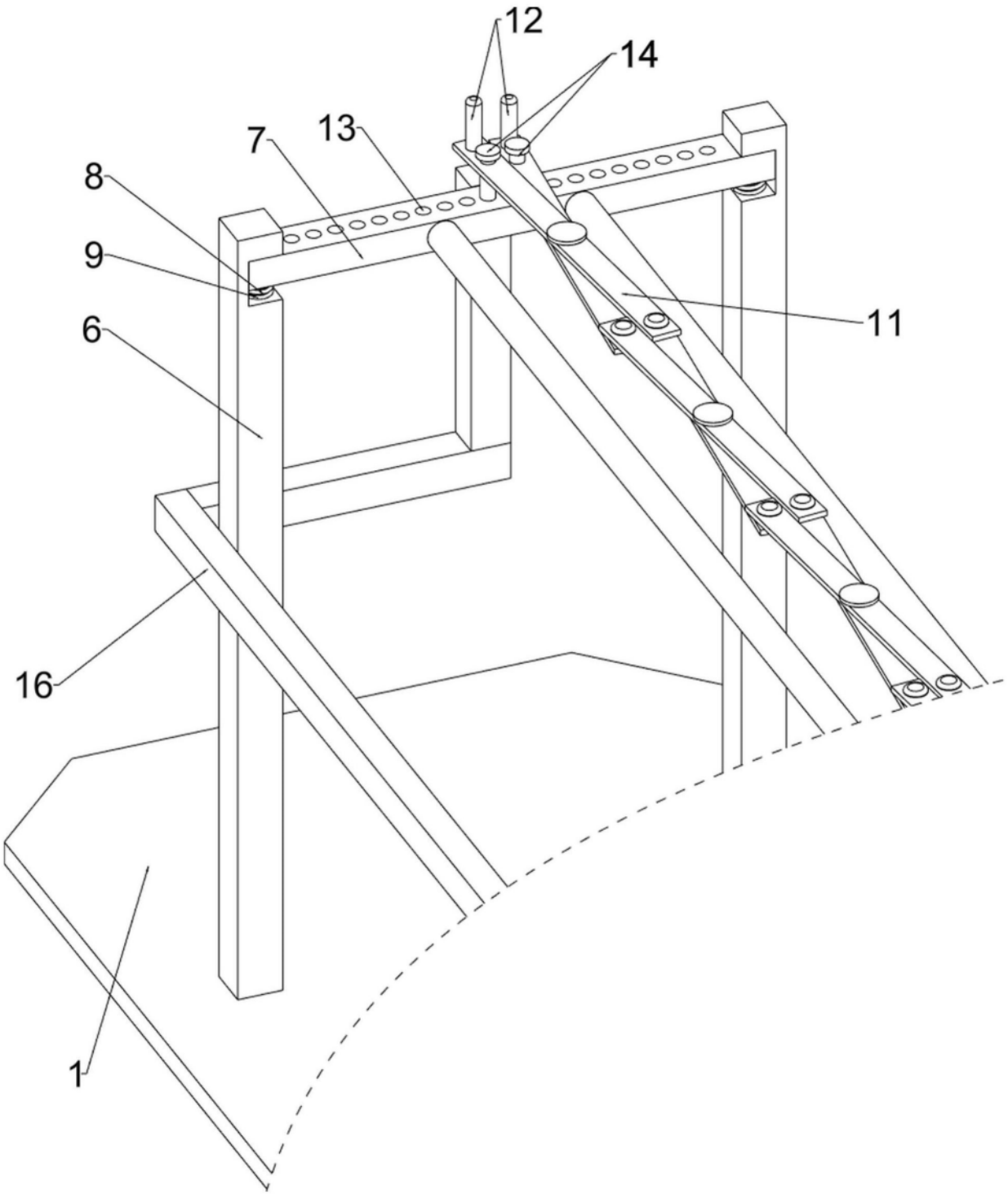

图3