(19)国家知识产权局

(12)实用新型专利

(10)授权公告号 CN 219251122 U
(45)授权公告日 2023.06.27

(21)申请号 202222979761.9

(22)申请日 2022.11.09

(73)专利权人 四川大学华西医院
地址 610000 四川省成都市武侯区国学巷37号

(72)发明人 杨烈 周总光

(74)专利代理机构 成都环泰专利代理事务所(特殊普通合伙) 51242
专利代理师 马姗姗

(51)Int.Cl.
A61M 1/00(2006.01)
A61M 31/00(2006.01)
A61M 3/02(2006.01)
A61B 10/00(2006.01)

权利要求书1页 说明书4页 附图1页

(54)实用新型名称

一种肛门减压装置

(57)摘要

本实用新型公开了一种肛门减压装置,包括减压管本体,所述减压管本体的一端与异物袋连接,所述减压管本体另一端的外壁上套设有球囊组件;所述减压管本体内部设有管道件,所述减压管本体的外部设有给药装置和冲洗装置,所述管道件贯穿所述减压管本体的侧壁,且所述管道件分别与所述给药装置和所述冲洗装置连通,所述减压管本体的管壁上开有取样口,所述取样口上设有取样口封堵件。打开取样口封堵件可以直接对减压管本体内的样品进行取样;通过挤压储药囊,将药剂挤压至患者体内,完成给药;冲洗减压管内部时,挤压储水囊,水体通过管道件流入减压管本体内部,完成冲洗。

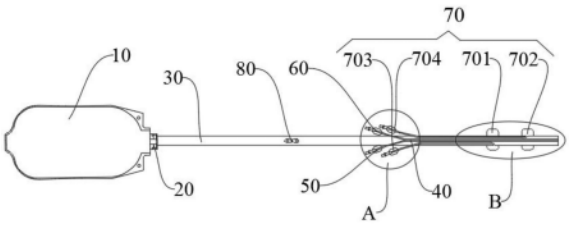

CN 219251122 U

1.一种肛门减压装置,包括减压管本体(30),其特征在于,所述减压管本体(30)的一端与异物袋(10)连接,所述减压管本体(30)另一端的外壁上套设有球囊组件(70);所述减压管本体(30)内部设有管道件(40),所述减压管本体(30)的外部设有给药装置(50)和冲洗装置(60),所述管道件(40)贯穿所述减压管本体(30)的侧壁,且所述管道件(40)分别与所述给药装置(50)和所述冲洗装置(60)连通,所述减压管本体(30)的管壁上开有取样口,所述取样口上设有取样口封堵件(80)。

2.根据权利要求1所述的一种肛门减压装置,其特征在于,所述管道件(40)包括第一连接管(401)和第二连接管(402),所述第一连接管(401)的一端和所述第二连接管(402)的一端均贯穿所述减压管本体(30)的侧壁,所述第一连接管(401)的另一端和所述第二连接管(402)的另一端均与所述减压管本体(30)的另一端平齐,所述第一连接管(401)与所述给药装置(50)连通,所述第二连接管(402)与所述冲洗装置(60)连通。

3.根据权利要求1所述的一种肛门减压装置,其特征在于,还包括有连接件(20),所述减压管本体(30)的一端与所述异物袋(10)通过所述连接件(20)可拆卸连接。

4.根据权利要求3所述的一种肛门减压装置,其特征在于,所述连接件(20)包括公连接头和母连接头,所述公连接头与所述异物袋(10)连接,所述母连接头与所述减压管本体(30)连接,所述公连接头与所述母连接头适配连接。

5.根据权利要求1所述的一种肛门减压装置,其特征在于,所述球囊组件(70)包括第一球囊(701)、第二球囊(702)、第一充气管(703)和第二充气管(704),第一充气管(703)和第二充气管(704)均设置在所述减压管本体(30)的内部,且第一充气管(703)的一端和第二充气管(704)的一端均贯穿所述减压管本体(30)的侧壁,且所述第一充气管(703)的另一端与所述第一球囊(701)连通,所述第二充气管(704)的另一端与所述第二球囊(702)连通,所述第一充气管(703)和所述第二充气管(704)的充气口处均设有充气口封堵件。

6.根据权利要求5所述的一种肛门减压装置,其特征在于,所述第二球囊(702)靠近所述减压管本体(30)另一端端部的距离L1为1-6cm,所述第一球囊(701)和所述第二球囊(702)之间的距离L2为1-6cm。

7.根据权利要求6所述的一种肛门减压装置,其特征在于,所述第一球囊(701)和所述第二球囊(702)为医用硅胶材料结构件。

8.根据权利要求2所述的一种肛门减压装置,其特征在于,所述给药装置(50)包括给药连接管(501)和储药囊(502),所述给药连接管(501)与所述储药囊(502)连通,所述储药囊(502)与所述第一连接管(401)连通。

9.根据权利要求2所述的一种肛门减压装置,其特征在于,所述冲洗装置(60)包括冲洗连接管(601)和储水囊(602),所述冲洗连接管(601)与所述储水囊(602)连通,所述储水囊(602)与所述第二连接管(402)连通。

一种肛门减压装置

技术领域

[0001] 本实用新型涉及医疗器械技术领域，特别是涉及一种肛门减压装置。

背景技术

[0002] 直肠手术术后会吻合肠管，吻合口存在漏粪水的风险。目前，通过在直肠内放置一个减压管，使得粪水和气体能够排出来，从而降低直肠内的压力，进而降低吻合口漏粪水的风险。但是，公知的肛门减压管无法实现对减压管管道内部的冲洗以及通过减压管为患者给药，也不能实现对减压管管道内样本的取样化验。

[0003] 综上，目前亟需一种能实现对减压管内部管道冲洗，能直接通过减压管管道对患者给药和冲洗以及可以对通过减压管管道对样本取样的装置。

实用新型内容

[0004] 针对上述问题，本实用新型提供了一种肛门减压装置，实现了对肛门减压管内部的冲洗，可以为患者给药以及冲洗，同时可以对减压管内的样本进行取样。

[0005] 本实用新型的技术方案是：一种肛门减压装置，包括减压管本体，所述减压管本体的一端与异物袋连接，所述减压管本体另一端的外壁上套设有球囊组件；所述减压管本体内部设有管道件，所述减压管本体的外部设有给药装置和冲洗装置，所述管道件贯穿所述减压管本体的侧壁，且所述管道件分别与所述给药装置和所述冲洗装置连通，所述减压管本体的管壁上开有取样口，所述取样口上设有取样口封堵件。

[0006] 在进一步的技术方案中，所述管道件包括第一连接管和第二连接管，所述第一连接管的一端和所述第二连接管的一端均贯穿所述减压管本体的侧壁，所述第一连接管的另一端和所述第二连接管的另一端均与所述减压管本体的另一端平齐，所述第一连接管与所述给药装置连通，所述第二连接管与所述冲洗装置连通。

[0007] 在进一步的技术方案中，还包括有连接件，所述减压管本体的一端与所述异物袋通过所述连接件可拆卸连接。

[0008] 在进一步的技术方案中，所述连接件包括公连接头和母连接头，所述公连接头与所述异物袋连接，所述母连接头与所述减压管本体连接，所述公连接头与所述母连接头适配连接。

[0009] 在进一步的技术方案中，所述球囊组件包括第一球囊、第二球囊、第一充气管和第二充气管，第一充气管和第二充气管均设置在所述减压管的内部，且第一充气管的一端和第二充气管的一端均贯穿所述减压管本体的侧壁，且所述第一充气管的另一端与所述第一球囊连通，所述第二充气管的另一端与所述第二球囊连通，所述第一充气管和所述第二充气管的充气口处均设有充气口封堵件。

[0010] 在进一步的技术方案中，所述第二球囊靠近所述减压管本体另一端端部的距离L1为1-6cm，所述第一球囊和所述第二球囊之间的距离L2为1-6cm。

[0011] 在进一步的技术方案中，所述第一球囊和所述第二球囊为医用硅胶材料结构件。

[0012] 在进一步的技术方案中，所述给药装置包括给药连接管和储药囊，所述给药连接管与所述储药囊的连通，所述储药囊与所述第一连接管连通。

[0013] 在进一步的技术方案中，所述给冲洗装置包括冲洗连接管和储水囊，所述冲洗连接管与所述储水囊连通，所述储水囊与所述第二连接管连通。

[0014] 本实用新型的有益效果是：

[0015] 1、通过设置取样口及取样口封堵件，打开取样口封堵件可以直接对减压管本体内的样品进行取样；给药时，将药剂通过给药连接管装入给储药囊内，通过挤压储药囊，将药剂挤压至患者体内，完成给药；通过设置冲洗装置，冲洗减压管内部时，将水通过冲洗连接管装入储水囊中，挤压储水囊，水体通过管道件流入减压管本体内部，完成对患者及减压管本体的冲洗。

[0016] 2、该肛门减压装置结构简单，操作便捷。

附图说明

[0017] 图1是本实用新型实施例1所述一种肛门减压装置的结构示意图；

[0018] 图2是本实用新型实施例1所述一种肛门减压装置结构示意图中A的局部放大图；

[0019] 图3是本实用新型实施例1所述一种肛门减压装置结构示意图中B的局部放大图。

[0020] 附图标记说明：

[0021] 10-异物袋；20-连接件；30-减压管本体；40-管道件；401-第一连接管；402-第二连接管；50-给药装置；501-给药连接管；502-储药囊；60-冲洗装置；601-冲洗连接管；602-储水囊；70-球囊组件；701-第一球囊；702-第二球囊；703-第一充气管；704-第二充气管；80-取样口封堵件。

具体实施方式

[0022] 下面结合附图对本实用新型的实施例作进一步说明。

[0023] 实施例1：

[0024] 如图1-3所示，一种肛门减压装置，包括减压管本体30，所述减压管本体30的一端与异物袋10连接，所述减压管本体30另一端的外壁上套设有球囊组件70；所述减压管本体30内部设有管道件40，所述减压管本体30的外部设有给药装置50和冲洗装置60，所述管道件40贯穿所述减压管本体30的侧壁，且所述管道件40分别与所述给药装置50和所述冲洗装置60连通，所述减压管本体30的管壁上开有取样口，所述取样口上设有取样口封堵件80。

[0025] 使用时，将减压管本体30的球囊组件70置于肛门内，减压管本体30另一端端部置于直肠内，打开充气口封堵件，通过第一充气管703和第二充气管704分别给第一球囊701和第二球囊702充气，第一球囊701和第二球囊702充气完成后卡在肛门内，避免减压管本体30松动滑脱，将充气口封堵件置于充气口处密封气体。

[0026] 通过设置取样口及取样口封堵件80，打开取样口封堵件80可以直接对减压管本体30内的样品进行取样；给药时，将药剂通过给药连接管501装入给储药囊502内，通过挤压储药囊502，将药剂挤压至患者体内，完成给药；通过设置冲洗装置60，冲洗减压管本体30内部时，将水通过冲洗连接管601装入储水囊602中，挤压储水囊602，水体通过管道件40流入减压管本体30内部，完成对患者及减压管本体30内部的冲洗。

[0027] 实施例2：

[0028] 作为对实施例1的进一步改进，具体如下：所述管道件40包括第一连接管401和第二连接管402，所述第一连接管401的一端和所述第二连接管402的一端均贯穿所述减压管本体30的侧壁，所述第一连接管401的另一端和所述第二连接管402的另一端均与所述减压管本体30的另一端平齐，所述第一连接管401与所述给药装置50连通，所述第二连接管402与所述冲洗装置60连通。

[0029] 实施例3：

[0030] 作为对实施例1的进一步改进，具体如下：还包括有连接件20，所述减压管本体30的一端与所述异物袋10通过所述连接件20可拆卸连接。通过所述异物袋10与所述减压管本体30的可拆卸连接，方便更换异物袋。

[0031] 在另外一个实施例中，所述减压管本体30的一端与所述异物袋10通过所述连接件20螺纹连接或者卡接。

[0032] 实施例4：

[0033] 作为对实施例3的进一步改进，具体如下：所述连接件20包括公连接头和母连接头，所述公连接头与所述异物袋10连接，所述母连接头与所述减压管本体30连接，所述公连接头与所述母连接头适配连接。

[0034] 实施例5：

[0035] 作为对实施例1的进一步改进，具体如下：所述球囊组件70包括第一球囊701、第二球囊702、第一充气管703和第二充气管704，第一充气管703和第二充气管704均设置在所述减压管30的内部，且第一充气管703的一端和第二充气管704的一端均贯穿所述减压管本体30的侧壁，且所述第一充气管703的另一端与所述第一球囊701连通，所述第二充气管704的另一端与所述第二球囊702连通，所述第一充气管703和所述第二充气管704的充气口处均设有充气口封堵件。

[0036] 通过设置第一充气管703、第二充气管704和充气口封堵件，可以实现对第一球囊701的和第二球囊702的充气和抽气。

[0037] 实施例6：

[0038] 作为对实施例5的进一步改进，具体如下：所述第二球囊702靠近所述减压管本体30另一端端部的距离L1为1-6cm，所述第一球囊701和所述第二球囊702之间的距离L2为1-6cm。通过设定L1和L2的长度，当球囊组件70至于肛门内部时减压管本体30的另一端端部可以置于直肠内，便于给药及冲洗。

[0039] 在另外一个实施例中，所述第二球囊702靠近所述减压管本体30另一端端部的距离L1为3cm，所述第一球囊701和所述第二球囊702之间的距离L2为3cm。

[0040] 实施例7：

[0041] 上述实施例中，

[0042] 作为对实施例6的进一步改进，具体如下：所述第一球囊701和所述第二球囊702为医用硅胶材料结构件。通过使用硅胶材料结构件，患者体验感舒适，便于操作。

[0043] 实施例8：

[0044] 作为对实施例1的进一步改进，具体如下：所述给药装置50包括给药连接管501和储药囊502，所述给药连接管501与所述储药囊502的连通，所述储药囊502与所述第一连接

管401连通。通过给药连接管501、储药囊502及第一连接管401互相连通，便于药剂进入患者体内。

[0045] 实施例9：

[0046] 作为对实施例1的进一步改进，具体如下：所述给冲洗装置60包括冲洗连接管601和储水囊602，所述冲洗连接管601与所述储水囊602连通，所述储水囊602与所第二连接管402连通。通过给药连接管501、储水囊502及第二连接管402互相连通，便于水剂对患者及减压管本体30内的冲洗。

[0047] 以上所述实施例仅表达了本实用新型的具体实施方式，其描述较为具体和详细，但并不能因此而理解为对本实用新型专利范围的限制。应当指出的是，对于本领域的普通技术人员来说，在不脱离本实用新型构思的前提下，还可以做出若干变形和改进，这些都属于本实用新型的保护范围。

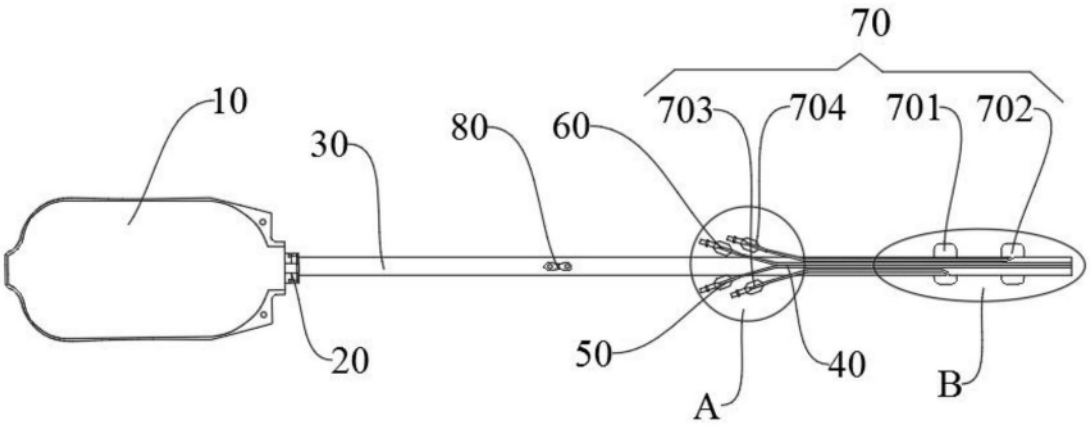
70
10
30
80
60
703
704
701
702
20
50
40
A
B

图1

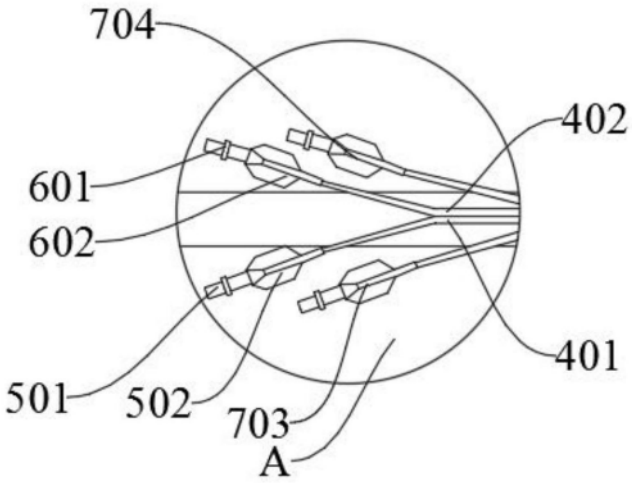
704
402
601
602
401
501
502
703
A

图2

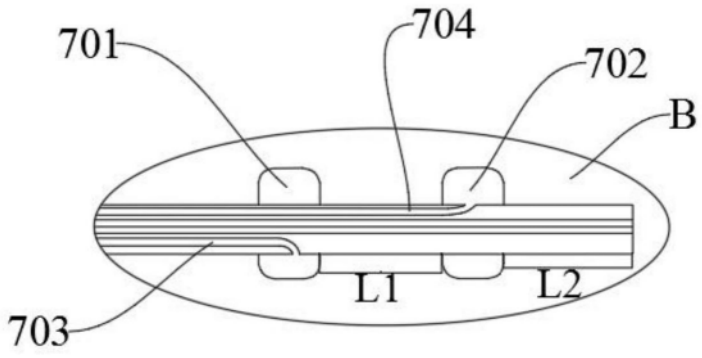
701
704
702
B
L1
L2
703

图3