(19)中华人民共和国国家知识产权局

(12)实用新型专利

(10)授权公告号 CN 206021846 U
(45)授权公告日 2017.03.15

(21)申请号 201620759478.7

(22)申请日 2016.07.19

(73)专利权人 嘉善弘美生物科技有限公司
地址 314100 浙江省嘉兴市嘉善县大云镇创业路555号20幢-2

(72)发明人 刘小敏

(74)专利代理机构 杭州华知专利事务所 33235
代理人 龙湖浩

(51)Int.Cl.
G09F 15/00(2006.01)
G09F 7/00(2006.01)

权利要求书1页 说明书2页 附图1页

(54)实用新型名称

旋转三面板展架

(57)摘要

本实用新型涉及一种产品信息展架，具体地涉及一种旋转三面板展架，旋转三面板展架，它包含底座，支撑杆和展板主体，所述的展板主体包括中心柱以及与其连接的三块展板，三块展板之间的夹角相等，所述的支撑杆通过旋转装置安装在下面的底座上，上面固定连接展板主体。该结构提高了展示信息的容纳量，提高了展示信息的传播效率，在展示相同多信息的情况下较平面展板更节约场地，旋转结构让人站在一个地方，轻轻拨动展板就可以看到展板上各方面的信息，提高了宣传效果的信息传播率。

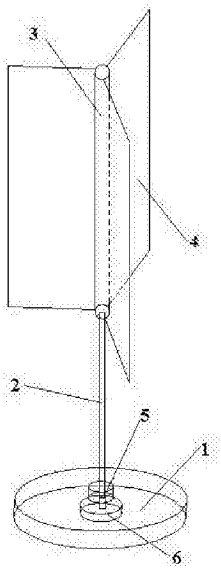

CN 206021846 U

1.旋转三面板展架，其特征在于：它包含底座，支撑杆和展板主体，所述的展板主体包括中心柱以及与其连接的三块展板，三块展板之间的夹角相等，所述的支撑杆通过旋转装置安装在下面的底座上，上面固定连接展板主体；所述的旋转装置包括旋转座和基座，所述的旋转座位于底座的表面，基座位于底座的里面；构成展板主体的中心柱与三块展板为一体成型；所述展板主体为PC塑料或者PE塑料；所述中心柱与底座直径的比例为1:(5-6)；所述的中心柱直径与展板宽度的比为1:(2.5-3)。

旋转三面板展架

技术领域

[0001] 本实用新型涉及一种产品信息展架，具体地涉及一种旋转三面板展架。

背景技术

[0002] 目前，大多产品广告宣传采用的都是平面展板，一般也都是靠墙使用，如果放置在一个固定的位置，从后面走过来的人们是看不到展板上的展示信息的，这样在很大程度上浪费了空间，降低了宣传效率，而且大多数的展板只有一面展示，这样可展示的产品信息少，当产品信息繁多是，可展示的产品信息数量就有限，不能够很好地起到宣传作用，另外，目前市场上的展板较少能够旋转，特别对于这种多面展示的展架，展架上信息量大，如果不能转动，需要信息提取人自己走动来看，很多时候人们不愿走动时，就会漏掉很多信息，从而达不到宣传效果的最有效化。

实用新型内容

[0003] 本实用新型为了解决现有技术存在的问题，提供一种旋转三面板展架，该展架为立体结构，占地面积小，四面八方均可看见展示信息，可以旋转，人站在一个地方，用手拨动就可以看到展板上的所有信息，提高了宣传效果的信息传播率。

[0004] 为实现上述目的，本实用新型提供的技术方案如下：旋转三面板展架，它包含底座，支撑杆和展板主体，所述的展板主体包括中心柱以及与其连接的三块展板，三块展板之间的夹角相等，所述的支撑杆通过旋转装置安装在下面的底座上，上面固定连接展板主体。

[0005] 进一步地，所述的旋转装置包括旋转座和基座，所述的旋转座位于底座的表面，基座位于底座的里面，旋转座与基座配合实现旋转，使展架旋转起来更轻松，旋转座位于底座表面通过支撑杆固定整个展架，基座位于底座里面，使整个展架更稳固。

[0006] 进一步地，构成展板主体的中心柱与三块展板为一体成型。

[0007] 进一步地，所述展板主体为PC塑料或者PE塑料。

[0008] 较佳地，所述中心柱与底座直径的比例为1:(5-6)。

[0009] 较佳地，所述的中心柱直径与展板宽度的比为1:(2.5-3)。

[0010] 与现有技术相比，本实用新型的有益效果为：该三面板展架，采用三块展板呈等夹角排布在中心柱上，并且采用PE材料一体成型，这种展架呈立体结构，有6个面可供展示产品信息，放在任何地方，只要人迎面走过来，都可以看到展板上的宣传信息，该结构提高了展示信息的容纳量，提高了展示信息的传播效率，在展示相同多信息的情况下较平面展板更节约场地，旋转结构让人站在一个地方，轻轻拨动展板就可以看到展板上各方面的信息，提高了宣传效果的信息传播率。

附图说明

[0011] 图1为本实用新型旋转三面板展架的结构示意图；

[0012] 其中，1，底座；2，支撑杆；3，中心柱；4，展板；5，旋转座；6，基座。

具体实施方式

[0013] 下面结合附图，对本实用新型实施例中的技术方案进行清楚、完整地描述，显然，所描述的实施例仅为本实用新型的部分实施方式，而不是全部，不能理解为对本实用新型内容的限制。

[0014] 参见图1所示，本实用新型提供的一种技术方案为：旋转三面板展架，它包含底座1，支撑杆2和展板主体，所述的展板主体包括中心柱3以及与其连接的三块展板4，三块展板4之间的夹角相等，所述的支撑杆2通过旋转装置安装在下面的底座1上，上面固定连接展板主体，旋转装置包括旋转座5和基座6，所述的旋转座5位于底座的表面，基座6位于底座的里面，旋转座5与基座6配合实现旋转，使展架旋转起来更轻松，旋转座位于底座表面通过支撑杆固定整个展架，基座位于底座里面，使整个展架更稳固。

[0015] 其中，构成展板主体的中心柱与三块展板为一体成型，展板主体为PC塑料或者PE塑料，中心柱与底座直径的比例为1:(5-6)，中心柱直径与展板宽度的比为1:(2.5-3)。

[0016] 该旋转三面板展架，采用三块展板呈等夹角排布在中心柱上，并且采用PE材料一体成型，这种展架呈立体结构，有6个面可供展示产品信息，三展板夹角120度，使得展板放在任何地方，只要人迎面走过来，都可以看到展板上的宣传信息，该结构提高了展示信息的容纳量，提高了展示信息的传播效率，在展示相同多信息的情况下较平面展板更节约场地，旋转结构让人站在一个地方，轻轻拨动展板就可以看到展板上各方面的信息，提高了宣传效果的信息传播率。

[0017] 上述技术方案仅体现了本实用新型的优选实施方式，不能理解为对本实用新型准许范围的限制，凡根据本实用新型做出的变形和改进，均属于本实用新型保护范围。

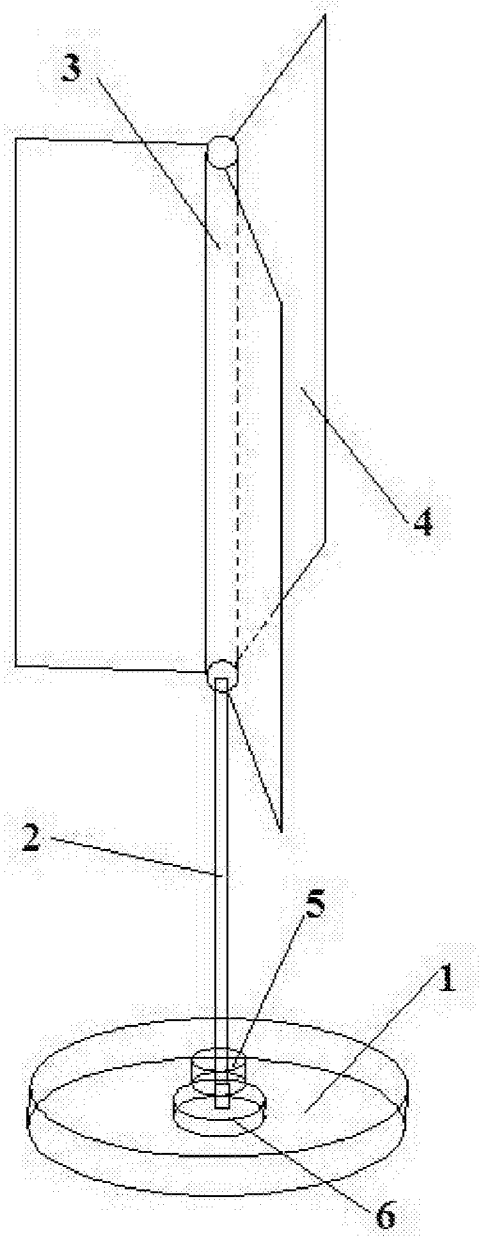

图1