(19)中华人民共和国国家知识产权局

(12)实用新型专利

(10)授权公告号 CN 202557110 U
(45)授权公告日 2012.11.28

(21)申请号 201220270314.X

(22)申请日 2012.06.02

(73)专利权人 陈汉瑾
地址 262200 山东省诸城市林家村镇林家村小学

(72)发明人 陈汉瑾 管清娟

(51)Int.Cl.
B43L 13/02(2006.01)

权利要求书 1 页 说明书 1 页 附图 1 页

(54)实用新型名称

英语划线器

(57)摘要

本实用新型涉及一种英语划线器，包括水平尺体，所述水平尺体上垂直设有竖直尺体，所述竖直尺体上活动套设有四条能移动的移动尺，所述移动尺与所述竖直尺体之间设有移动尺固定装置；使用时，将各移动尺之间的距离调整好，直接沿移动尺画线即可，可以根据需要快速绘画英语、音乐格子线，使用简单、方便快捷。

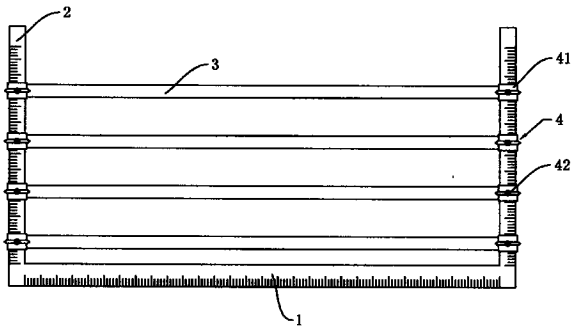

CN 202557110 U

1. 英语划线器，包括水平尺体，其特征在于：所述水平尺体上垂直设有竖直尺体，所述竖直尺体上活动套设有四条能移动的移动尺，所述移动尺与所述竖直尺体之间设有移动尺固定装置。

2. 如权利要求 1 所述的英语划线器，其特征在于：所述移动尺固定装置包括套设在所述竖直尺体上的滑块，所述滑块与所述竖直尺体之间安装有固定螺丝。

英语划线器

技术领域

[0001] 本实用新型涉及一种教学用具，具体的说涉及一种黑板尺。

背景技术

[0002] 目前老师在教英语、音乐时在黑板上画格子线很费时费力，所以很多老师都省去画线的步骤，导致很多学生的书写也跟着不是很规范。

实用新型内容

[0003] 本实用新型要解决的问题是针对以上问题，提供一种能快速绘画英语、音乐格子线的英语划线器。

[0004] 为解决上述问题，本实用新型所采用的技术方案是：英语划线器，包括水平尺体，所述水平尺体上垂直设有竖直尺体，所述竖直尺体上活动套设有四条能移动的移动尺，所述移动尺与所述竖直尺体之间设有移动尺固定装置。

[0005] 作为一种改进，所述移动尺固定装置包括套设在所述竖直尺体上的滑块，所述滑块与所述竖直尺体之间安装有固定螺丝。

[0006] 本实用新型采取以上技术方案，具有以下优点：英语划线器，包括水平尺体，所述水平尺体上垂直设有竖直尺体，所述竖直尺体上活动套设有四条能移动的移动尺，所述移动尺与所述竖直尺体之间设有移动尺固定装置；使用时，将各移动尺之间的距离调整好，直接沿移动尺画线即可，可以根据需要快速绘画英语、音乐格子线，使用简单、方便快捷。

[0007] 下面结合附图和实施例对本实用新型作进一步说明。

附图说明

[0008] 附图为本实用新型实施例的结构示意图。

[0009] 图中：1- 水平尺体；2- 竖直尺体；3- 移动尺；4- 移动尺固定装置；41- 滑块；42- 固定螺丝。

具体实施方式

[0010] 实施例：英语划线器，包括水平尺体 1，所述水平尺体 1 上垂直设有竖直尺体 2，所述竖直尺体 2 上活动套设有四条能移动的移动尺 3，所述移动尺 3 与所述竖直尺体 2 之间设有移动尺固定装置 4；所述移动尺固定装置 4 包括套设在所述竖直尺体上的滑块 41，所述滑块 41 与所述竖直尺体 2 之间安装有固定螺丝 42。使用时，将各移动尺 3 之间的距离调整好，直接沿移动尺 3 画线即可，可以根据需要快速绘画英语、音乐格子线，使用简单、方便快捷。

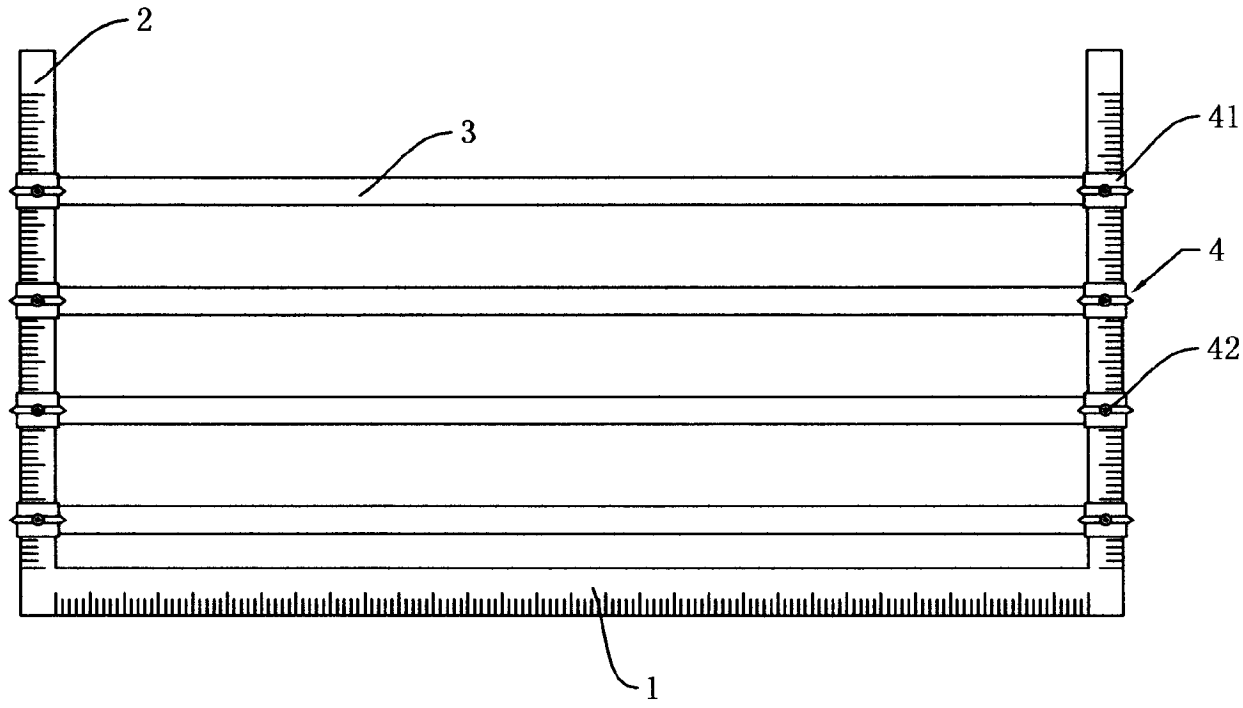
2
3
41
4
42
1