(19)中华人民共和国国家知识产权局

(12)实用新型专利

(10)授权公告号 CN 215820434 U
(45)授权公告日 2022.02.15

(21)申请号 202023244174.2

(22)申请日 2020.12.29

(73)专利权人 迪亚姆展示设备(昆山)有限公司
地址 215321 江苏省苏州市昆山市张浦镇亲和路299号

(72)发明人 范朋

(74)专利代理机构 南京纵横知识产权代理有限公司 32224
代理人 陈兴旺

(51)Int.Cl.
A47F 5/10(2006.01)
A47F 5/00(2006.01)

权利要求书1页 说明书3页 附图2页

(54)实用新型名称

一种可拼接的陈列柜

(57)摘要

本实用新型公开了一种可拼接的陈列柜，其特征在于，包括侧板一、侧板二、底板和层板，侧板一竖向间隔设有支撑部一，侧板二竖向间隔设有支撑部二，支撑部一和支撑部二相对等高设置，侧板一、侧板二底端分别可拆卸地连接在底板的两侧，层板两端分别可拆卸地连接支撑部一和支撑部二。本实用新型改变各部件外观可实现陈列柜形象可切换，方式随意，灵活性比较大，提高了效率，能够根据客户的要求，不变动内部结构的情况下，及时的做出外在形象调整，满足不同应用场景的使用需求。本实用新型采用相同的拼接结构，可重复利用，只需改变各部件外观即可随意组合使用，节约成本。

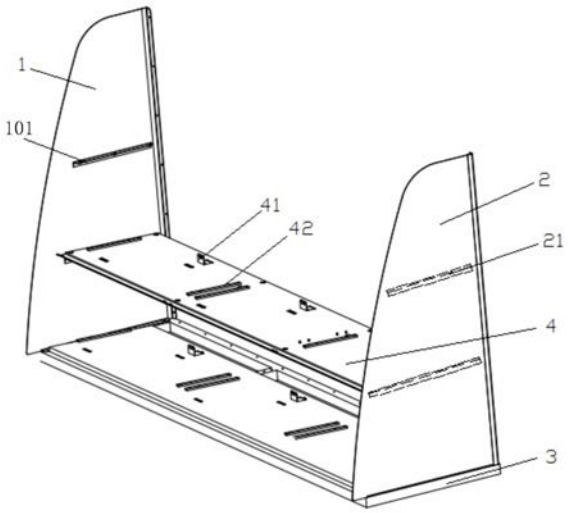

CN 215820434 U

1.一种可拼接的陈列柜,其特征在于,包括侧板一、侧板二、底板和层板,所述侧板一竖向间隔设有支撑部一(101),所述侧板二竖向间隔设有支撑部二(21),所述支撑部一(101)和支撑部二(21)相对等高设置,所述侧板一、侧板二底端分别可拆卸地连接在底板的两侧,所述层板两端分别可拆卸地连接支撑部一(101)和支撑部二(21);所述陈列柜还包括抽屉(6),所述抽屉(6)连接层板;层板还包括滑轨(42),所述抽屉(6)连接滑轨(42);所述层板上还包括防止抽屉(6)过限的挡块(41)。

2.根据权利要求1所述的一种可拼接的陈列柜,其特征在于,所述底板通过螺钉连接于侧板一、侧板二。

3.根据权利要求1所述的一种可拼接的陈列柜,其特征在于,所述支撑部一(101)、支撑部二(21)均通过螺钉连接于层板的端部。

4.根据权利要求1所述的一种可拼接的陈列柜,其特征在于,还包括背板(5),所述背板(5)的两端分别连接侧板一、侧板二的侧边。

5.根据权利要求1所述的一种可拼接的陈列柜,其特征在于,还包括首层货架(7),所述首层货架(7)两端分别连接侧板一和侧板二最顶端的支撑部一(101)、支撑部二(21)。

6.根据权利要求1-5任一项所述的一种可拼接的陈列柜,其特征在于,所述侧板一是梯形板一(1)、侧板二是梯形板二(2)、底板是短底板(3)、层板是短层板(4)。

7.根据权利要求1-5任一项所述的一种可拼接的陈列柜,其特征在于,所述侧板一是矩形板一(8)、侧板二是矩形板二(9)、底板是长底板(11)、层板是长层板(10)。

一种可拼接的陈列柜

技术领域

[0001] 本实用新型涉及一种可拼接的陈列柜，属于陈列装置技术领域。

背景技术

[0002] 当前，一些物品在进行展示售卖时通常采用层状的容纳柜陈列摆放，市面上的陈列柜大多为固定式结构，导致占用空间较大，不便于收纳和运输，使用不便，且增加了物流成本，也出现了一些采用拼装结构的柜子，但整体而言稳定性较差，影响陈列展示效果，一旦陈列柜体的基础有较大设计修改：如减小基础道具的大小和展柜形象改变，对应展柜的底座大小和外形也要随之变化，陈列展柜就面临报废重做。实际使用中，现有产品定制化程度过高，客户对于基础道具设计进行尺寸变更或者柜体的外形尺寸要求改变会导致整柜无法再次使用。需再次重新设计制作，灵活性比较差，由此各类成本也就相应增加很多。

实用新型内容

[0003] 为解决现有技术的不足，本实用新型的目的在于提供一种可拼接的陈列柜，解决了现有技术中陈列柜外形、整体结构框架不能更改的问题。

[0004] 为了实现上述目标，本实用新型采用如下的技术方案：

[0005] 一种可拼接的陈列柜，包括侧板一、侧板二、底板和层板，侧板一竖向间隔设有支撑部一，侧板二竖向间隔设有支撑部二，支撑部一和支撑部二相对等高设置，侧板一、侧板二底端分别可拆卸地连接在底板的两侧，层板两端分别可拆卸地连接支撑部一和支撑部二。

[0006] 优选，前述的一种可拼接的陈列柜，底板通过螺钉连接于侧板一、侧板二。

[0007] 优选，前述的一种可拼接的陈列柜，支撑部一、支撑部二均通过螺钉连接于层板的端部。

[0008] 优选，前述的一种可拼接的陈列柜，还包括背板，背板的两端分别连接侧板一、侧板二的侧边。

[0009] 优选，前述的一种可拼接的陈列柜，还包括抽屉，抽屉连接层板。

[0010] 优选，前述的一种可拼接的陈列柜，层板还包括滑轨，抽屉连接滑轨。

[0011] 优选，前述的一种可拼接的陈列柜，层板上还包括防止抽屉过限的挡块。

[0012] 优选，前述的一种可拼接的陈列柜，还包括首层货架，首层货架两端分别连接侧板一和侧板二最顶端的支撑部一、支撑部二。

[0013] 优选，前述的一种可拼接的陈列柜，侧板一是梯形板一、侧板二是梯形板二、底板是短底板、层板是短层板。

[0014] 优选，前述的一种可拼接的陈列柜，侧板一是矩形板一、侧板二是矩形板二、底板是长底板、层板是长层板。

[0015] 本实用新型所达到的有益效果：

[0016] 1.本实用新型改变各部件外观可实现陈列柜形象可切换，方式随意，灵活性比较

大,提高了效率,能够根据客户的要求,不变动内部结构的情况下,及时的做出外在形象调整,达到客户想要的形象需求。

[0017] 2.本实用新型采用相同的拼接结构,可重复利用,只需改变各部件外观即可随意组合使用,节约成本。

[0018] 3.本实用新型增加背板用以连接两侧的侧板,具有良好的稳定性和承重强度。

[0019] 4.本实用新型整体架构采用拼接方式完成,方便拆装,利于搬运与转移。

附图说明

[0020] 图1是本实用新型的基础结构图;

[0021] 图2是本实用新型基础结构的实际效果展示图;

[0022] 图3是本实用新型的一种变形结构图;

[0023] 图4是本实用新型变形结构的实际效果展示图。

[0024] 图中附图标记的含义:1-梯形板一;101-支撑部一;2-梯形板二;21-支撑部二;3-短底板;4-短层板;41-挡块;42-滑轨;5-背板;6-抽屉;7-首层货架;8-矩形板一;9-矩形板二; 10-长层板;11-长底板。

具体实施方式

[0025] 下面结合附图对本实用新型作进一步描述。以下实施例仅用于更加清楚地说明本实用新型的技术方案,而不能以此来限制本实用新型的保护范围。

[0026] 本实施例公开了一种可拼接的陈列柜。

[0027] 如图1所示,在侧板一的侧壁上竖向间隔设置有多根支撑部一101,在侧板二的侧壁上竖向间隔设置有多根支撑部二21,支撑部一101与支撑部二21相对等高设置。侧板一、侧板二底端分别可拆卸地固定在底板的两侧,层板两端分别可拆卸地连接支撑部一101和支撑部二21,可拆式连接方式可选用螺钉的方式连接,即底板通过螺钉连接于侧板一、侧板二。支撑部一101、支撑部二21均通过螺钉连接于层板的端部。

[0028] 本实用新型可根据实际需求,还可配置带有不同数量支撑部的侧板一和侧板二,由此可加高陈列柜的高度,从而容纳更多的展示品。支撑部一101与支撑部二21也可选用可拆卸方式固定在侧板上。

[0029] 图1中的侧板一是梯形板一1,侧板二是梯形板二2,底板是短底板3,层板是短层板4。

[0030] 结合图2(隐藏侧板一、侧板二),陈列柜还包括背板5,背板5的两端分别连接侧板一、侧板二的侧边,用以固定整个陈列柜,增加稳定性;还可防止展示品从陈列柜后部掉落。在层板上设有滑轨42,抽屉6连接在滑轨42上,沿滑轨滑动,可方便展示品的摆放和收纳。层板上还设有挡块41,防止抽屉6使用过程中过限,超出滑轨42行程,同时还能保证每块层板上的抽屉6齐平放置。侧板一和侧板二最顶端的支撑部一101、支撑部二21上放置有首层货架7。

[0031] 图3、图4是本实施例的一种变形结构图,侧板一是矩形板一8、侧板二是矩形板二9、底板是长底板11、层板是长层板10。侧板一和侧板二的外观改变,提供不同的视觉效果;底板和层板的长度加长,可容纳更多的展示品。本实施例还可以有更多的变形结构:底板和

层板的宽度也可以加宽，选配大容量的抽屉；增加侧板一上的支撑部一101和侧板二上的支撑部二的数量，从而增加层板的数量；调整侧板支撑部之间的间隔距离，可适应不同高度的展示品。

[0032] 本实施例改变各部件外观可实现陈列柜形象可切换，方式随意，灵活性比较大，提高了效率，能够根据客户的要求，不变动内部结构的情况下，及时的做出外在形象调整，达到客户想要的形象需求；采用相同的拼接结构，可重复利用，只需改变各部件外观即可随意组合使用，节约成本；增加背板用以连接两侧的侧板，具有良好的稳定性和承重强度；整体架构采用拼接方式完成，方便拆装，利于搬运与转移。

[0033] 以上所述仅是本实用新型的优选实施方式，应当指出，对于本技术领域的普通技术人员来说，在不脱离本实用新型技术原理的前提下，还可以做出若干改进和变形，这些改进和变形也应视为本实用新型的保护范围。

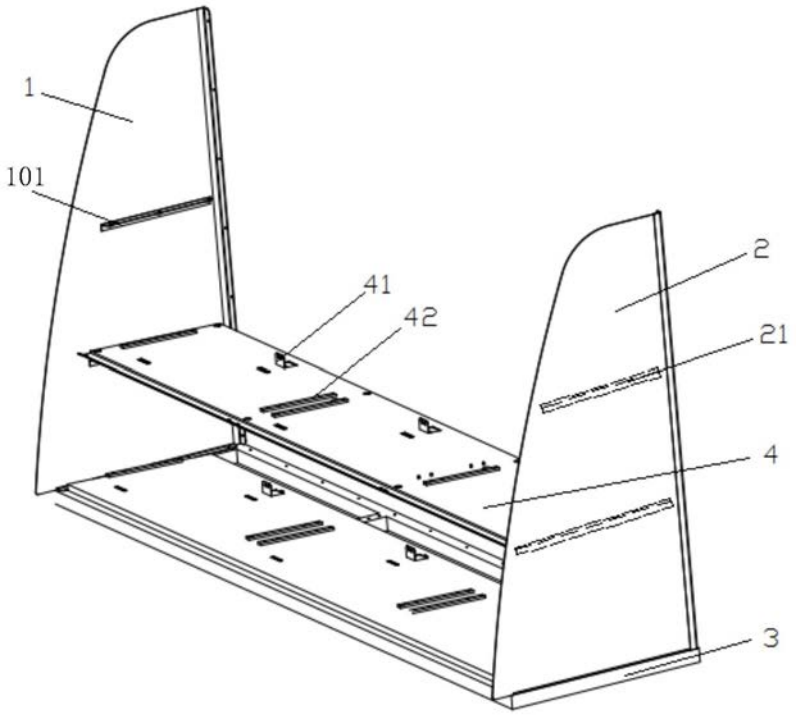

图1

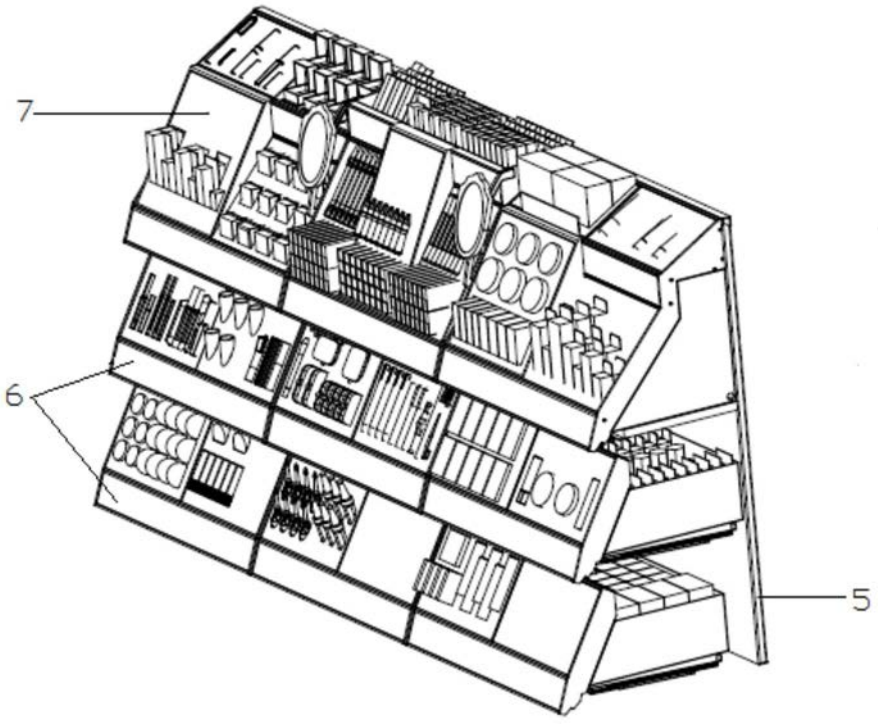

图2

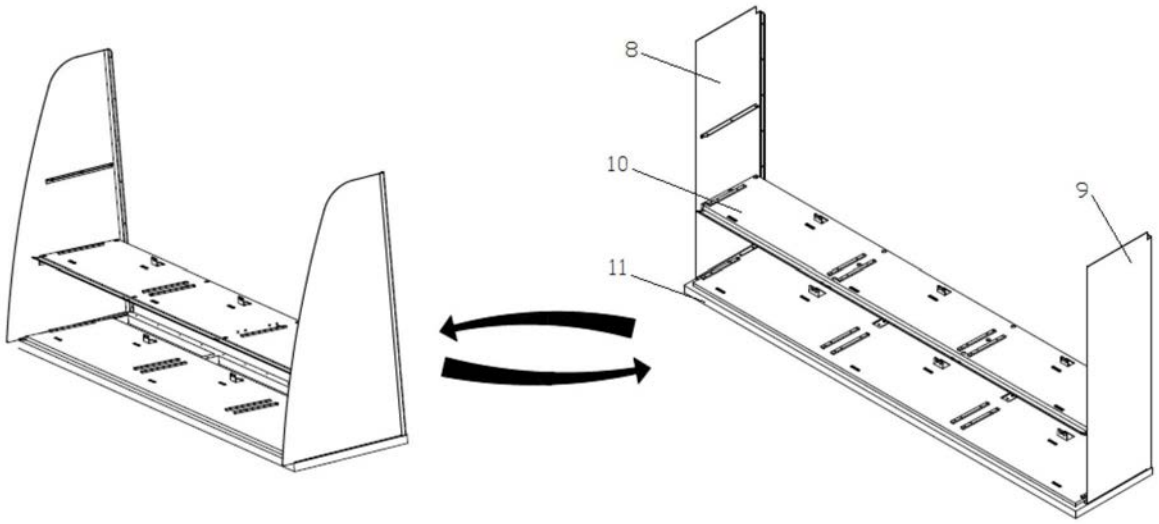

图3

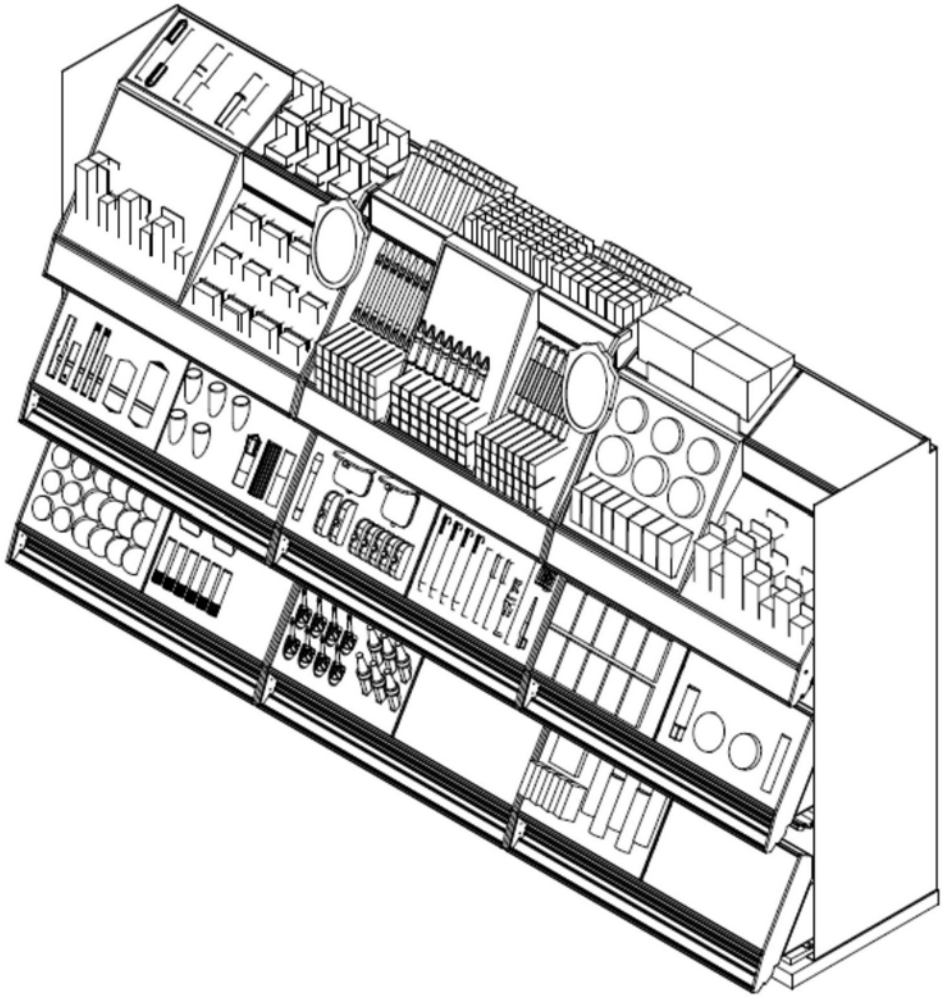

图4