(19)中华人民共和国国家知识产权局

(12)实用新型专利

(10)授权公告号 CN 215527199 U
(45)授权公告日 2022.01.14

(21)申请号 202122041956.4

(22)申请日 2021.08.27

(73)专利权人 马瑞阳
地址 264000 山东省烟台市芝罘区园城路114号内1401号

(72)发明人 马瑞阳

(74)专利代理机构 青岛发思特专利商标代理有限公司 37212
代理人 张洒洒

(51)Int.Cl.
G09F 27/00(2006.01)
G06Q 30/06(2012.01)
F24F 5/00(2006.01)

权利要求书1页 说明书3页 附图3页

(54)实用新型名称

可在线交易的广告机

(57)摘要

本实用新型属于广告机相关技术领域，具体涉及一种可在线交易的广告机，包括壳体，壳体的表面安装有显示屏，显示屏的上方设置有旋转摄像头。本实用新型在夏季时，通过电动伸缩杆的作用使遮阳板调整到合适的位置，并通过遮阳卡板卡接到遮阳卡板内(在冬季时取出遮阳卡板使广告机附近的温度升高)，避免阳光直射到顾客，通过风机使外界的气体经腔室输送到出风口，对顾客进行吹风，通过温度检测模组对外界的温度进行检测，如温度高于或等于29℃时，则通过半导体制冷器对腔室内的气体进行变冷，从而使出风口吹出冷风，通过调节合页可调节装置的风向，通过以上所述，可使顾客在夏季时停留在广告机附近，主动吸引顾客主动通过显示屏浏览广告。

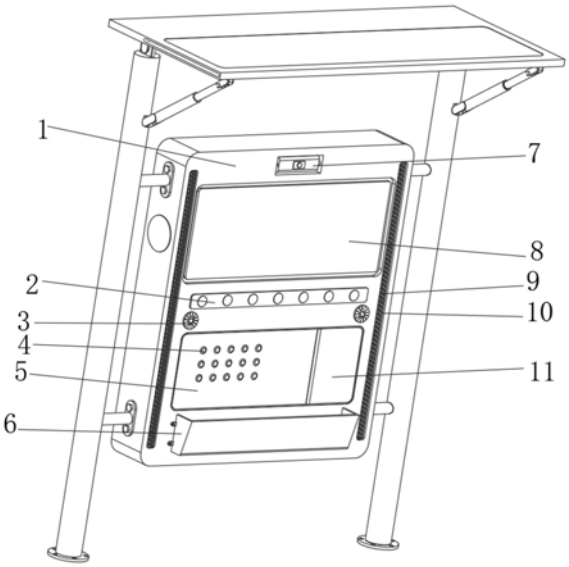

CN 215527199 U

1.一种可在线交易的广告机，包括壳体(1)，其特征在于：所述壳体(1)的表面安装有显示屏(8)，所述显示屏(8)的上方设置有旋转摄像头(7)，所述显示屏(8)的下方设置有电容式触摸按键(2)，所述壳体(1)两侧的表面均连接有扬声器(16)，所述壳体(1)的内部开设有腔室，所述壳体(1)表面的两侧均开设有出风口(10)，所述腔室的内壁连接有风机(24)，所述电容式触摸按键(2)的下方设置有拾音器(3)，所述壳体(1)的内部分别设置有无线通信模块、语音识别模块、音量自适应模块、控制模组、视频处理模块、语音交互模块，所述壳体(1)表面的底端开设有放置槽口，所述壳体(1)表面的末端连接有存储机构，所述壳体(1)的两侧均设置有支撑固定柱(15)，所述支撑固定柱(15)的表面连接有旋转基壳(17)，所述旋转基壳(17)通过转轴连接有电动伸缩杆(18)，所述支撑固定柱(15)顶端的表面通过旋转基壳(17)连接有遮阳机构，所述出风口(10)的内壁连接有调节合页(9)，所述壳体(1)表面的两侧连接有连接架(14)。

2.根据权利要求1所述的可在线交易的广告机，其特征在于：所述出风口(10)与腔室相贯通，所述风机(24)的一侧设置有半导体制冷器(13)，所述半导体制冷器(13)的制冷端处于腔室内，所述半导体制冷器(13)的制冷端处于本装置外。

3.根据权利要求1所述的可在线交易的广告机，其特征在于：所述放置槽口的内壁安装有书写板(5)，所述书写板(5)的内壁设置有铁板，所述书写板(5)的表面磁性连接有磁石(4)。

4.根据权利要求3所述的可在线交易的广告机，其特征在于：所述书写板(5)的一侧设置有留言板(11)，所述留言板(11)的顶部设置有LED灯带。

5.根据权利要求1所述的可在线交易的广告机，其特征在于：所述存储机构由杂物收集壳(6)组成，所述杂物收集壳(6)底部的表面开设有漏水口(23)，所述杂物收集壳(6)通过螺栓与壳体(1)相连接。

6.根据权利要求1所述的可在线交易的广告机，其特征在于：所述遮阳机构由遮阳板(21)和钢化玻璃(19)组成，所述遮阳板(21)一端的表面开设有隔热槽口(20)，所述隔热槽口(20)的内壁卡插有遮阳卡板。

7.根据权利要求6所述的可在线交易的广告机，其特征在于：所述遮阳板(21)的表面设置有太阳能发电板(22)，所述壳体(1)背面的表面连接有蓄电池(12)。

可在线交易的广告机

技术领域

[0001] 本实用新型属于广告机相关技术领域，具体涉及一种可在线交易的广告机。

背景技术

[0002] 广告机是新一代的智能设备，通过终端软件控制、网络信息传输和多媒体终端显示构成一个完整的广告播控系统，并通过图片、文字、视频、小插件(天气、汇率等)等多媒体素材进行广告宣传，广告机最初的构想是将广告变被动为主动，所以广告机的互动性使得它具备很多公共服务功能，并以此来吸引顾客主动浏览广告，所以，广告机诞生之初的使命就是改变广告被动传播的模式，通过互动的方式吸引顾客主动浏览广告，而广告机的发展方向也是一直在延续这个使命：智能交互、公共服务、娱乐互动等。

[0003] 现有的技术存在以下问题：市面上大部分的广告机放置在室外时，在夏季时因天气炎热，顾客在室外短暂的停留，无法吸引顾客主动浏览广告或在广告机附近停留。

实用新型内容

[0004] 本实用新型的目的在于提供一种可在线交易的广告机，以解决上述背景技术中提出的问题。

[0005] 为实现上述目的，本实用新型提供如下技术方案：一种可在线交易的广告机，包括壳体，所述壳体的表面安装有显示屏，所述显示屏的上方设置有旋转摄像头，所述显示屏的下方设置有电容式触摸按键，所述壳体两侧的表面均连接有扬声器，所述壳体的内部开设有腔室，所述壳体表面的两侧均开设有出风口，所述腔室的内壁连接有风机，所述电容式触摸按键的下方设置有拾音器，所述壳体的内部分别设置有无线通信模块、语音识别模块、音量自适应模块、控制模组、视频处理模块、语音交互模块，所述壳体表面的底端开设有放置槽口，所述壳体表面的末端连接有存储机构，所述壳体的两侧均设置有支撑固定柱，所述支撑固定柱的表面连接有旋转基壳，所述旋转基壳通过转轴连接有电动伸缩杆，所述支撑固定柱顶端的表面通过旋转基壳连接有遮阳机构，所述出风口的内壁连接有调节合页，所述壳体表面的两侧连接有连接架。

[0006] 优选的，所述出风口与腔室相贯通，所述风机的一侧设置有半导体制冷器，所述半导体制冷器的制冷端处于腔室内，所述半导体制冷器的制冷端处于本装置外。

[0007] 优选的，所述放置槽口的内壁安装有书写板，所述书写板的内壁设置有铁板，所述书写板的表面磁性连接有磁石。

[0008] 优选的，所述书写板的一侧设置有留言板，所述留言板的顶部设置有LED灯带。

[0009] 优选的，所述存储机构由杂物收集壳组成，所述杂物收集壳底部的表面开设有漏水口，所述杂物收集壳通过螺栓与壳体相连接。

[0010] 优选的，所述遮阳机构由遮阳板和钢化玻璃组成，所述遮阳板一端的表面开设有隔热槽口，所述隔热槽口的内壁卡插有遮阳卡板。

[0011] 优选的，所述遮阳板的表面设置有太阳能发电板，所述壳体背面的表面连接有蓄

电池。

[0012] 与现有技术相比，本实用新型的有益效果是：

[0013] 本实用新型在夏季时，通过电动伸缩杆的作用下使遮阳板调整到合适的位置，并通过遮阳卡板卡接到遮阳卡板内(在冬季时取出遮阳卡板使广告机附近的温度升高)，避免阳光直射到顾客，通过风机使外界的气体经腔室输送到出风口，对顾客进行吹风，通过温度检测模组对外界的温度进行检测，如温度高于或等于29℃时，则通过半导体制冷器对腔室内的气体进行变冷，从而使出风口吹出冷风，通过调节合页可调节装置的风向，通过以上所述，可使顾客在夏季时停留在广告机附近，主动吸引顾客主动通过显示屏浏览广告。

附图说明

[0014] 图1为本实用新型第一种立体结构示意图；

[0015] 图2为本实用新型第一种立体结构示意图；

[0016] 图3为本实用新型壳体立体剖面结构示意图。

[0017] 图中：1、壳体；2、电容式触摸按键；3、拾音器；4、磁石；5、书写板；6、杂物收集壳；7、旋转摄像头；8、显示屏；9、调节合页；10、出风口；11、留言板；12、蓄电池；13、半导体制冷器；14、连接架；15、支撑固定柱；16、扬声器；17、旋转基壳；18、电动伸缩杆；19、钢化玻璃；20、隔热槽口；21、遮阳板；22、太阳能发电板；23、漏水口；24、风机。

具体实施方式

[0018] 下面将结合本实用新型实施例中的附图，对本实用新型实施例中的技术方案进行清楚、完整地描述，显然，所描述的实施例仅仅是本实用新型一部分实施例，而不是全部的实施例。基于本实用新型中的实施例，本领域普通技术人员在没有做出创造性劳动前提下所获得的所有其他实施例，都属于本实用新型保护的范围。

[0019] 请参阅图1-图3，本实用新型提供一种可在线交易的广告机技术方案：一种可在线交易的广告机，包括壳体1，所述壳体1的表面安装有显示屏8，所述显示屏8的上方设置有旋转摄像头7，所述显示屏8的下方设置有电容式触摸按键2，所述壳体1两侧的表面均连接有扬声器16，所述壳体1的内部开设有腔室，所述壳体1表面的两侧均开设有出风口10，所述腔室的内壁连接有风机24，所述电容式触摸按键2的下方设置有拾音器3，所述壳体1的内部分别设置有无线通信模块、语音识别模块、音量自适应模块、控制模组、视频处理模块、语音交互模块，所述壳体1表面的底端开设有放置槽口，所述壳体1表面的末端连接有存储机构，所述壳体1的两侧均设置有支撑固定柱15，所述支撑固定柱15的表面连接有旋转基壳17，所述旋转基壳17通过转轴连接有电动伸缩杆18，所述支撑固定柱15顶端的表面通过旋转基壳17连接有遮阳机构，所述出风口10的内壁连接有调节合页9，所述壳体1表面的两侧连接有连接架(14)。

[0020] 具体的，所述出风口10与腔室相贯通，所述风机24的一侧设置有半导体制冷器13，所述半导体制冷器13的制冷端处于腔室内，所述半导体制冷器13的制冷端处于本装置外，壳体1外表面设置有温度检测模组，通过温度检测模组对外界的温度进行检测，如温度高于或等于29℃时，则通过半导体制冷器13对腔室内的气体进行变冷，从而使出风口10吹出冷风，通过调节合页9可调节装置的风向。

[0021] 具体的，所述放置槽口的内壁安装有书写板5，所述书写板5的内壁设置有铁板，所述书写板5的表面磁性连接有磁石4，磁石4使广告也固定在书写板5上。

[0022] 具体的，所述书写板5的一侧设置有留言板11，所述留言板11的顶部设置有LED灯带，通过留言板11顾客可以进行留言。

[0023] 具体的，所述存储机构由杂物收集壳6组成，所述杂物收集壳6底部的表面开设有漏水口23，所述杂物收集壳6通过螺栓与壳体1相连接，通过杂物收集壳6可存储一些顾客的杂物。

[0024] 具体的，所述遮阳机构由遮阳板21和钢化玻璃19组成，所述遮阳板21一端的表面开设有隔热槽口20，所述隔热槽口20的内壁卡插有遮阳卡板，通过遮阳卡板卡接到隔热槽口20内，(在冬季时取出遮阳卡板使广告机附近的温度升高)。

[0025] 具体的，所述遮阳板21的表面设置有太阳能发电板22，所述壳体1背面的表面连接有蓄电池12，太阳能发电板22使光能转换成电能。

[0026] 本实用新型的工作原理及使用流程：本实用新型安装好后，在夏季时通过电动伸缩杆18的作用使遮阳板21调整到合适的位置，并通过遮阳卡板卡接到隔热槽口20内(在冬季时取出遮阳卡板使广告机附近的温度升高)，避免阳光直射到顾客，通过风机24使外界的气体经腔室输送到出风口10，对顾客进行吹风，通过温度检测模组对外界的温度进行检测，如温度高于或等29℃于时，则通过半导体制冷器13对腔室内的气体进行变冷，从而使出风口10吹出冷风，通过调节合页9可调节装置的风向，通过以上所述，可使顾客在夏季时停留在广告机附近，主动吸引顾客主动通过显示屏8浏览广告，如顾客对产品感兴趣时，可通过电容式触摸按键2与商家通过旋转摄像头7建立视频沟通，如顾客需要购买，商家送货上门，本装置中所有用电设备均由蓄电池12进行供电。

[0027] 尽管已经示出和描述了本实用新型的实施例，对于本领域的普通技术人员而言，可以理解在不脱离本实用新型的原理和精神的情况下可以对这些实施例进行多种变化、修改、替换和变型，本实用新型的范围由所附权利要求及其等同物限定。

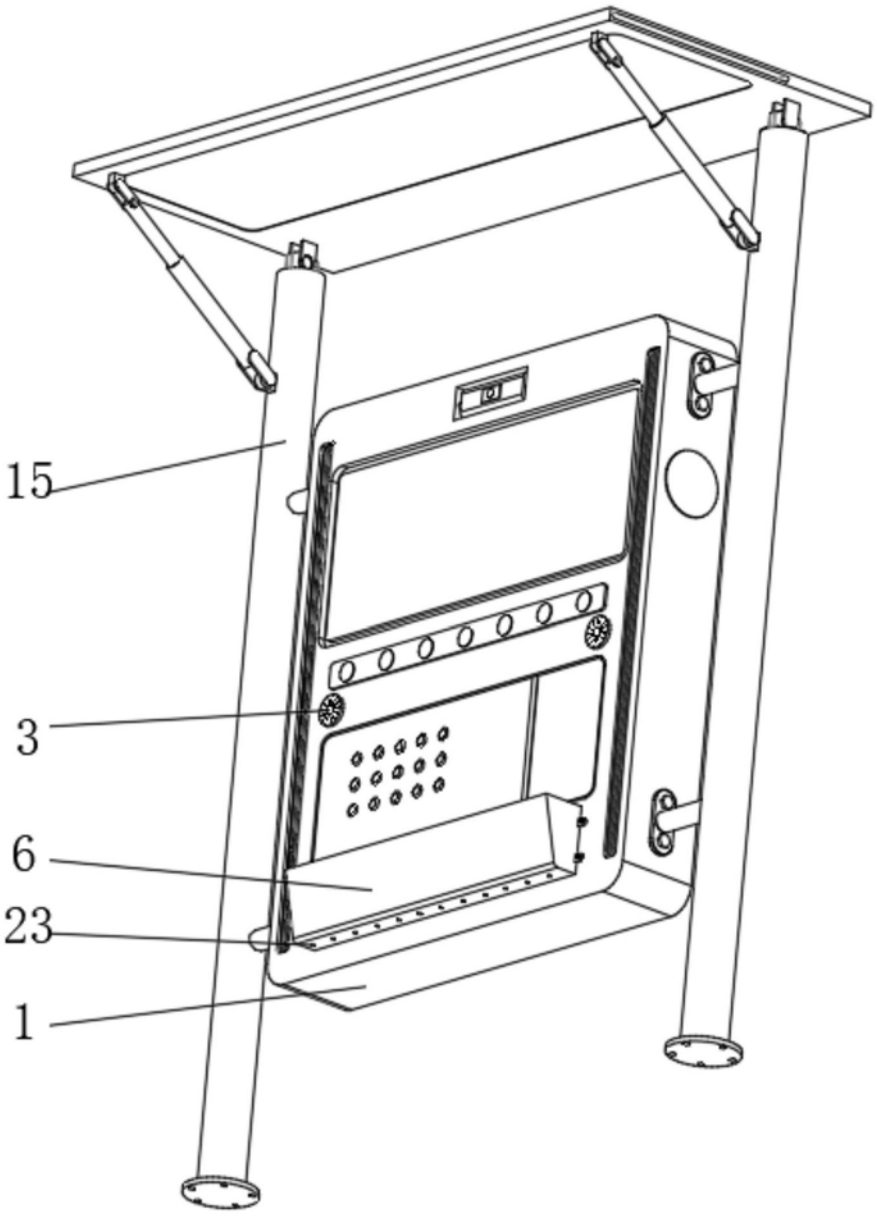

图1

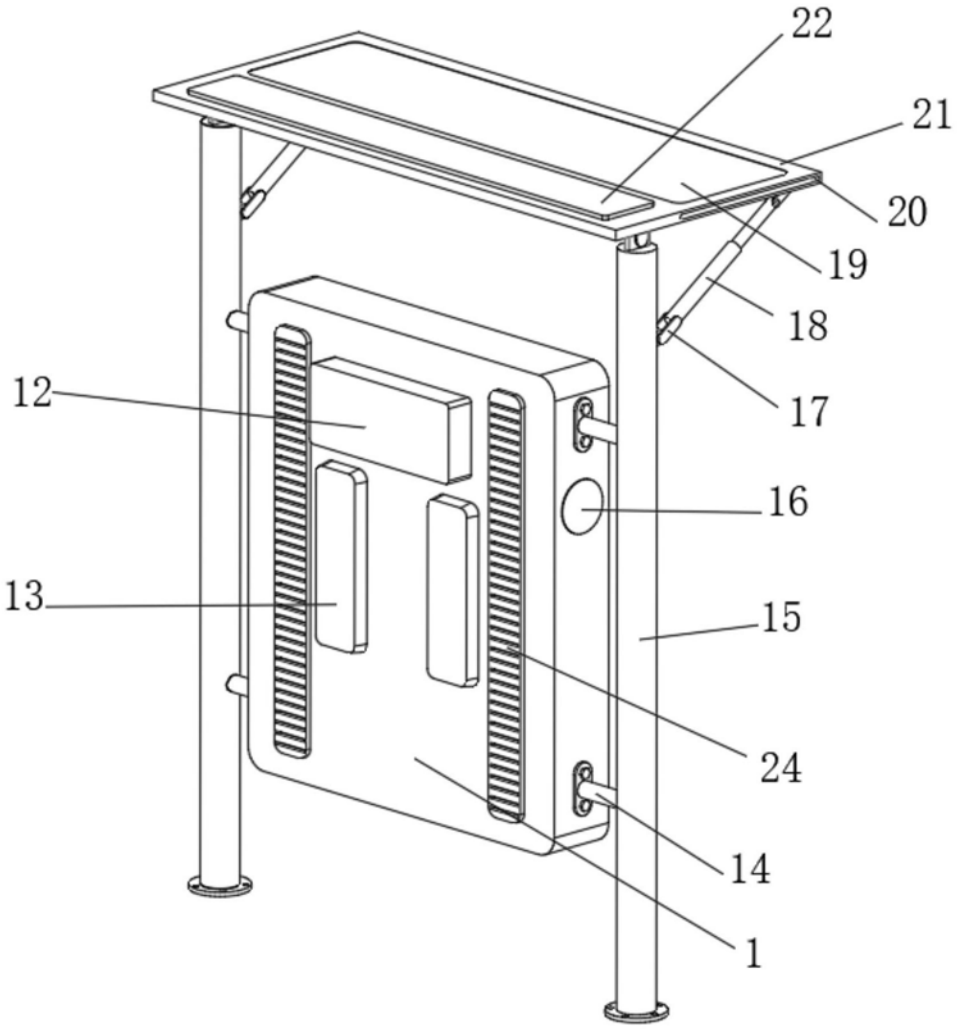

图2

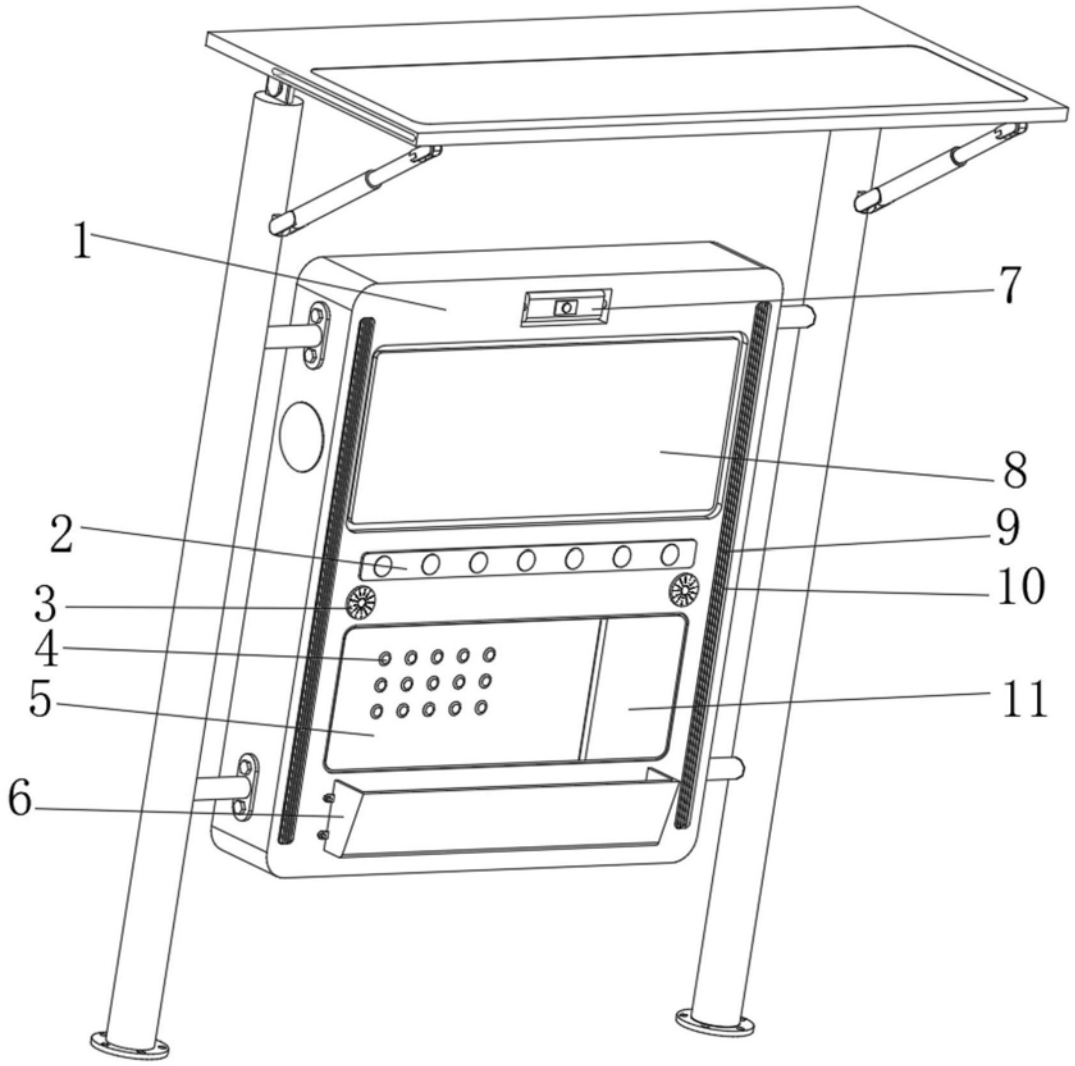

图3