[19] 中华人民共和国国家知识产权局

[51] Int. Cl.
B60C 27/10 (2006.01)

[12] 实用新型专利说明书

专利号 ZL 200720095309.9

[45] 授权公告日 2008 年 1 月 23 日

[11] 授权公告号 CN 201009696Y

[22] 申请日 2007.2.15

[21] 申请号 200720095309.9

[73] 专利权人 锁允名

地址 300456 天津市塘沽区新港三号路永开里 1 栋 1 门 202

[72] 发明人 锁允名

[74] 专利代理机构 天津盛理知识产权代理有限公司

代理人 王来佳

权利要求书 1 页 说明书 3 页 附图 2 页

[54] 实用新型名称

新型汽车防滑器

[57] 摘要

本实用新型涉及一种新型汽车防滑器，其技术特点为：由连接盘、防滑片、防滑链构成，连接盘的外围周边制有凸缘，该凸缘上均布制有通径孔，该防滑片为弯钩状且其末端插装入连接盘凸缘所制的通径孔内，该防滑片前端与相邻的防滑片之间连接有防滑链，该连接盘与汽车钢圈骨架相固装。本实用新型结构设计科学合理，防滑器整体与轮胎紧密结合，安装配合牢靠，拆装方便快捷，使用安全，汽车运行平稳、无噪声，具有良好的防滑性能。

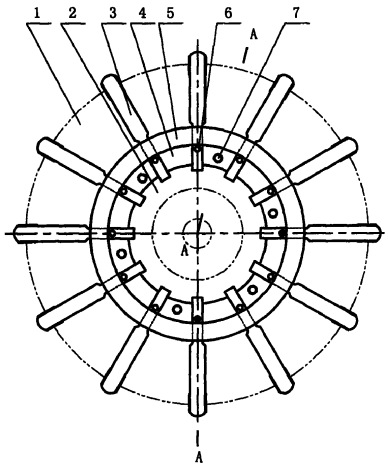

1.一种新型汽车防滑器，其特征在于：由连接盘、防滑片、防滑链构成，连接盘的外围周边制有凸缘，该凸缘上均布制有通径孔，该防滑片为弯钩状且其末端插装入连接盘凸缘所制的通径孔内，该防滑片前端与相邻的防滑片之间连接有防滑链，该连接盘与汽车钢圈骨架相固装。

2.根据权利要求1所述的新型汽车防滑器，其特征在于：在所述的连接盘凸缘的内侧制有定位孔，所述防滑片末端通过定位销钉固装于该定位孔上。

3.根据权利要求1所述的新型汽车防滑器，其特征在于：所述的防滑片贴合于轮胎接地表面一端的外表面上制有交错的凹凸防滑道。

4.根据权利要求1所述的新型汽车防滑器，其特征在于：所述的相邻防滑片之间的防滑链为1－5条。

5.根据权利要求1所述的新型汽车防滑器，其特征在于：所述的防滑链为截面为方型的方钢链，该方钢链通过其端部安装的螺丝固装于防滑片侧边的螺纹孔中。

6.根据权利要求 1 所述的新型汽车防滑器，其特征在于：所述的连接盘与汽车轮胎的钢圈骨架为通过周向等径均布的螺栓固装在一起。

新型汽车防滑器

技术领域

本实用新型涉及汽车防滑装置，特别是一种新型汽车防滑器。

背景技术

在冬季，道路上很容易被冰雪覆盖，致使汽车轮胎与地面的摩擦系数减小，极易造成汽车在行驶过程中轮胎打滑失去控制而引发交通事故。传统的轮胎防滑装置为防滑链，使用时将其直接捆绑在轮胎周向的外表面上，虽可在汽车行驶过程中起到一定的防滑作用，但此种防滑链与轮胎的安装配合不牢靠，在汽车快速行驶时容易与轮胎脱离而被甩出，危险性较大。通过检索，发现有一种防滑链，其结构是：包括多条覆盖于汽车轮胎外表面的链条及轮胎两侧连接各个链条端部的连接索，使用时将其套装在汽车轮胎外表面，由于链条在轮胎两侧分别与两条连接索相连接，行驶过程中不会产生防滑链脱落的情况，使用较为安全且防滑效果也较好。但此种防滑链与汽车轮胎的结合仍然不够紧密，在汽车行驶过程中容易产生振动和噪音，从而影响汽车行驶的平稳性和舒适性；而且链条对轮胎表面造成的局部压力较大，很容易对轮胎造成损伤、对公路的路面造成损坏，同时还具有拆装比较费时、费力的缺点。

发明内容

本实用新型的目的在于克服现有技术的不足，提供一种设计科学合理，能够与轮胎紧密结合，安装配合牢靠，可快速拆装且防滑性能好的新型汽车防滑器。

本实用新型解决其技术问题是采取以下技术方案实现的：

该新型汽车防滑器，其特征在于：由连接盘、防滑片、防滑链构成，连接盘的外围周边制有凸缘，该凸缘上均布制有通径孔，该防滑片为弯钩状且其末端插装入连接盘凸缘所制的通径孔内，该防滑片前端与相邻的防滑片之间连接有防滑链，该连接盘与汽车钢圈骨架相固装。

而且，在所述的连接盘凸缘的内侧制有定位孔，所述防滑片末端通过定位销钉固装于该定位孔上。

而且，所述的防滑片贴合于轮胎接地表面一端的外表面上制有交错的凹凸防滑道

而且，所述的相邻防滑片之间的防滑链为 1－5 条。

而且，所述的防滑链为截面为方型的方钢链，该方钢链通过其端部安装的螺丝固装于防滑片侧边的螺纹孔中。

而且，所述的连接盘与汽车轮胎的钢圈骨架为通过周向等径均布的螺栓固装在一起。

本实用新型的优点和积极效果是：

1. 该防滑器的连接盘通过螺栓可直接固装于汽车轮胎的钢圈骨架上，从而使该防滑器的整体与汽车轮胎的结合更为紧密，使用安全可靠。

2.该防滑片为弯钩状，该防滑片末端插装入连接盘凸缘上所制有的通孔内，拆装更为方便、快捷；在防滑片末端制有定位孔，该防滑片通过定位销钉固装于与连接盘凸缘内侧相应位置制有的定位孔上，防滑片定位效果好，能够使防滑片能够始终抱紧于轮胎表面。

3.防滑片表面制有交错的凹凸防滑道，该防滑道增大了轮胎与地面之间的摩擦系数，且使轮胎在各个方向的防滑性能均较佳。

4.相邻防滑片之间通过防滑链连接，且可连接多条防滑链，以防止防滑片在离心力的作用下产生变形而脱离轮胎表面；而且，该防滑链为截面为方型的方钢链，也产生一定的防滑效果。

5.本防滑器所设计的防滑结构使轮胎表面所受的压力更为均匀，减小了振动，汽车运行更为平稳。

6.本实用新型结构设计科学合理，防滑器整体与轮胎结合紧密，安装配合牢靠，拆装方便快捷，使用安全，汽车运行平稳、无噪声，具有良好的防滑性能。

附图说明

图 1 为本实用新型的主视图；

图 2 为图 1 的 A-A 向截面剖视图；

图 3 为图 1 的俯视放大图；

图 4 为图 3 的 B-B 向截面剖视放大图。

具体实施方式

以下结合附图对本实用新型的实施例做进一步详述：

该新型汽车防滑器，其创新点为：由连接盘 4、防滑片 3、防滑链 12 构成，该连接盘可通过周向等径均布的螺栓 7 与汽车轮胎 1 的钢圈骨架 2 固装在一起，该连接盘小于轮胎直径，连接盘的外围周边制有凸缘 5，该凸缘上均布制有通径孔，防滑片为弯钩状且其末端插装入连接盘凸缘上所制的通径孔内，防滑片前端贴紧于汽车轮胎表面。在防滑片折弯部的两侧均制有加强筋 8，在连接盘凸缘的内侧制有定位孔（未标号），防滑片末端也制有相应的定位孔（未标号），防滑片通过定位销钉 6 固装于该定位孔上，从而使防滑片具有较好的定位效果，从而使防滑片始终抱紧于轮胎表面。该防滑片前端与相邻的防滑片之间连接有防滑链，该防滑片贴合于轮胎接地表面一端的外表面上制有交错的凹凸防滑道，该防滑道包括多组交错的纵向防滑道 9 及横向防滑道 13，该纵向防滑道及横向防滑道能够有效地防止汽车轮胎前后方向及侧向打滑。相邻防滑片之间的防滑链为 1－5 条，本实施例中示出的为相邻两防滑片之间连接有两条防滑链，该防滑链为截面为方型的方钢链，该方钢链也具有一定的防滑效果，该方钢链通过其端部安装的螺钉 11 固装于防滑片侧边的螺纹孔 10 中，防滑片与防滑链相互连接包覆于轮胎与地面相接触的表面，具有较大的防滑面积。本防滑器使用安全可靠，轮胎表面的受力更为均匀，振动较小，汽车运行更为平稳；连接盘可为一体铸造成型，以使其具有精巧美观的外形。

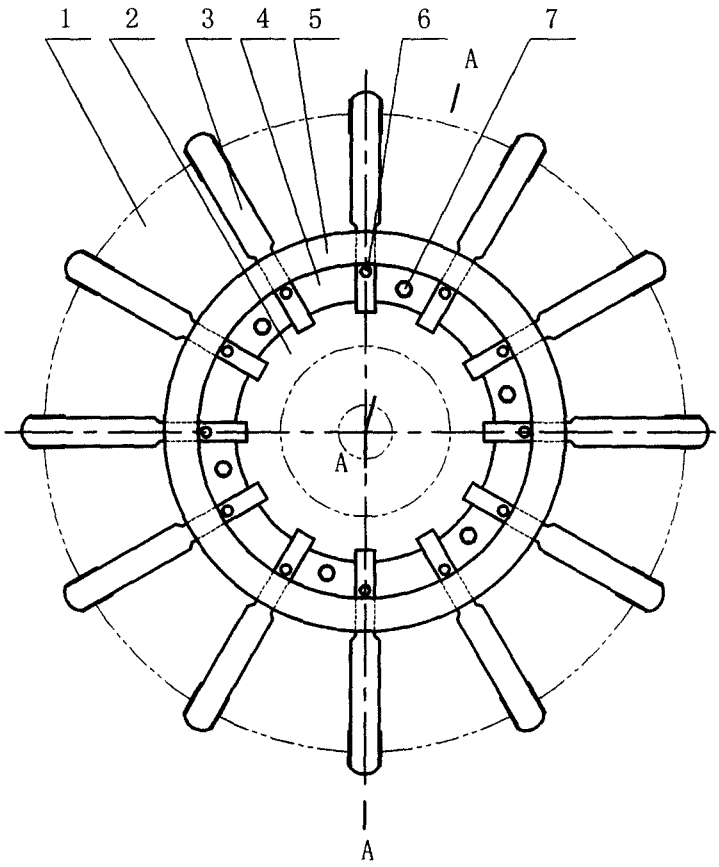

图1

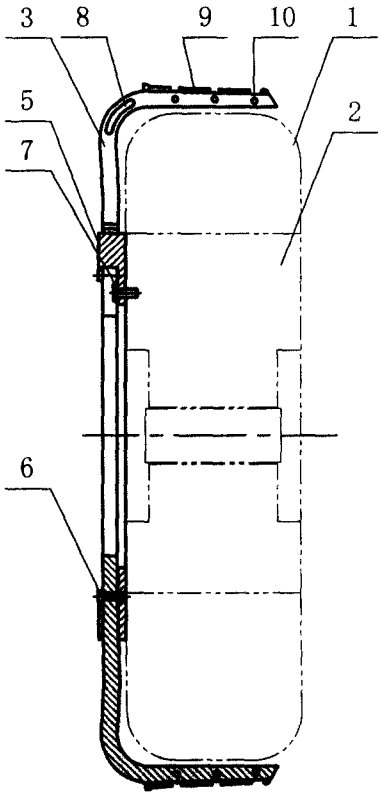

图2

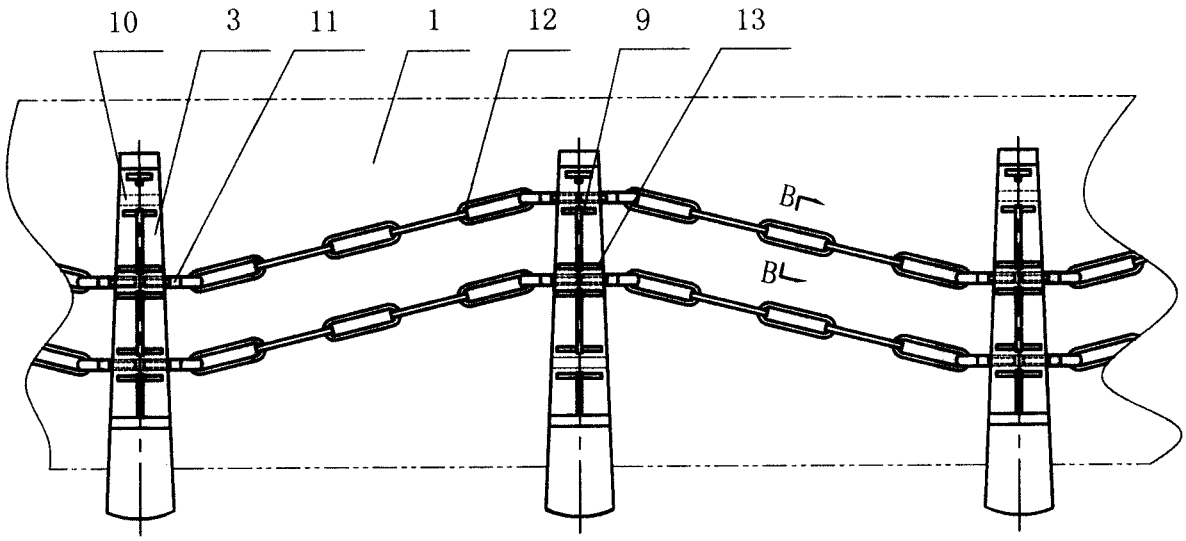

图3

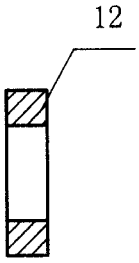

图4