(19)中华人民共和国国家知识产权局

(12)实用新型专利

(10)授权公告号 CN 205849831 U
(45)授权公告日 2017.01.04

(21)申请号 201620580792.9

(22)申请日 2016.06.15

(73)专利权人 中国人民解放军第四军医大学
地址 710032 陕西省西安市长乐西路127号

(72)发明人 于娟 赵青川 季刚 李秦
刘育生

(74)专利代理机构 北京挺立专利事务所(普通合伙) 11265
代理人 倪钜芳

(51)Int.Cl.
A61J 19/00(2006.01)

权利要求书1页 说明书3页 附图3页

(54)实用新型名称

一种消化科护理呕吐接收装置

(57)摘要

本实用新型公开了一种消化科护理呕吐接收装置，使用时，首先医护人员将绑带套入患者的头部，并将嘴套放在患者嘴部位置，当患者呕吐时，患者的呕吐物由嘴套排入软管，再由软管排入储存袋内，在呕吐的过程中，通过单向阀，使得呕吐的异味不会由软管回流至嘴套内，当储存袋内的呕吐物过多时即储存袋的拉力达到压力传感器所设定的数值时即储存袋内的呕吐物即将存满，此时通过压力传感器，使得报警器发出报警声，提示医护人员或患者需要更换新的储存袋，通过第二拉绳使得储存袋与连接管处的接口断开，医护人员再将连接管连同储存袋一同取下即可，该消化科护理呕吐接收装置，可将患者呕吐后的异味进行完全密封，提高了病房的空气质量。

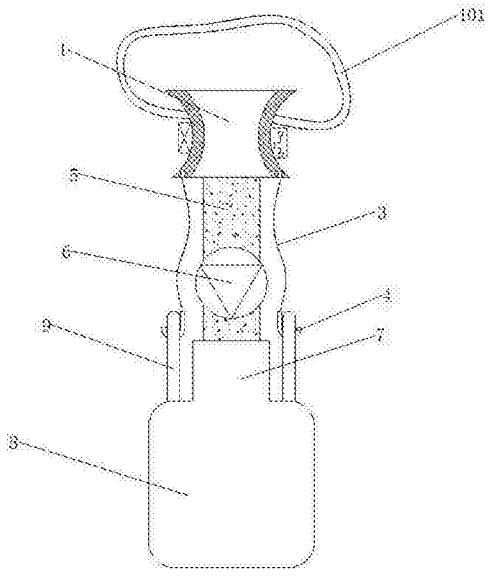

CN 205849831 U

1.一种消化科护理呕吐接收装置，其特征在于包括嘴套、压力传感器、第一拉绳、挂钩、软管、单向阀、连接管、储存袋、拉环，所述的压力传感器位于嘴套内部底端两侧，所述的压力传感器与嘴套螺纹相连，所述的第一拉绳位于压力传感器底部，所述的第一拉绳与压力传感器胶水相连，所述的挂钩位于第一拉绳底部，所述的挂钩与第一拉绳胶水相连，所述的软管位于嘴套底部，所述的软管与嘴套螺纹相连，所述的单向阀位于软管外壁，所述的单向阀与软管螺纹相连，所述的连接管位于软管底部，所述的连接管与软管螺纹相连，所述的储存袋位于连接管底部，所述的储存袋与连接管胶水相连，所述的拉环位于储存袋顶部两侧，所述的拉环与储存袋一体相连，且所述的拉环与挂钩活动相连。

2.如权利要求1所述的一种消化科护理呕吐接收装置，其特征在于所述的嘴套外壁上端还设有绑带，所述的绑带与嘴套螺纹相连。

3.如权利要求2所述的一种消化科护理呕吐接收装置，其特征在于所述的嘴套左侧还设有报警器，所述的报警器与嘴套螺纹相连。

4.如权利要求3所述的一种消化科护理呕吐接收装置，其特征在于所述的嘴套右侧还设有蓄电池，所述的蓄电池与嘴套螺纹相连。

5.如权利要求4所述的一种消化科护理呕吐接收装置，其特征在于所述的储存袋内部上端还贯穿有第二拉绳，所述的第二拉绳与储存袋活动相连。

6.如权利要求5所述的一种消化科护理呕吐接收装置，其特征在于所述的第二拉绳外壁还贯穿有弹弓扣，所述的弹弓扣与第二拉绳活动相连。

一种消化科护理呕吐接收装置

技术领域

[0001] 本实用新型涉及一种呕吐接收装置，尤其涉及一种消化科护理呕吐接收装置。

背景技术

[0002] 消化内科疾病是常见的内科疾病，一旦患有这种病，将直接影响病人对食物的消化与吸收，这会对病人的整体健康造成不利影响，在治疗过程和恢复过程中，患者经常会出现呕吐的现象，这给医务人员的工作提高了难度，传统的呕吐接收装置结构单一，患者呕吐出后的异味肆意挥发，影响了病房的空气质量，对医护人员或患者造成影响，鉴于以上缺陷，实有必要设计一种消化科护理呕吐接收装置。

实用新型内容

[0003] 本实用新型所要解决的技术问题在于：提供一种消化科护理呕吐接收装置，来解决目前传统的呕吐接收装置结构单一，功能简单，影响了医护人员的正常工作，降低了病房空气质量的问题。

[0004] 为解决上述技术问题，本实用新型的技术方案是：一种消化科护理呕吐接收装置，包括嘴套、压力传感器、第一拉绳、挂钩、软管、单向阀、连接管、储存袋、拉环，所述的压力传感器位于嘴套内部底端两侧，所述的压力传感器与嘴套螺纹相连，所述的第一拉绳位于压力传感器底部，所述的第一拉绳与压力传感器胶水相连，所述的挂钩位于第一拉绳底部，所述的挂钩与第一拉绳胶水相连，所述的软管位于嘴套底部，所述的软管与嘴套螺纹相连，所述的单向阀位于软管外壁，所述的单向阀与软管螺纹相连，所述的连接管位于软管底部，所述的连接管与软管螺纹相连，所述的储存袋位于连接管底部，所述的储存袋与连接管胶水相连，所述的拉环位于储存袋顶部两侧，所述的拉环与储存袋一体相连，且所述的拉环与挂钩活动相连。

[0005] 进一步，所述的嘴套外壁上端还设有绑带，所述的绑带与嘴套螺纹相连。

[0006] 进一步，所述的嘴套左侧还设有报警器，所述的报警器与嘴套螺纹相连。

[0007] 进一步，所述的嘴套右侧还设有蓄电池，所述的蓄电池与嘴套螺纹相连。

[0008] 进一步，所述的储存袋内部上端还贯穿有第二拉绳，所述的第二拉绳与储存袋活动相连。

[0009] 进一步，所述的第二拉绳外壁还贯穿有弹弓扣，所述的弹弓扣与第二拉绳活动相连。

[0010] 与现有技术相比，该消化科护理呕吐接收装置，使用时，首先医护人员将绑带套入患者的头部，并将嘴套放在患者嘴部位置，所述的绑带具有弹性功能，可根据患者头部大小的不同自行调节松紧度，通过绑带使得嘴套与患者嘴部紧密贴合，且在嘴套的作用下，使得患者嘴部四周被密封住，防止患者的呕吐物四处喷洒，当患者呕吐时，患者的呕吐物由嘴套排入软管，再由软管排入储存袋内，在呕吐的过程中，通过单向阀，使得呕吐的异味不会由软管回流至嘴套内，提高了患者使用该装置的舒适性，当储存袋内的呕吐物过多时，所述的

储存袋为非透明材质，在重力的作用下，储存袋拉动拉环带动挂钩联动第一拉绳，使得第一拉绳对压力传感器形成拉力，当储存袋的拉力达到压力传感器所设定的数值时即储存袋内的呕吐物即将存满，此时通过压力传感器，使得报警器发出报警声，提示医护人员或患者需要更换新的储存袋，医护人员再手握第二拉绳，并拉动第二拉绳，通过第二拉绳使得储存袋与连接管处的接口断开，医护人员再将拉环从挂钩内取出，最后将连接管连同储存袋一同取下即连接管与软管分离，此时患者的呕吐物被封闭在储存袋内，呕吐的异味不会挥发出来，医护人员再更换新的储存袋并将已存有的储存袋移至指定区域即可，该消化科护理呕吐接收装置，结构巧妙，功能强大，操作简单，通过使用该装置，可将患者呕吐后的异味进行完全密封，避免了因异味的肆意挥发而间接的影响医护人员的正常工作，极大的提高了病房的空气质量，同时，弹弓扣是为了将第二拉绳调节后的长度进行锁死，蓄电池是为了给报警器和压力传感器提供能量供应，该装置无需外界电源即可正常使用。

附图说明

[0011] 图1是消化科护理呕吐接收装置的局部主视剖视图；

[0012] 图2是储存袋的内部局部剖视图；

[0013] 图3是嘴套的内部局部剖视图。

[0014]	嘴套	1	压力传感器	2
[0015]	第一拉绳	3	挂钩	4
[0016]	软管	5	单向阀	6
[0017]	连接管	7	储存袋	8
[0018]	拉环	9	绑带	101
[0019]	报警器	102	蓄电池	103
[0020]	第二拉绳	801	弹弓扣	802

[0021] 如下具体实施方式将结合上述附图进一步说明。

具体实施方式

[0022] 在下文中，阐述了多种特定细节，以便提供对构成所描述实施例基础的概念的透彻理解。然而，对本领域的技术人员来说，很显然所描述的实施例可以在没有这些特定细节中的一些或者全部的情况下来实践。在其他情况下，没有具体描述众所周知的处理步骤。

[0023] 如图1、图2、图3所示，一种消化科护理呕吐接收装置，包括嘴套1、压力传感器2、第一拉绳3、挂钩4、软管5、单向阀6、连接管7、储存袋8、拉环9，所述的压力传感器2位于嘴套1内部底端两侧，所述的压力传感器2与嘴套1螺纹相连，所述的第一拉绳3位于压力传感器2底部，所述的第一拉绳3与压力传感器2胶水相连，所述的挂钩4位于第一拉绳3底部，所述的挂钩4与第一拉绳3胶水相连，所述的软管5位于嘴套1底部，所述的软管5与嘴套1螺纹相连，所述的单向阀6位于软管5外壁，所述的单向阀6与软管5螺纹相连，所述的连接管7位于软管5底部，所述的连接管7与软管5螺纹相连，所述的储存袋8位于连接管7底部，所述的储存袋8与连接管7胶水相连，所述的拉环9位于储存袋8顶部两侧，所述的拉环9与储存袋8一体相连，且所述的拉环9与挂钩4活动相连，所述的嘴套1外壁上端还设有绑带101，所述的绑带101与嘴套1螺纹相连，所述的嘴套1左侧还设有报警器102，所述的报警器102与嘴套1螺纹

相连，所述的嘴套1右侧还设有蓄电池103，所述的蓄电池103与嘴套1螺纹相连，所述的储存袋8内部上端还贯穿有第二拉绳801，所述的第二拉绳801与储存袋8活动相连，所述的第二拉绳801外壁还贯穿有弹弓扣802，所述的弹弓扣802与第二拉绳801活动相连。

[0024] 该消化科护理呕吐接收装置，使用时，首先医护人员将绑带101套入患者的头部，并将嘴套1放在患者嘴部位置，所述的绑带101具有弹性功能，可根据患者头部大小的不同自行调节松紧度，通过绑带101使得嘴套1与患者嘴部紧密贴合，且在嘴套1的作用下，使得患者嘴部四周被密封住，防止患者的呕吐物四处喷洒，当患者呕吐时，患者的呕吐物由嘴套1排入软管5，再由软管5排入储存袋8内，在呕吐的过程中，通过单向阀6，使得呕吐的异味不会由软管5回流至嘴套1内，提高了患者使用该装置的舒适性，当储存袋8内的呕吐物过多时，所述的储存袋8为非透明材质，在重力的作用下，储存袋8拉动拉环9带动挂钩4联动第一拉绳3，使得第一拉绳3对压力传感器2形成拉力，当储存袋8的拉力达到压力传感器2所设定的数值时即储存袋8内的呕吐物即将存满，此时通过压力传感器2，使得报警器102发出报警声，提示医护人员或患者需要更换新的储存袋8，医护人员再手握第二拉绳801，并拉动第二拉绳801，通过第二拉绳801使得储存袋8与连接管7处的接口断开，医护人员再将拉环9从挂钩4内取出，最后将连接管7连同储存袋8一同取下即连接管7与软管5分离，此时患者的呕吐物被封闭在储存袋8内，呕吐的异味不会挥发出来，医护人员再更换新的储存袋8并将已存有的储存袋8移至指定区域即可，同时，弹弓扣802是为了将第二拉绳801调节后的长度进行锁死，蓄电池103是为了给报警器102和压力传感器2提供能量供应，该装置无需外界电源即可正常使用。

[0025] 本实用新型不局限于上述具体的实施方式，本领域的普通技术人员从上述构思出发，不经过创造性的劳动，所做出的种种变换，均落在本实用新型的保护范围之内。

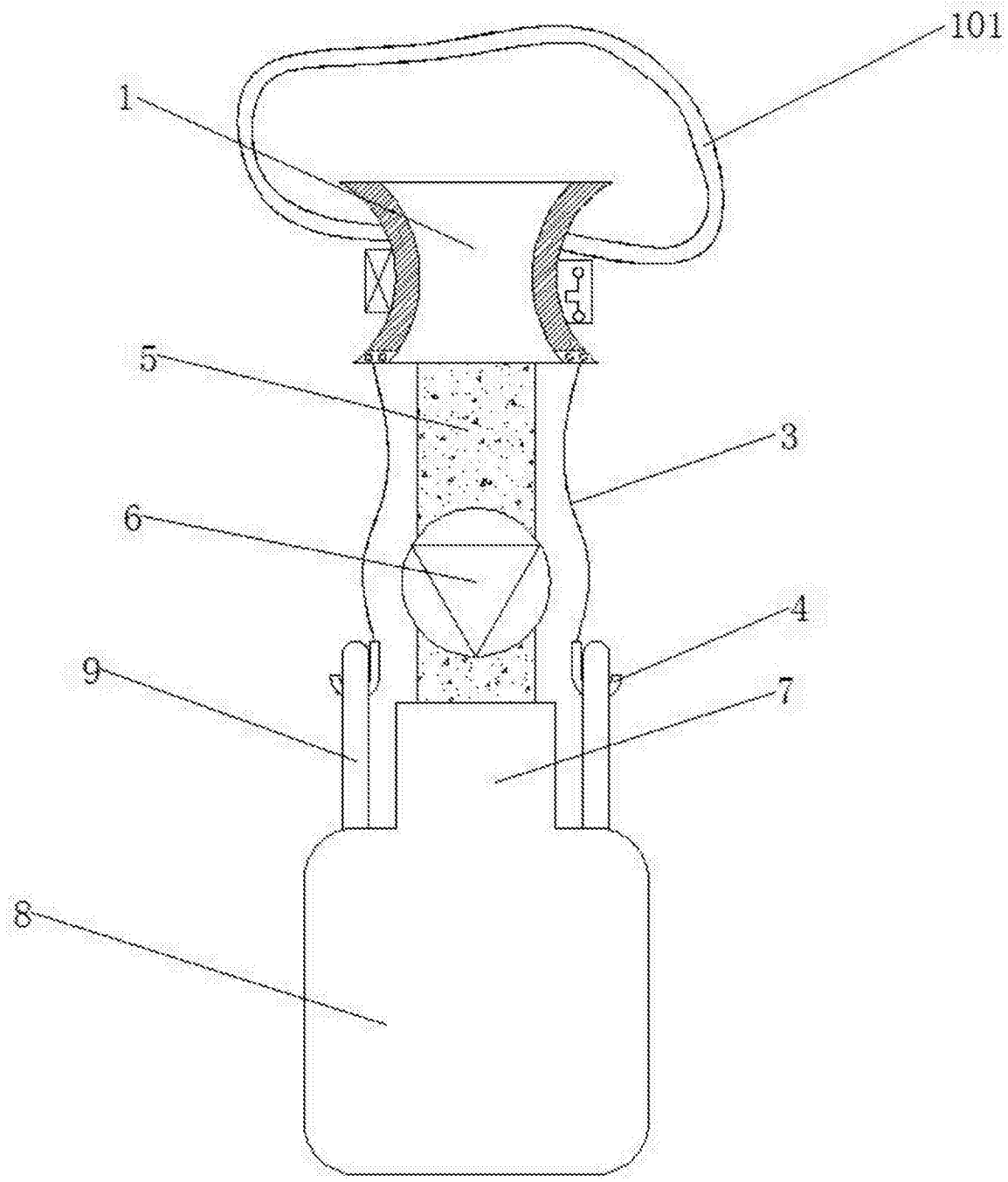

图1

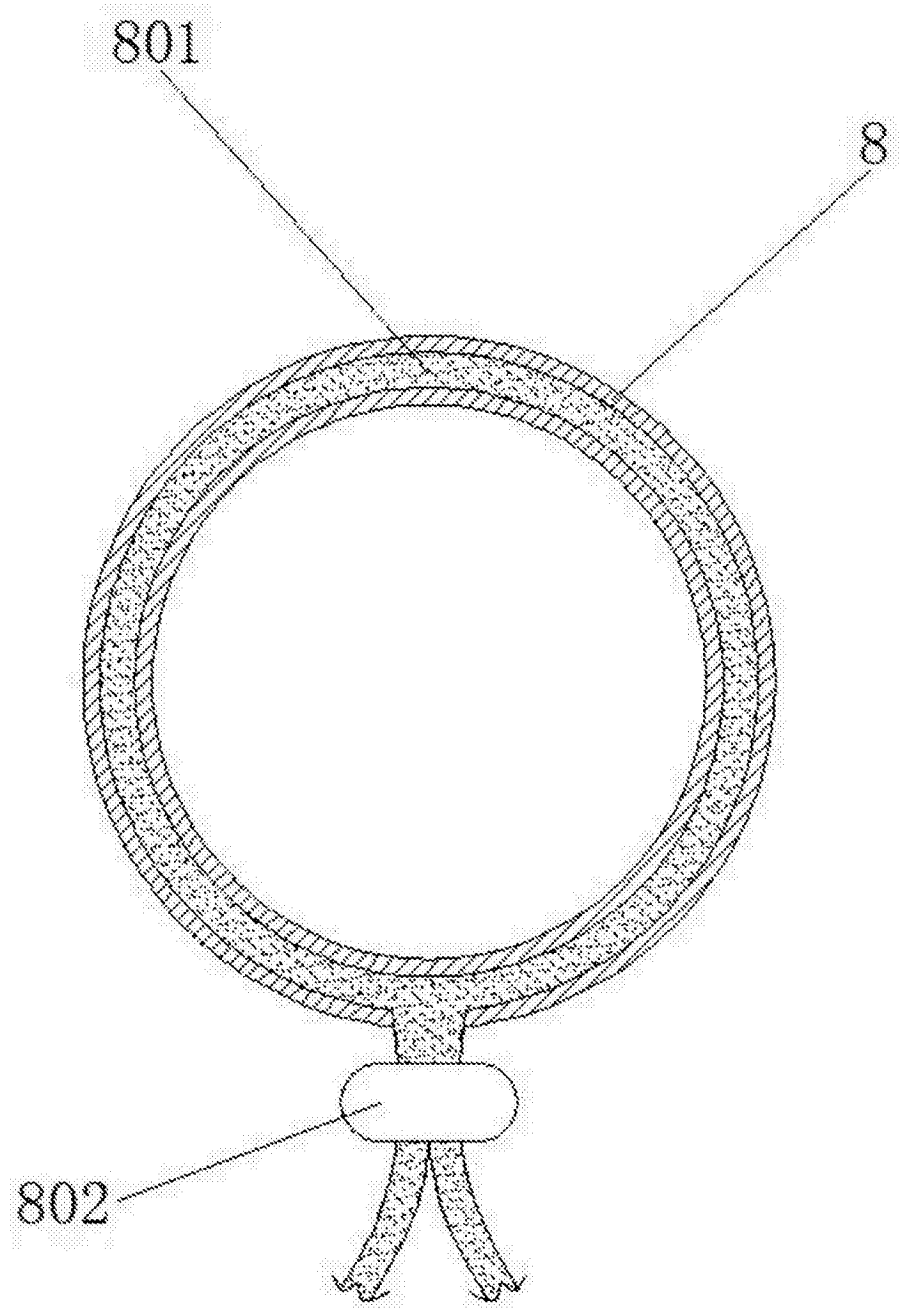

图2

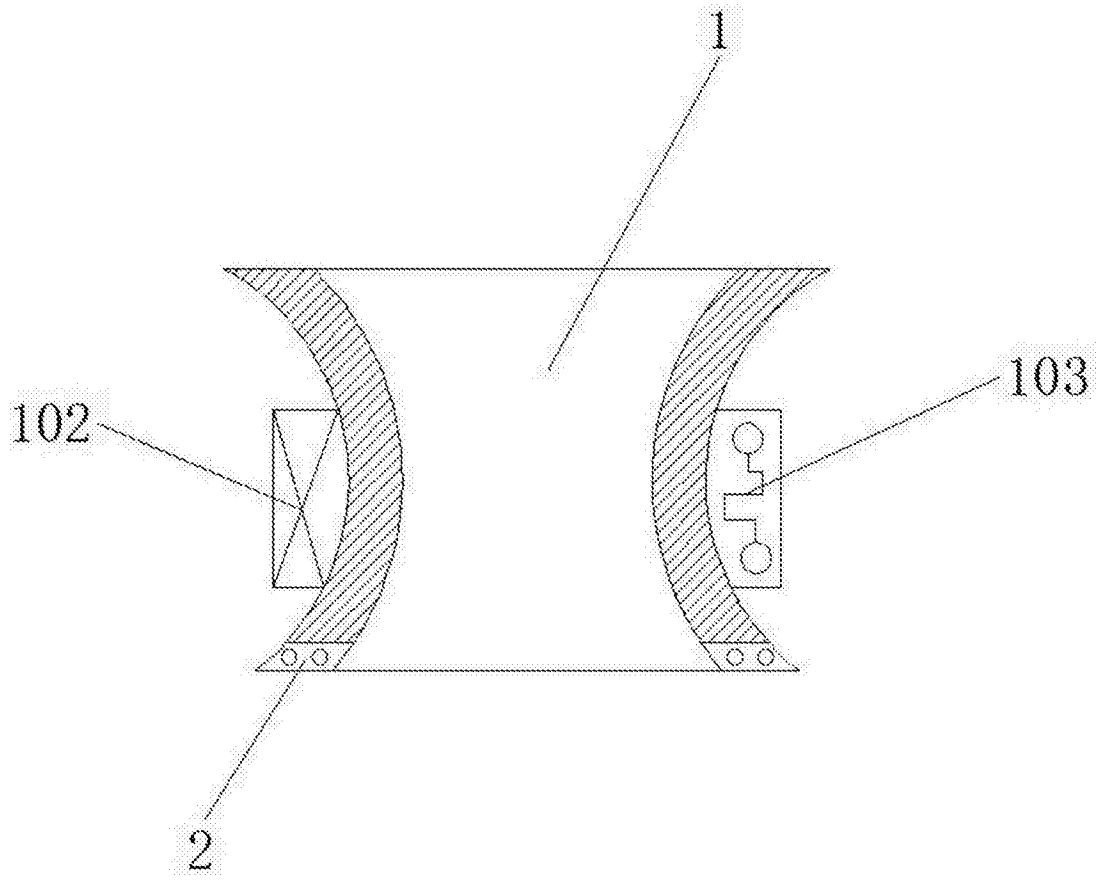

图3