(19)中华人民共和国国家知识产权局

(12)实用新型专利

(10)授权公告号 CN 207544770 U
(45)授权公告日 2018.06.29

(21)申请号 201720733227.6

(22)申请日 2017.06.22

(73)专利权人 安徽建筑大学
地址 230601 安徽省合肥市经济技术开发区紫云路292号

(72)发明人 吴智萤

(74)专利代理机构 青岛申达知识产权代理有限公司 37243
代理人 霍本俊

(51)Int.Cl.
A47F 7/14(2006.01)
A47F 5/10(2006.01)
A47F 11/00(2006.01)
A47F 11/10(2006.01)

权利要求书1页 说明书2页 附图2页

(54)实用新型名称

一种具备警示功能的图画展览架

(57)摘要

本实用新型公开了一种具备警示功能的图画展览架，包括柜体、柜体底座、滚轮、顶盖和框体，所述柜体的底部安装有柜体底座，所述柜体底座的内部安装有蓄电池，且柜体底座底部的四个角皆安装有滚轮，所述柜体的外侧壁安装有红外感应器，且红外感应器上方的柜体上安装有声光报警器，所述柜体的内部安装有电子滑轨，所述顶盖顶部的中央位置处安装有多媒体显示屏。本实用结构牢固，设置的电子滑轨可以将展示架收回，设置了透明玻璃罩可以对图画进行保护，设置了红外感应装置以及声光报警器可以对危险进行预警，设置了多媒体显示屏可以对图画进行视频和语音展示，旁边还设置有放置放大镜，能对作品进行细微观赏。

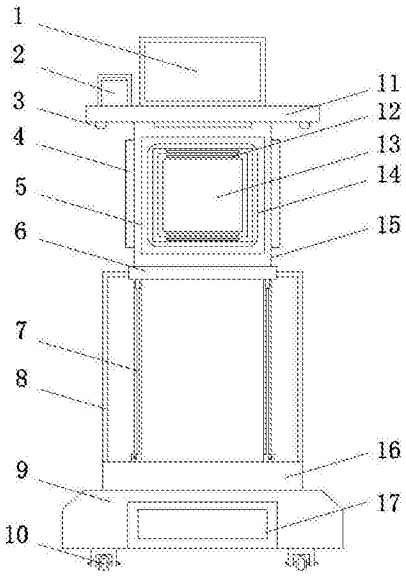

CN 207544770 U

1.一种具备警示功能的图画展览架，包括柜体(8)、柜体底座(9)、滚轮(10)、顶盖(11)和框体(15)，其特征在于：所述柜体(8)的底部安装有柜体底座(9)，且柜体(8)与柜体底座(9)的之间安装有隔离板(16)，所述柜体底座(9)的内部安装有蓄电池(17)，且柜体底座(9)底部的四个角皆安装有滚轮(10)，所述柜体(8)的外侧壁安装有红外感应器(19)，且红外感应器(19)上方的柜体(8)上安装有声光报警器(18)，所述柜体(8)的内部安装有电子滑轨(7)，且电子滑轨(7)上通过展示架底板(6)安装有框体(15)，所述框体(15)的侧面设有外框(14)，且框体(15)的两侧皆设有侧挡板(4)，所述外框(14)的内部设有内框(13)，且内框(13)的顶部以及底部皆设有内槽口(12)，所述框体(15)的顶部设有顶盖(11)，且顶盖(11)底部的边缘处安装有LED照明灯带(3)，所述顶盖(11)顶部的中央位置处安装有多媒体显示屏(1)，且多媒体显示屏(1)一侧的顶盖(11)安装有放大镜盒(2)。

2.根据权利要求1所述的一种具备警示功能的图画展览架，其特征在于：所述放大镜盒(2)的内部设有倍数不同的放大镜片(20)。

3.根据权利要求1所述的一种具备警示功能的图画展览架，其特征在于：所述框体(15)的正面安装有玻璃保护罩(5)。

4.根据权利要求1所述的一种具备警示功能的图画展览架，其特征在于：所述柜体底座(9)一侧的壳体上安装有插头(21)。

5.根据权利要求1所述的一种具备警示功能的图画展览架，其特征在于：所述多媒体显示屏(1)的一侧的顶盖(11)上设有遥控器(22)。

一种具备警示功能的图画展览架

技术领域

[0001] 本实用新型涉及警示功能设备领域，具体为一种具备警示功能的图画展览架。

背景技术

[0002] 随着时代的发展，人们的生活的水平不断地提高，设计与之匹配的展示架，再加上具有创意的功能，使产品醒目的展现在公众面前，从而加大对产品的宣传广告作用，而现有的展览架不能全方位的展示作品，外观不优美，结构不牢固，不能随意的变换方位，角度对作品进行展示，而且现有的展览架功能不够全面，例如不能够自动升降，不能进行多图立体展示，不能够用玻璃罩对图画进行保护，不能够声光报警，也不能进行红外线感应，没有多媒体显示，这就没能了解作品的更多含义，旁边没有放置放大镜，就不能对作品进行细微观赏。

实用新型内容

[0003] 本实用新型的目的在于提供一种建筑工程用多功能模板，以解决上述背景技术中提出的问题。

[0004] 为实现上述目的，本实用新型提供如下技术方案：一种具备警示功能的图画展览架，包括柜体、柜体底座、滚轮、顶盖和框体，所述柜体的底部安装有柜体底座，且柜体与柜体底座的之间安装有隔离板，所述柜体底座的内部安装有蓄电池，且柜体底座底部的四个角皆安装有滚轮，所述柜体的外侧壁安装有红外感应器，且红外感应器上方的柜体上安装有声光报警器，所述柜体的内部安装有电子滑轨，且电子滑轨上通过展示架底板安装有框体，所述框体的侧面设有外框，且框体的两侧皆设有侧挡板，所述外框的内部设有内框，且内框的顶部以及底部皆设有内槽口，所述框体的顶部设有顶盖，且顶盖底部的边缘处安装有LED照明灯带，所述顶盖顶部的中央位置处安装有多媒体显示屏，且多媒体显示屏一侧的顶盖安装有放大镜盒。

[0005] 优选的，所述放大镜盒的内部设有倍数不同的放大镜片。

[0006] 优选的，所述框体的正面安装有玻璃保护罩。

[0007] 优选的，所述柜体底座一侧的壳体上安装有插头。

[0008] 优选的，所述多媒体显示屏的一侧的顶盖上设有遥控器。

[0009] 与现有技术相比，本实用新型的有益效果是：该具备警示功能的图画展览架结构牢固，外观优美，便于使用，且能够很好的全方位的展示作品，设置的滚轮，能随意的变换方位，角度对作品进行展示，此展架功能齐全，设置的电子滑轨可以将展示架收回，当展示完毕后，对图画进行保护，一定程度上降低了图画被盗的风险，提高了展示架的安全性，设置了透明玻璃罩可以对图画进行保护，同时也便于人们观赏，设置了红外感应装置以及声光报警器可以对危险进行预警，并提醒工作人员进行检查，设置了多媒体显示屏可以对图画进行视频和语音展示，进而帮助观赏人员更加充分了解图画的背景，旁边还设置有放置放大镜，能对作品进行细微观赏。

附图说明

[0010] 图1为本实用新型的整体结构示意图；

[0011] 图2为本实用新型正视图。

[0012] 图中：1-多媒体显示屏；2-放大镜盒；3-LED照明灯带；4-侧挡板；5-玻璃保护罩；6-展示架底板；7-电子滑轨；8-柜体；9-柜体底座；10-滚轮；11-顶盖；12-内槽口；13-内框；14-外框；15—框体；16-隔离板；17-蓄电池；18-声光报警器；19-红外感应器；20—放大镜片；21—插头；22—遥控器。

具体实施方式

[0013] 下面将结合本实用新型实施例中的附图，对本实用新型实施例中的技术方案进行清楚、完整地描述，显然，所描述的实施例仅仅是本实用新型一部分实施例，而不是全部的实施例。基于本实用新型中的实施例，本领域普通技术人员在没有做出创造性劳动前提下所获得的所有其他实施例，都属于本实用新型保护的范围。

[0014] 请参阅图1-2，本实用新型提供的一种实施例：一种具备警示功能的图画展览架、包括柜体8、柜体底座9、滚轮10、顶盖11和框体15，柜体8的底部安装有柜体底座9，且柜体8与柜体底座9的之间安装有隔离板16，柜体底座9的内部安装有蓄电池17，柜体底座9一侧的壳体上安装有插头21，方便充电，且柜体底座9底部的四个角皆安装有滚轮10，柜体8的外侧壁安装有红外感应器19，且红外感应器19上方的柜体8上安装有声光报警器18，柜体8的内部安装有电子滑轨7，且电子滑轨7上通过展示架底板6安装有框体15，框体15的正面安装有玻璃保护罩5，可以对图画进行保护，框体15的侧面设有外框14，且框体15的两侧皆设有侧挡板4，外框14的内部设有内框13，且内框13的顶部以及底部皆设有内槽口12，框体15的顶部设有顶盖11，且顶盖11底部的边缘处安装有LED照明灯带3，顶盖11顶部的中央位置处安装有多媒体显示屏1，多媒体显示屏1的一侧的顶盖11上设有遥控器22，方便进行遥控观看，且多媒体显示屏1一侧的顶盖11安装有放大镜盒2，放大镜盒2的内部设有倍数不同的放大镜片20，能对作品进行细微观赏。

[0015] 工作原理：使用时，将装置的柜体8放置在水平的地面上，然后通过滚轮10将展览架推到相应的展览位置，通过内槽口12把图画固定在内框13，通过透明玻璃保护罩5对图画进行保护，展览过程中，通过电子滑轨7将画框升起，方便展示，通过声光报警器18和红外感应器19可以对危险进行预警，并提醒工作人员进行检查，通过LED照明灯，对图画进行更加清晰的观察，通过多媒体显示屏1可以对图画进行视频和语音展示，进而帮助观赏人员更加充分了解图画的背景，旁边还设置有放置不同倍数放大镜片20，能对作品进行细微观赏，展览结束后，通过电子滑轨7把框体15收入柜体8，能起到图画进行密封保护作用。

[0016] 对于本领域技术人员而言，显然本实用新型不限于上述示范性实施例的细节，而且在不背离本实用新型的精神或基本特征的情况下，能够以其他的具体形式实现本实用新型。因此，无论从哪一点来看，均应将实施例看作是示范性的，而且是非限制性的，本实用新型的范围由所附权利要求而不是上述说明限定，因此旨在将落在权利要求的等同要件的含义和范围内的所有变化囊括在本实用新型内。不应将权利要求中的任何附图标记视为限制所涉及的权利要求。

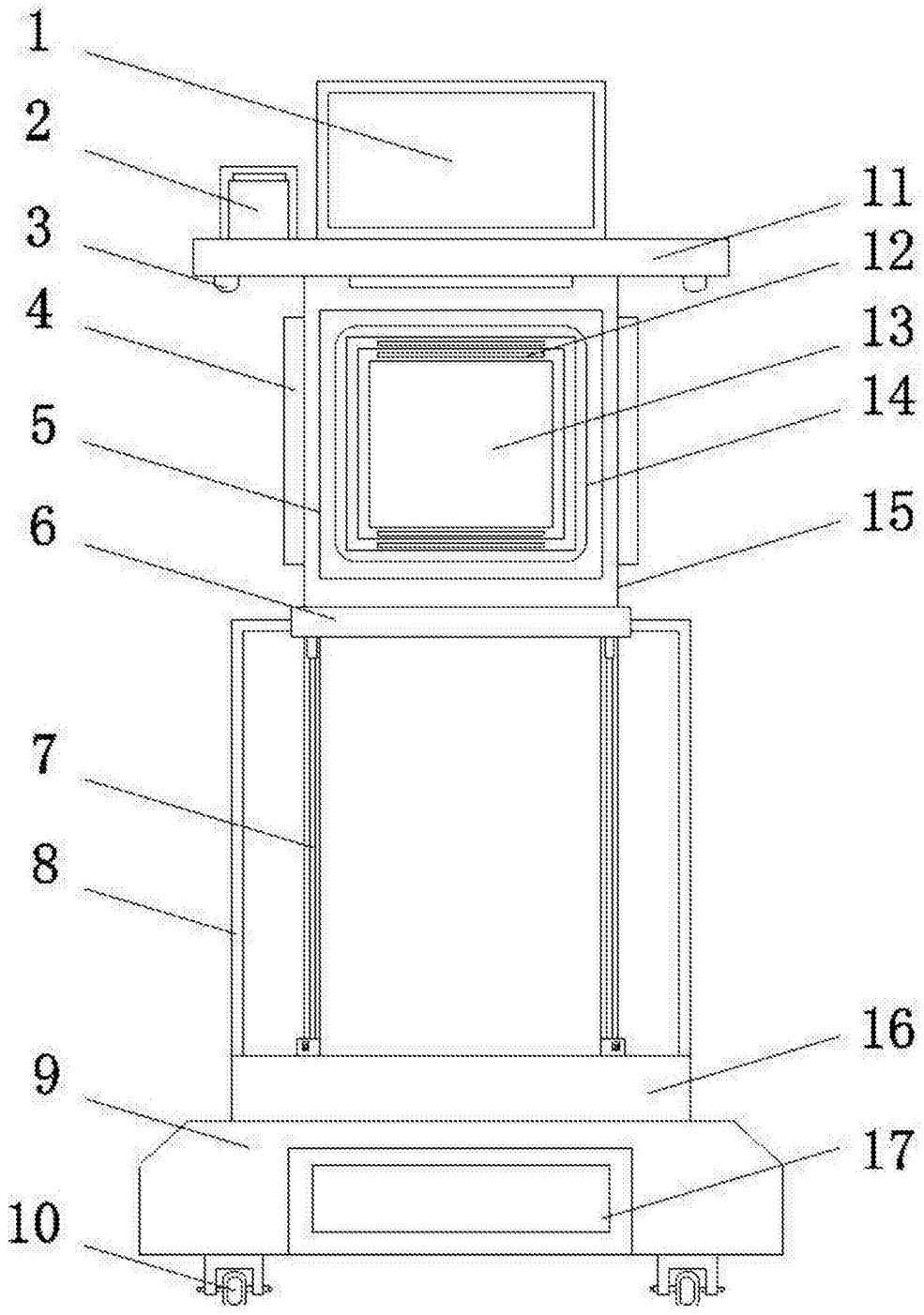

图1

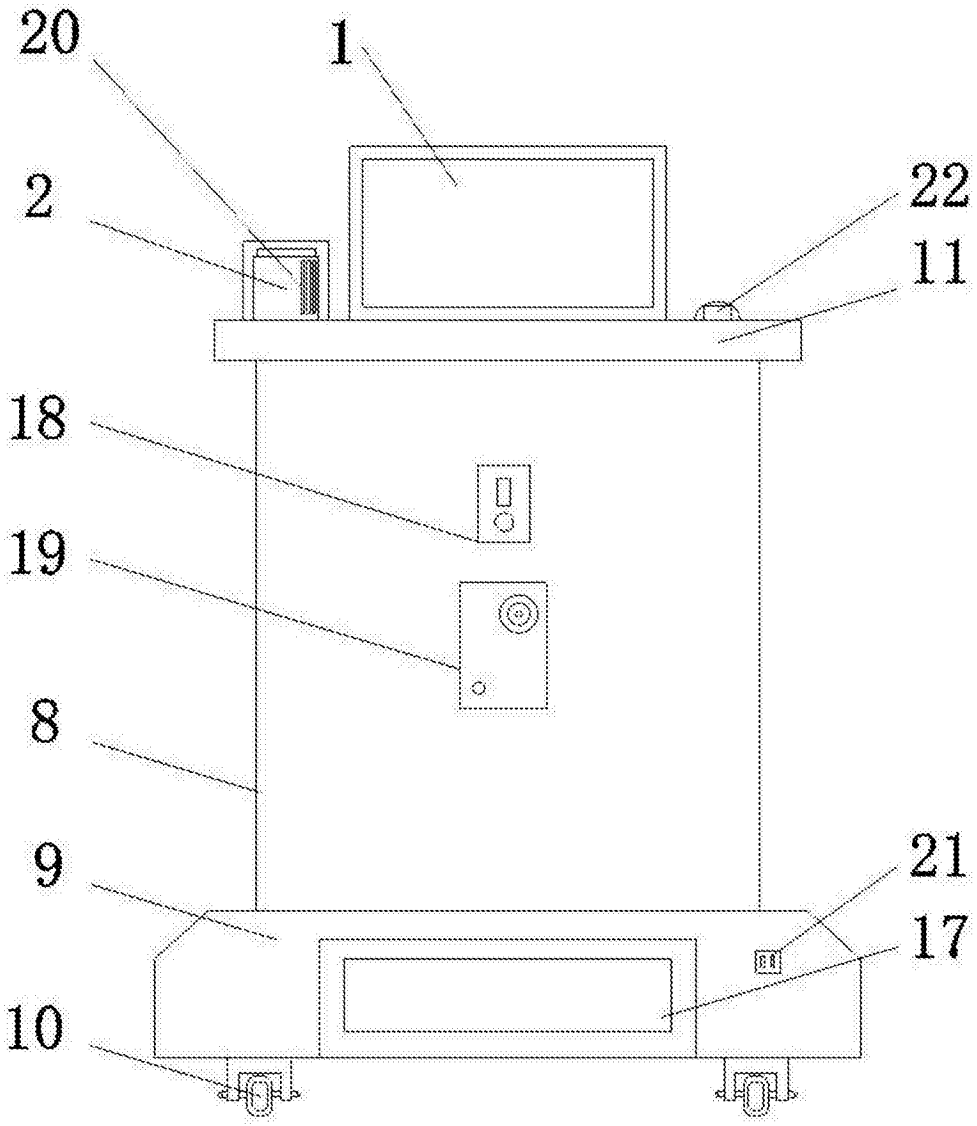

图2