(19)中华人民共和国国家知识产权局

(12)实用新型专利

(10)授权公告号 CN 204053907 U
(45)授权公告日 2014.12.31

(21)申请号 201420315730.6

(22)申请日 2014.06.15

(73)专利权人 衢州市巧勤美容美发职业培训学校

地址 324004 浙江省衢州市柯城区花园街道黄莺路 94-95 号

(72)发明人 王金耀

(51)Int.Cl.

B25B 13/50(2006.01)

B25B 1/20(2006.01)

(ESM)同样的发明创造已同日申请发明专利

权利要求书1页 说明书1页 附图1页

(54)实用新型名称

一种管钳

(57)摘要

本实用新型公开了一种管钳，它由主钳钩、主钳口、下止动齿、上止动齿、止脱片、止脱螺钉、空心钳座、上止动点、副钳口、手柄固定销、手柄、下止动点组成，其特征是主钳钩上留有主钳口，主钳钩上留有下止动齿，主钳钩上留有上止动齿，主钳钩后留有止脱片，止脱片外留有止脱螺钉，主钳钩外留有空心钳座，空心钳座上留有上止动点，空心钳座上留有副钳口，空心钳座上留有手柄固定销，手柄固定销外留有手柄，手柄顶端留有下止动点，使用时将工件置于主钳口和副钳口之间，缩短主钳口和副钳口之间距离紧贴工件，按下手柄即可。

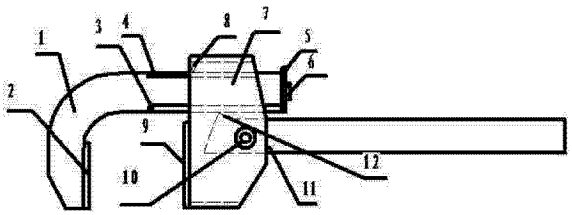

CN 204053907 U

1. 一种管钳，由主钳钩（1）、主钳口（2）、下止动齿（3）、上止动齿（4）、止脱片（5）、止脱螺钉（6）、空心钳座（7）、上止动点（8）、副钳口（9）、手柄固定销（10）、手柄（11）、下止动点（12）组成，其特征是主钳钩（1）上留有主钳口（2），主钳钩（1）上留有下止动齿（3），主钳钩上留有上止动齿（4），主钳钩（1）后留有止脱片（5），止脱片（5）外留有止脱螺钉（6），主钳钩（1）外留有空心钳座（7），空心钳座（7）上留有上止动点（8），空心钳座（7）上留有副钳口（9），空心钳座（7）上留有手柄固定销（10），手柄固定销（10）外留有手柄（11），手柄（11）顶端留有下止动点（12）。

一种管钳

技术领域

[0001] 本实用新型涉及一种管钳，尤其是涉及一种无调节装置的管钳，属于工具技术领域。

背景技术

[0002] 目前，公知的管钳，存在着操作较为繁琐的不足，在本实用新型未作出之前，无有无调节装置的管钳使用，检索专利文献，无该技术新的技术方案公开。

发明内容

[0003] 为了克服现有技术中无有无调节装置的管钳使用的不足，本实用新型提供一种无调节装置的管钳，以方便人们工作时的使用。

[0004] 为了达到本实用新型的目的，本实用新型所采用的技术方案是：由主钳钩、主钳口、下止动齿、上止动齿、止脱片、止脱螺钉、空心钳座、上止动点、副钳口、手柄固定销、手柄、下止动点组成，其特征是主钳钩上留有主钳口，主钳钩上留有下止动齿，主钳钩上留有上止动齿，主钳钩后留有止脱片，止脱片外留有止脱螺钉，主钳钩外留有空心钳座，空心钳座上留有上止动点，空心钳座上留有副钳口，空心钳座上留有手柄固定销，手柄固定销外留有手柄，手柄顶端留有下止动点，使用时将工件置于主钳口和副钳口之间，缩短主钳口和副钳口之间距离紧贴工件，按下手柄即可。

[0005] 本实用新型的有益效果是设计简单，易于制作，具有实用性。

附图说明

[0006] 下面结合附图和实施例对本实用新型作进一步说明。

[0007] 图 1 是本实用新型的示意图。

[0008] 图 1 中 1. 主钳钩，2. 主钳口，3. 下止动齿，4. 上止动齿，5. 止脱片，6. 止脱螺钉，7. 空心钳座，8. 上止动点，9. 副钳口，10. 手柄固定销，11. 手柄，12. 下止动点。

具体实施方式

[0009] 本实用新型由主钳钩 1、主钳口 2、下止动齿 3、上止动齿 4、止脱片 5、止脱螺钉 6、空心钳座 7、上止动点 8、副钳口 9、手柄固定销 10、手柄 11、下止动点 12 组成，其特征是主钳钩 1 上留有主钳口 2，主钳钩 1 上留有下止动齿 3，主钳钩上留有上止动齿 4，主钳钩 1 后留有止脱片 5，止脱片 5 外留有止脱螺钉 6，主钳钩 1 外留有空心钳座 7，空心钳座 7 上留有上止动点 8，空心钳座 7 上留有副钳口 9，空心钳座 7 上留有手柄固定销 10，手柄固定销 10 外留有手柄 11，手柄 11 顶端留有下止动点 12，使用时将工件置于主钳口 2 和副钳口 9 之间，缩短主钳口 2 和副钳口 9 之间距离紧贴工件，按下手柄即可。

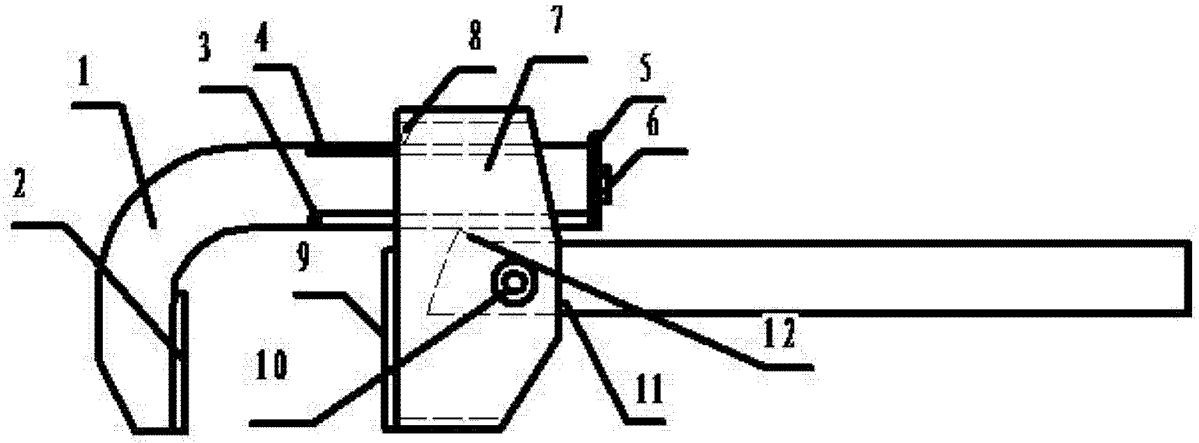

图 1