[19] 中华人民共和国国家知识产权局

[51] Int. Cl.
F16L 3/10 (2006.01)

[12] 实用新型专利说明书

专利号 ZL 200720123052.3

[45] 授权公告日 2008 年 3 月 12 日

[11] 授权公告号 CN 201034213Y

[22] 申请日 2007.6.13

[21] 申请号 200720123052.3

[73] 专利权人 江西铜业集团公司

地址 335400 江西省贵溪市冶金大道 15 号

[72] 发明人 李永衡 谢毓佩

[74] 专利代理机构 鹰潭市博惠专利事务所

代理人 徐红芳

权利要求书 1 页 说明书 1 页 附图 1 页

[54] 实用新型名称

一种液压软管的夹紧装置

[57] 摘要

本实用新型提供一种液压软管的夹紧装置，由两个对称的管夹组成，每个管夹的中部设有一个大的半圆弧面和一个小的凹弧面，两个弧面连接在一起，两端设有螺孔，在半圆弧面的一端设有一个调节接头，调节接头的两面均为弧面，其内弧面为大的半圆弧面的一部分，其外弧面与另一个管夹的一端的小的凹弧面相配套，其目的是为了适应不同管径软管的夹紧需要，当两块管夹组合后，其里面构成一个完整的圆弧面，本实用新型适应管径范围广、更换方便。

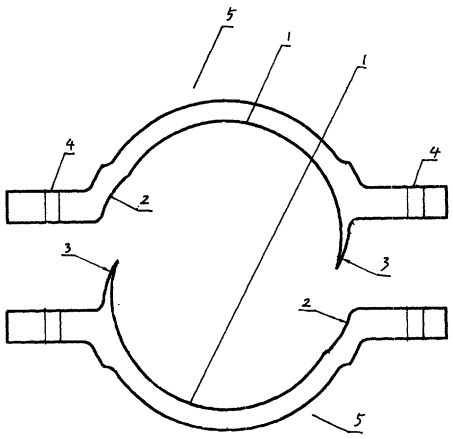

1、一种液压软管的夹紧装置，其特征是由两个对称的管夹（5）组成，每个管夹（5）的中部设有一个大的半圆弧面（1）和一个小的凹弧面（2），两个弧面连接在一起，两端设有螺孔（4），在半圆弧面（1）的一端设有一个调节接头（3），调节接头（3）的两面均为弧面，其内弧面为大的半圆弧面（1）的一部分，其外弧面与另一个管夹的一端的小的凹弧面（2）相配套，当两块管夹（5）组合后，其里面构成一个完整的圆弧面。

一种液压软管的夹紧装置

技术领域:

本实用新型涉及一种液压软管的夹紧装置，可适用于电动轮、电铲、炸药车等流体输送系统软管使用。

背景技术:

现有电动轮金属骨架软管的夹紧装置制造工艺复杂，生产比较困难，在使用中，如夹紧装置发生损坏，则必须先将软管拆下才能更换，更换非常不便。

发明内容:

本实用新型的目的就是提供一种液压软管的夹紧装置。

本实用新型的夹紧装置由两个对称的管夹组成。

每个管夹的中部设有一个大的半圆弧面和一个小的凹弧面，两个弧面连接在一起，两端设有螺孔，在半圆弧面的一端设有一个调节接头，调节接头的两面均为弧面，其内弧面为大的半圆弧面的一部分，其外弧面与另一个管夹的一端的小的凹弧面相配套，其目的是为了适应不同管径软管的夹紧需要，当两块管夹组合后，其里面构成一个完整的圆弧面。

本实用新型适应管径范围广、更换方便。

附图说明: 图 1、本实用新型结构示意图

1、半圆弧面　　2、凹弧面　　3、调节接头　　4、螺孔　　5、管夹

具体实施方式:

对照图 1 可知，本实用新型由两个对称的管夹 5 组成，每个管夹 5 的中部设有一个大的半圆弧面 1 和一个小的凹弧面 2，两个弧面连接在一起，两端设有螺孔 4，在半圆弧面 1 的一端设有一个调节接头 3，调节接头 3 的两面均为弧面，其内弧面为大的半圆弧面 1 的一部分，其外弧面与另一个管夹的一端的小的凹弧面 2 相配套，其目的是为了适应不同管径软管的夹紧需要，当两块管夹 5 组合后，其里面构成一个完整的圆弧面。

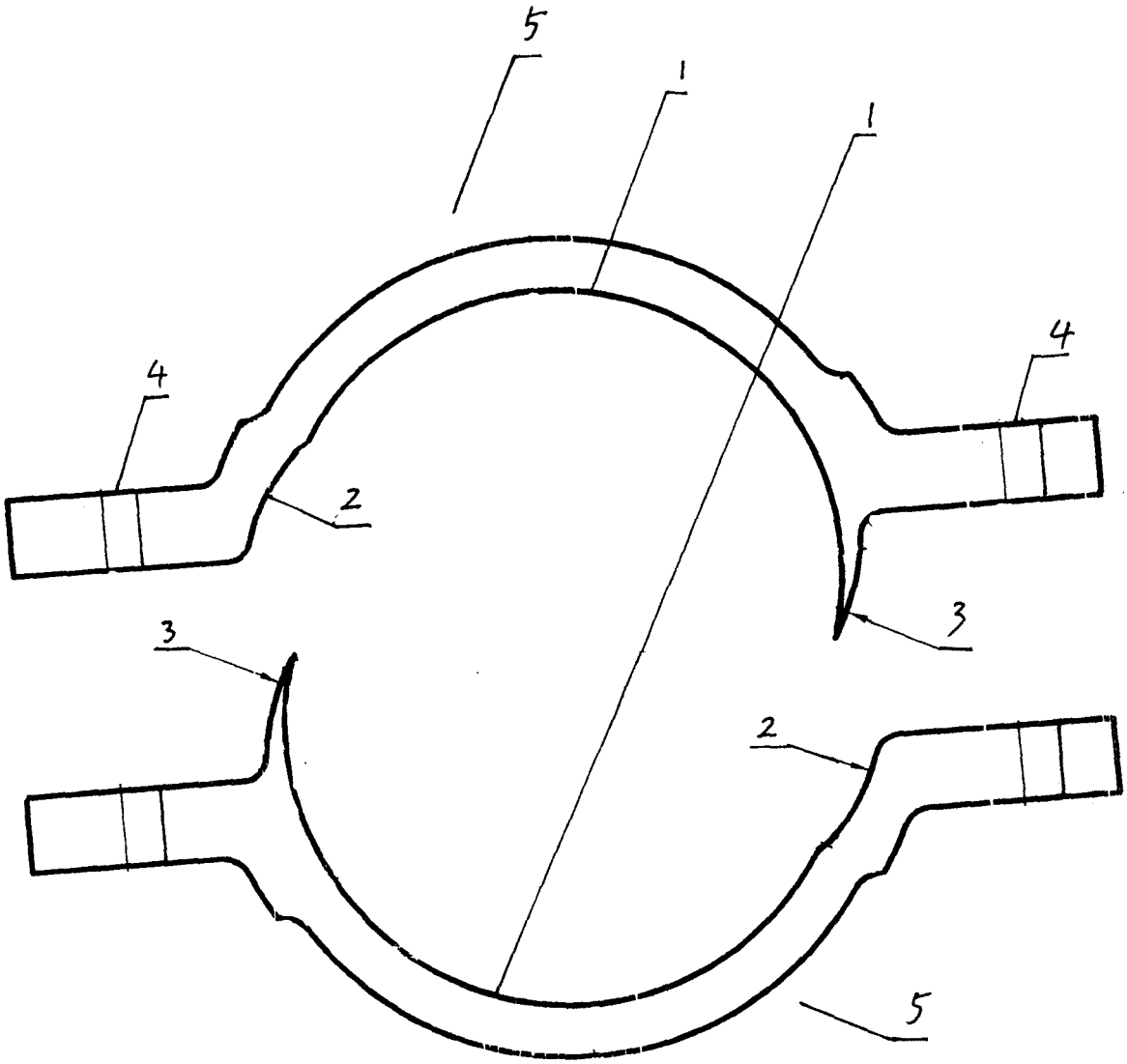

图1